studioLine

Assortiment 2024

SIEMENS

# Siemens keukenapparatuur

Voor een unieke ervaring, iedere dag

Siemens Huishoudapparaten

# Maak kennis met de intelligente keuken

# Siemens inbouwapparatuur

Innovatie gedreven door nieuwsgierigheid

Welkom in de nieuwe keuken. Waar familie, leven en werk een dynamisch geheel vormen. Waar je ontspant en geniet, maar waar je ook efficiënt bent. Waar alles draait om een gezonde levensstijl. Waar je de basis legt voor een duurzame toekomst en waar nieuwe ambities ontstaan. Bij Siemens wijden we natuurlijkerwijs al onze energie aan het creëren van een nieuwe realiteit op deze nieuwe, spannende plek. Gedreven door onze grenzeloze nieuwsgierigheid. Met slimme inbouwapparatuur die je tijd, energie en moeite besparen, zodat jij je kunt wijden aan de dingen die voor jou belangrijk zijn.

**Geniet van een ongeëvenaarde gebruikservaring**
We verkennen altijd nieuwe wegen op het gebied van productdesign, geavanceerde materialen en technologieën. De bevindingen vertalen we naar vernieuwende gebruikservaringen. Onze uitdaging blijft het ontwikkelen van innovatieve oplossingen die niet alleen voldoen aan je normen, maar die je verwachtingen overtreffen.

'Innovatieve oplossingen die niet alleen voldoen aan je normen, maar die je verwachtingen overtreffen.'

**Hoogwaardige Duitse kwaliteit**
Door Duitse technologie behouden we onze voorsprong als het gaat om unieke, innovatieve en betrouwbare producten. Dit komt onder andere terug in hoogstaande materialen en betrouwbare technologie. Hierdoor gaat onze apparatuur jarenlang mee. Als jouw Siemens apparaat kapot is, kunnen we tot minimaal tien jaar na productie originele onderdelen leveren.

**We kijken verder**
Sociaal en ecologisch verantwoord gedrag is de hoeksteen van iedere keuze die we maken. Wat ook van ons mag worden verwacht.
We dromen groot en verleggen de standaard door continu de status quo uit te dagen.
We willen meer bereiken en we hebben de vastberadenheid om er te komen. Net als jij.

# studioLine. Standaard al heel bijzonder

**Ontdek het overtuigende blackSteel-design**
De studioLine-apparaten zijn esthetisch vanuit elke hoek. Ze zijn onderscheidend door hun elegante en minimalistische uiterlijk met blackSteel-design. De combinatie van jouw keukenmeubilair en Siemens apparatuur maakt van je keukenruimte een elegant en exclusief geheel.

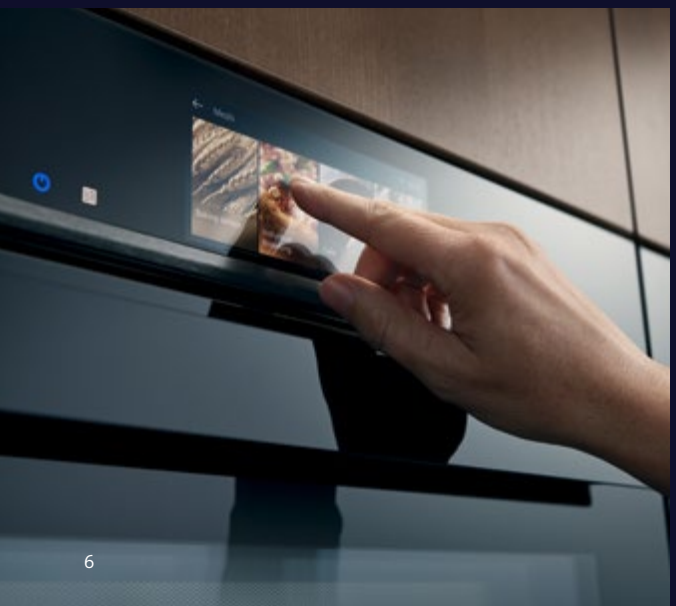

studioLine-inbouwapparatuur biedt naast een opvallend mooi design ook veel innovatieve functies die je tijd besparen. Door technologieën zoals varioSpeed en het grote TFT-scherm met fullscreen grafische animatie op de studioLine-ovenserie, heeft deze een gebruikservaring als geen andere. Dankzij Home Connect is het mogelijk je Siemens apparaten te bedienen met je smartphone, tablet of zelfs met je stem, ondersteund door Amazon Alexa. Ervaar de onbeperkte mogelijkheden van slimme huishoudapparaten met wifi van Siemens.

studioLine is een exclusieve lijn keukenapparatuur met innovatieve eigenschappen en een vooruitstrevend design. De apparaten voldoen niet alleen aan je normen, ze overtreffen je verwachtingen.

# 3 jaar extra garantie bij aankoop van vier inbouwapparaten

Kiezen voor Siemens is kiezen voor zekerheid. Dat zie je terug in onze garanties. Wanneer je gelijktijdig vier of meer Siemens inbouwapparaten uit verschillende productgroepen koopt, krijg je van ons 3 jaar extra garantie bovenop de 2 jaar fabrieksgarantie.

Om deze extra garantie te krijgen dien je je apparaten online te registeren binnen 90 dagen na de oplevering van je nieuwe keuken inclusief apparatuur. Zo wordt, indien nodig, je apparaat binnen deze 5 jaar garantie gerepareerd zonder extra bijkomende kosten.

Lees meer over onze **garantie** op onze website.

5 jaar
garantie
SIEMENS
SIEMENS
SIEMENS

# Inhoud


**12 Inleiding**
12 – 13 Het energielabel
14 – 15 Siemens Service
16 Reiniging en onderhoud
17 My Siemens
18 – 19 Siemens showroom
20 – 21 Home Connect

**22 Bakovens, stoomovens en magnetrons**
22 – 35 Inleiding iQ700-ovenserie
36 – 45 iQ700-ovenserie
46 – 51 iQ500- en iQ300-ovenserie
52 Optionele ovenaccessoires
53 Reinigings- en onderhoudsmiddelen

**54 Kookplaten**
54 – 69 Inleiding inductiekookplaten
70 – 75 Kookplaten met afzuiging
76 – 85 Inductiekookplaten
86 – 87 Gaskookplaten
88 – 89 Domino-assortiment
90 Optionele accessoires kookplaten
91 Reinigings- en onderhoudsmiddelen

**92 Afzuigsystemen**
92 – 105 Inleiding afzuigsystemen
106 – 109 Werkbladafzuigsystemen
110 Plafondunits
111 Eilandschouwkappen
112 – 113 Headroom wandschouwkappen
114 – 116 Wandschouwkappen
117 – 119 Overige afzuigsystemen
120 – 121 Optionele accessoires afzuigsystemen
122 Reinigings- en onderhoudsmiddelen

**124 Koel- en/of vriesapparatuur**
124 – 135 Inleiding koel- en/of vriesapparatuur
136 XXL en XL inbouw koel-vriescombinaties
137 – 153 Inbouw koel- en/of vriesapparatuur
154 – 157 Vrijstaande koel-vriescombinatie
158 – 159 Inleiding wijnklimaatkasten
160 Onderbouw wijnklimaatkasten
161 Reinigings- en onderhoudsmiddelen

**162 Vaatwassers**
162 – 175 Inleiding vaatwassers
176 – 180 Volledig integreerbare vaatwassers
179 – 180 Integreerbare vaatwassers
181 Optionele accessoires vaatwassers
181 Reinigings- en onderhoudsmiddelen

**182 Wasmachines**
182 – 183 Inleiding wasmachines

**184 Maatschetsen**
184 – 223 Maatschetsen

20
Maak verbinding met
de intelligente keuken

22
De iQ700-ovenserie:
overtuigend in ieder opzicht

64
Een geurvrije,
open keuken met de inductionAir Plus

130
Ervaar de vrijheid
van meer ruimte met de
XXL koel-vriescombinatie

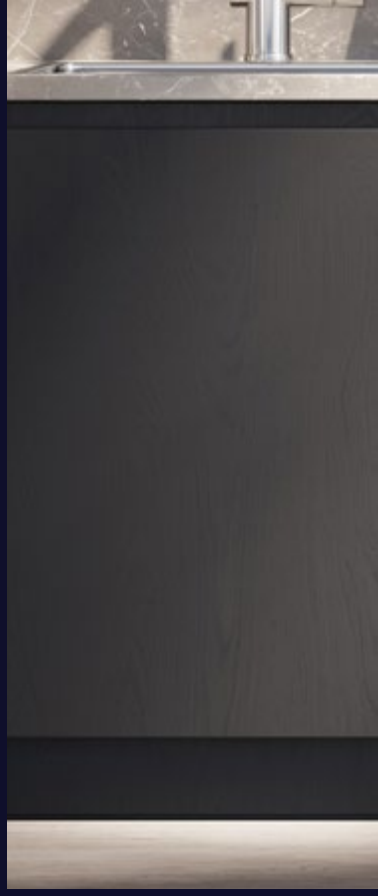

# Meer resultaat, minder verbruik

Siemens ontwikkelt al jaren apparatuur die het milieu ontziet. Dankzij nieuwe, slimme technieken verbruiken onze huishoudelijke apparaten weinig energie en water. En dat zie je terug in de EU-energieclassificaties. Veel van onze apparaten zijn zelfs zo zuinig, dat ze met hun verbruikswaarde ver onder de zuinigste Europese normering blijven. Zoals onze vaatwassers met label A.

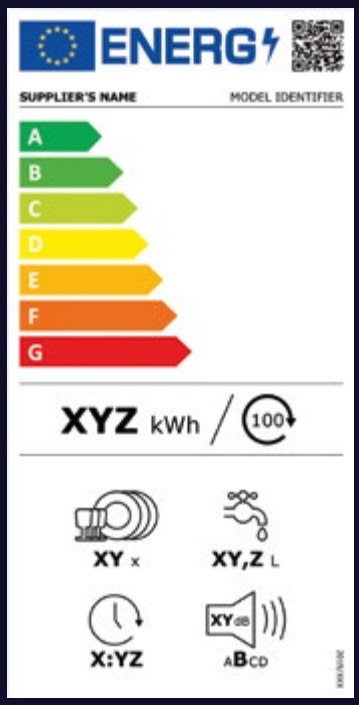

Huishoudelijke apparatuur neemt ongeveer de helft van het stroomverbruik van een gemiddeld huishouden voor haar rekening. Dat belast niet alleen het milieu, maar verhoogt ook je energierekening. Daarom is het belangrijk om bij het aanschaffen van een apparaat te letten op de water- en energiezuinigheid. Sinds 1995 geeft het Europese energielabel gestandaardiseerde informatie over het stroom- en waterverbruik van huishoudelijke apparatuur.

Op de huidige energielabels vind je een classificering van A tot en met G. Sinds 2021 worden er nieuwe methodes gebruikt om het stroomverbruik te meten en de klasse van een apparaat* te bepalen. Hierdoor kunnen apparaten die voorheen voorzien waren van een A- of B-label, nu geclassificeerd zijn in een lagere klasse.

Volgens de EU moet deze nieuwe wijze, voor zover mogelijk, rekening houden met het werkelijke gebruik van het product en het gemiddelde consumentengedrag weerspiegelen. Dit betekent bijvoorbeeld dat het energieverbruik voor wasmachines, was-droogmachines en vaatwassers niet langer per jaar wordt gespecificeerd, maar per 100 was- of droogcycli.

Via het energielabel kun je meer productinformatie bekijken door de QR-code rechts bovenaan te scannen. Via deze QR-code kom je in een database van de EU, waar je de specificaties kunt bekijken en downloaden voor alle apparaten die over het nieuwe energielabel beschikken. De database is ook direct via je browser te bekijken.

Meer informatie per productcategorie vind je op onze **website**.

*De ovens, kookplaten met afzuiging en afzuigkappen worden nog aangeduid met het oude energielabel.

# Alle aandacht voor jou en jouw apparatuur

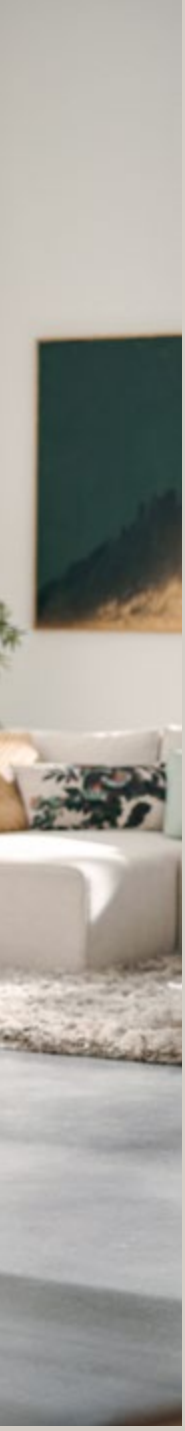

Als je kiest voor een huishoudelijk apparaat van Siemens, kies je ook voor de vakkundigheid van Siemens Service, met de kwaliteit die je van ons gewend bent. Ook wanneer er iets aan de hand is met je apparaat, ben je dus in goede handen.

Siemens Service is er niet alleen om een eventuele storing te verhelpen, je krijgt ook vakkundig antwoord op vragen over de bediening, het gebruik en het onderhoud van jouw apparatuur. Daarnaast hebben we 130 technici altijd voor je klaarstaan. Ze worden getraind op productkennis en kennen jouw huishoudapparaten daarom als geen ander.

In meer dan 90% van de gevallen lossen we de storing in één keer op. Na de reparatie nemen we contact met je op om te vragen of je tevreden bent over de geleverde service. Zo streven we continu naar verbetering van onze diensten. We leveren onberispelijk werkende huishoudapparatuur, daar hoort een even onberispelijke service bij.

**Siemens Service online**
Als je kiest voor een product van Siemens, kun je altijd en overal de hulp inroepen van echte experts – tijdens de hele levensduur van je apparaat. Zo biedt onze interactieve Siemens Service Assistent, waar en wanneer je wil, snelle en deskundige hulp. Hiermee vind je in een paar stappen het antwoord op de meest voorkomende problemen en storingen. Ook heb je hier toegang tot alle gebruiksaanwijzingen en kun je direct accessoires en onderhoudsmiddelen bestellen. Bezoek onze **website** voor meer informatie.

**Zelfhulp**
Wanneer je snel meer wil weten over het gebruik en onderhoud van je huishoudapparaten, bekijk dan de handige zelfhulpvideo’s op ons YouTube-kanaal **Siemens Home Nederland**. In de video's zie je bijvoorbeeld hoe je jouw koelkast verbindt met de Home Connect-app, hoe je jouw inductiekookplaat reinigt of wat een bepaalde foutmelding betekent op je apparaat. Helder in beeld gebracht en duidelijk toegelicht.

**Zeven dagen per week bereikbaar**
Ons Siemens Contact Center kun je elke werkdag bereiken voor advies en informatie van 8.00 - 20.00 uur en op zaterdag van 9.00 - 17.00 uur, telefonisch of via de chat.
Bel 088-424 4020 of bezoek onze **website**.

**Originele onderdelen tot 15 jaar na productie**
Een beter uithoudingsvermogen dankzij een langere verkrijgbaarheid van onderdelen. Zo zijn bijna alle originele onderdelen voor onze grote huishoudapparaten die sinds 2023 zijn geproduceerd tot 15 jaar (vanaf de productiedatum) verkrijgbaar. Voor kleine huishoudapparaten hebben wij de meeste onderdelen tot 10 jaar beschikbaar. *Dit geldt voor onderdelen die essentieel zijn voor het gebruik van het toestel, met uitzondering van onderdelen die niet zo lang te bewaren zijn.

15 jaar beschikbaarheid van onderdelen*

# Schone apparatuur. Optimaal genieten

Wil je extra lang en volop van je Siemens apparatuur genieten? Dan is het belangrijk deze goed te onderhouden en te reinigen. Hiermee verleng je de levensduur van het apparaat, werkt het apparaat op z'n best en haal je het maximale uit je aankoop. Onze reinigings- en onderhoudsmiddelen zijn speciaal ontwikkeld voor onze keukenapparatuur, zijn uitvoerig getest en voldoen aan alle kwaliteits- en veiligheidseisen.

**Siemens webshop**
Of je nu op zoek bent naar middelen voor onderhoud, reiniging, ontkalking of het polijsten van roestvrijstaal: in de Siemens webshop vind je ze allemaal. Verken onze producten voor reiniging en onderhoud van jouw Siemens inbouwappatuur voor de keuken. Door deze geteste en goedgekeurde producten te gebruiken, verbeter je de prestaties van je apparaat. En wanneer je ze bestelt via onze webshop heb je ze binnen 2 tot 3 werkdagen in huis.

**Bekijk** ons complete assortiment reinigings- en onderhoudsproducten.

# Nog meer voordeel met My Siemens

Kies je een Siemens product, dan kies je voor slimme, vooruitstrevende technologie in je huishouden. Wil je nóg meer halen uit je apparatuur? Registreer deze dan via **My Siemens**.

Door je product te registreren via My Siemens kunnen wij je beter van dienst zijn. Hier heb je jouw productgegevens altijd bij de hand en vind je alle relevante productinformatie, zoals bijpassende accessoires, gebruikstips en garantievoorwaarden. Daarnaast ontvang je regelmatig bijzondere aanbiedingen voor bijvoorbeeld een kookworkshop in Inspiratiehuis 20|20 of artikelen uit onze webshop. Je ontdekt altijd iets nieuws met My Siemens.

**Meer productinformatie online**
Wist je dat op onze **website** alle producten staan met hun technische specificaties en maatschetsen? Ook vind je er beoordelingen van anderen die al een Siemens apparaat kochten.

**Alle voordelen op een rij:**
- aantrekkelijke garantiemogelijkheden
- elk jaar kans op het terugwinnen van de aanschafprijs van je product
- shopaanbiedingen
- kook- en gebruikstips
- recepten
- informatie over de laatste acties
- uitnodigingen voor evenementen

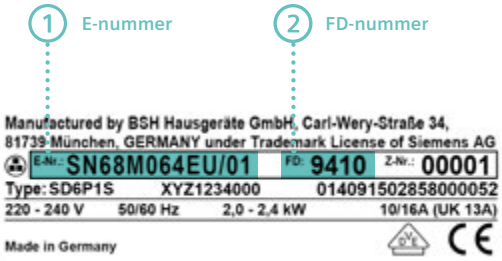


**Typenummer**
Op ieder apparaat staat het typenummer. Dit nummer (zie hierboven) bevat een zogenaamd E-nummer (nummer 1) en een FD-nummer (nummer 2). Houd deze nummers bij de hand wanneer je contact met ons opneemt, zodat wij je snel en efficiënt kunnen helpen. Kun je het typenummer niet vinden? Kijk dan op onze **website**.

# Ontdek Siemens in Inspiratiehuis 20|20

Kom naar de Siemens showroom in Inspiratiehuis 20|20 en ontdek zelf de toekomst van koken. Bewonder, voel en probeer de nieuwste Siemens apparaten en laat jezelf vrijblijvend en uitgebreid informeren door onze specialisten.

**Proef de Siemens sfeer**
Voelen, ruiken, proeven, zien en proberen, dat kan in de Siemens showroom in Inspiratiehuis in Hoofddorp. In het schitterend vormgegeven en circulaire gebouw vind je de meest uitgebreide collectie Siemens huishoudapparaten. Zo ontdek je altijd het apparaat dat perfect aansluit bij jouw lifestyle en wensen. Kijk voor meer informatie op **inspiratiehuis2020.nl**.

**Vrijblijvend advies op maat**
Je bent van harte welkom om vrijblijvend rond te kijken. Heb je specifieke vragen? Dan adviseren we je een afspraak te maken. Ons vakkundige team geeft je dan advies op maat: we laten je alle mogelijkheden zien aan de hand van jouw individuele situatie en wensen. We zijn ervan overtuigd dat je onze apparatuur niet moet zien, maar beleven.

**Kookdemonstratie**
Nieuwsgierig naar onze inbouwapparatuur? Kom zelf kijken en proeven tijdens één van de kookdemonstraties in Inspiratiehuis. Tijdens de Siemens kookdemonstratie maak je kennis met de bakoven, (combi-)stoomoven en inductiekookplaat, krijg je tips en proef je de bereide gerechten. Ook krijg je de gelegenheid om vragen te stellen. Meld je aan om zeker te zijn van een plek. Er is altijd wat te beleven in Inspiratiehuis. Kies een datum en tijdstip en schrijf je in via **inspiratiehuis2020.nl/demonstratie**.

**Kookworkshop**
Heb je een (combi-)stoomoven aangeschaft en wil je alle mogelijkheden van dit slimme apparaat leren benutten? Volg dan een workshop in de Siemens kookstudio onder begeleiding van een professionele kok. Tijdens de kookworkshop maak je kennis met de belangrijkste bereidingstechnieken door samen met de andere deelnemers een driegangenlunch of -diner te bereiden, waarvan je later in de middag of avond gezamenlijk geniet. Kijk voor deelnamekosten en de actuele kalender op **inspiratiehuis2020.nl/workshop.**

**Google, zet de oven aan**
Siemens huishoudapparaten met Home Connect zijn op afstand bedienbaar én communiceren met elkaar. Dit biedt heel veel mogelijkheden die het huishouden leuker en gemakkelijker maken.
Wil je hier meer over leren? Kom dan naar de Home Connect-workshop in Inspiratiehuis. Hier maak je kennis met de mogelijkheden van ieder Home Connect-keukenapparaat en hoe je die zelf thuis instelt. Ook kom je meer te weten over de Home Connect-partners voor nóg meer functionaliteiten, zoals Amazon's Alexa of Google Assistant. **inspiratiehuis2020.nl/workshop**.

INSPIRATIE HUIS 20 20

ontdek jouw keukenapparatuur.

De actuele agenda en openingstijden vind je op **de website van Inspiratiehuis**. Maak een afspraak voor een persoonlijk advies of meld je aan voor één van de workshops of kookdemonstraties.

**Virtuele showroom**
Ben je niet direct in de gelegenheid om naar Hoofddorp te komen? Neem dan alvast een virtueel kijkje in de Siemens showroom. Via onze online tour beweeg je zelf door de ruimte en vind je veel informatie over onze apparatuur: **inspiratiehuis2020.nl/online-tour**.

**Siemens showroom, Inspiratiehuis 20|20**
Taurusavenue 36, 2132 LS Hoofddorp.
Open van dinsdag tot en met zaterdag van 9.30 - 17.00 uur.
Voor actuele informatie kijk op **inspiratiehuis2020.nl/**.

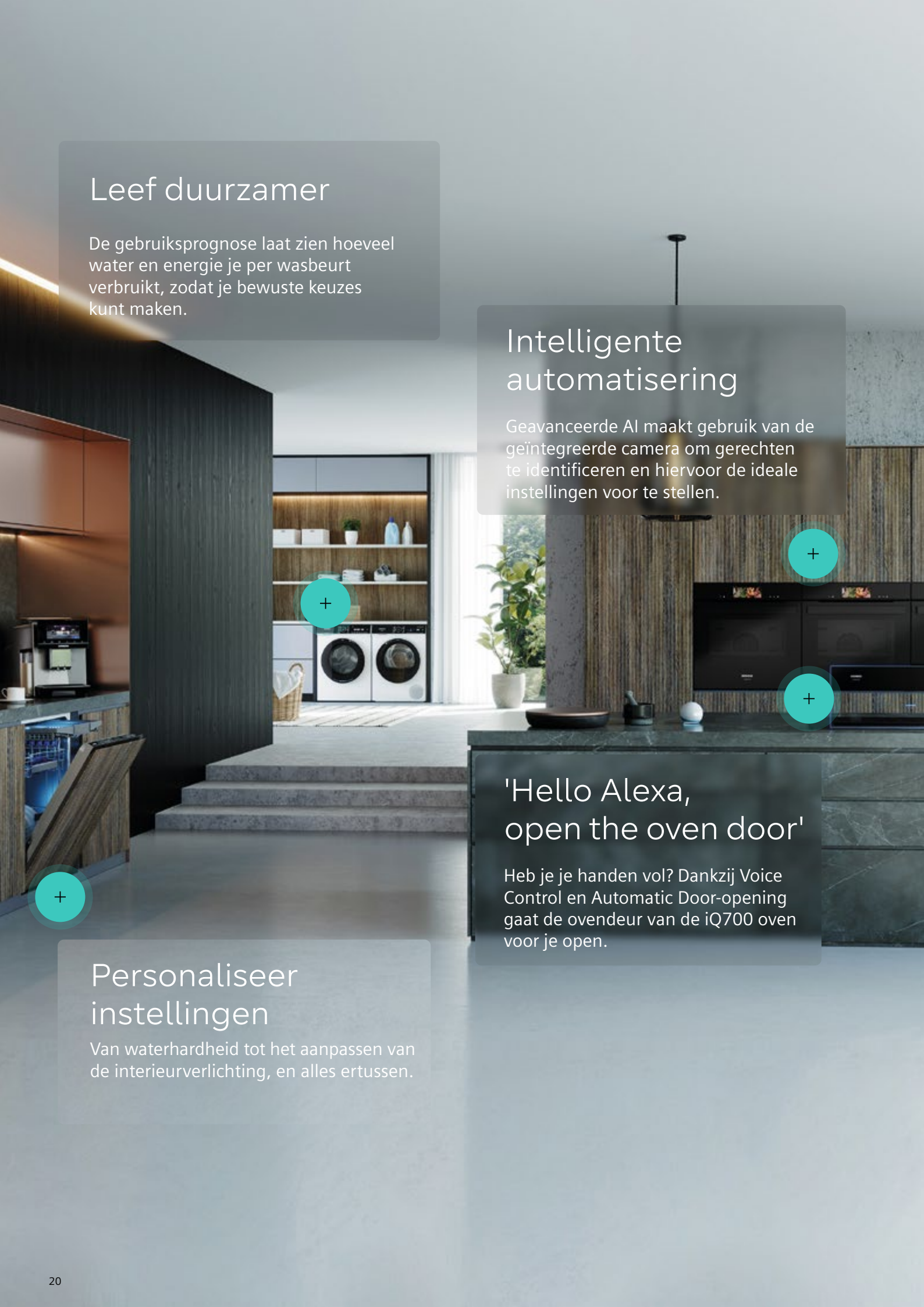

## Leef duurzamer

De gebruiksprognose laat zien hoeveel water en energie je per wasbeurt verbruikt, zodat je bewuste keuzes kunt maken.

## Intelligente automatisering

Geavanceerde AI maakt gebruik van de geïntegreerde camera om gerechten te identificeren en hiervoor de ideale instellingen voor te stellen.

## 'Hello Alexa, open the oven door'

Heb je je handen vol? Dankzij Voice Control en Automatic Door-opening gaat de ovendeur van de iQ700 oven voor je open.

## Personaliseer instellingen

Van waterhardheid tot het aanpassen van de interieurverlichting, en alles ertussen.

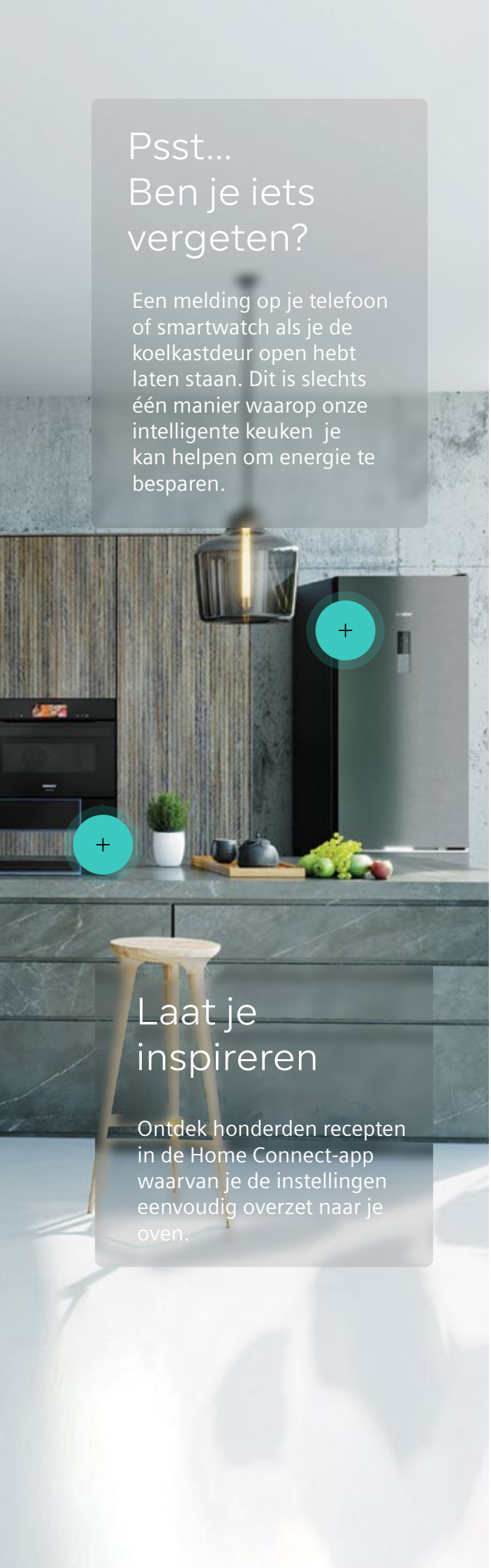

## Psst... Ben je iets vergeten?

Een melding op je telefoon of smartwatch als je de koelkastdeur open hebt laten staan. Dit is slechts één manier waarop onze intelligente keuken je kan helpen om energie te besparen.

## Laat je inspireren

Ontdek honderden recepten in de Home Connect-app waarvan je de instellingen eenvoudig overzet naar je oven.

# Ervaar de intelligente keuken van vandaag met de Home Connect-app

Stel je voor: honderden zintuigstrelende recepten, intelligente functies en oplossingen voor het besparen van water en energie – allemaal binnen handbereik. Met jouw intelligente Siemens keuken en de Home Connect-app.

Stuur receptinstellingen vanaf je telefoon naar je oven. Vertel je vaatwasser dat hij sneller moet werken, waar je ook bent. Of laat je wasmachine het programma afronden voor je thuiskomt. Stem de verlichting van je afzuigkap af op je stemming en leef bewuster zonder enige moeite. Met de intelligente keuken is alles mogelijk.

Meer informatie over Home Connect vind je op onze **website**.

Partners

CONNECTED BY Home Connect

works with alexa

works with Google Home

# De iQ700-ovenserie: overtuigend in ieder opzicht

Een slimme oven die gemaakt is van slimme materialen. Dat is de iQ700-oven. De ovendeur is van hoogwaardig glas, ontworpen om de warmte binnen te houden en tegelijkertijd je intelligente oven te laten stralen. De greep is zo gemaakt dat je hem bijna niet ziet als je voor de oven staat, maar die biedt je een stevige houvast wanneer je deze nodig hebt om gerechten gemakkelijk in de oven te plaatsen en uit de oven te halen.

**Maak verbinding met je oven**
Ontdek de slimme functies van de iQ700-oven en til jouw kooktalent naar een hoger niveau. Bak je gerechten zo bruin als jij lekker vindt en controleer de status op je smartphone terwijl je bijvoorbeeld geniet van een avond met vrienden. Je slimme oven houdt jouw gerechten in de gaten en zorgt voor een perfect resultaat.

**Intelligent verbonden. Prachtig ontworpen**
De iQ700-oven is niet alleen slim: je kiest ook voor een prachtig designstatement in je keuken. Onze ontwerpers hebben de indrukwekkende functionaliteit van de iQ700-oven in een verbluffend jasje gestoken: elegantie gecombineerd met prestatie. Zo ziet je keuken er net zo slim uit als hij daadwerkelijk is. Alle randen, rondingen en afmetingen zijn perfect uitgelijnd om je dagelijks leven gemakkelijker én mooier te maken. De oven is ontwikkeld om je smaak te stimuleren, je ogen te strelen en je zintuigen te prikkelen.

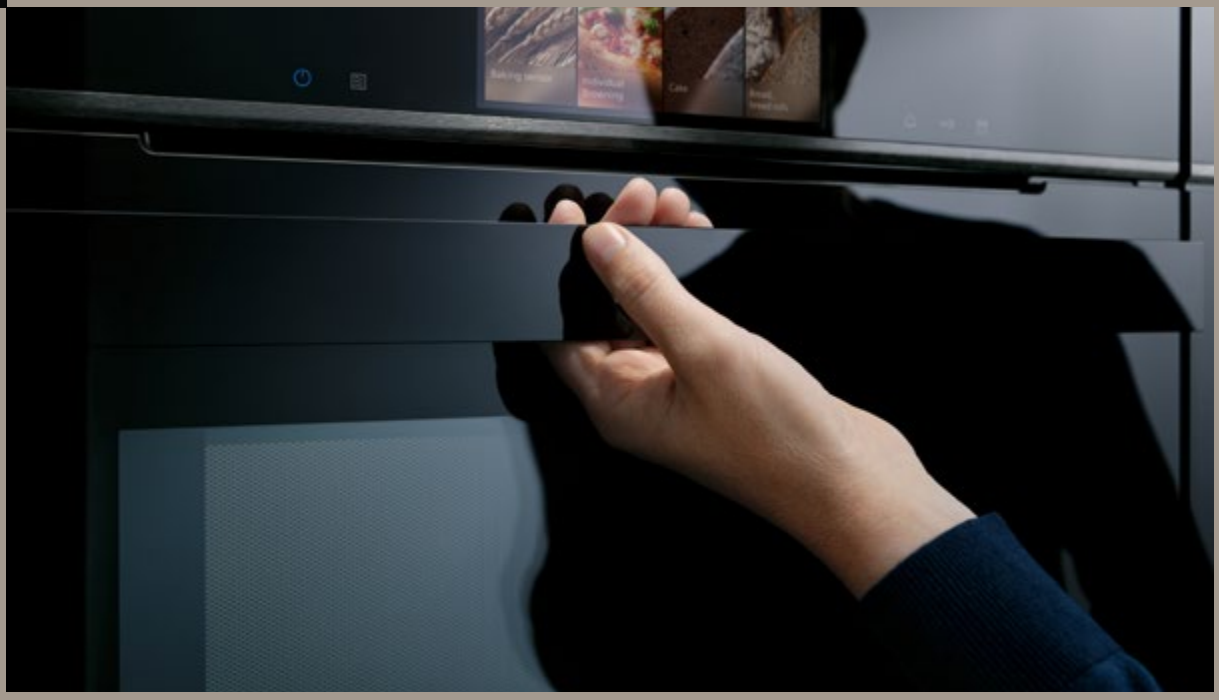

›› Een greep die lijkt te verdwijnen

**Kies jouw favoriete niveau van knapperigheid**
De iQ700-oven is uitgerust met de Individuele Bruining-functie en biedt een keuze uit vijf verschillende bruiningsniveaus. En terwijl je gerecht in de oven staat, houdt de geïntegreerde camera het door jou gekozen bruiningsniveau nauwlettend in de gaten. Als je gerecht klaar is, schakelt de oven automatisch uit en krijg je een melding op je smartphone dat het gewenste bruiningsniveau is bereikt. Altijd je lievelingsgerecht precies zoals jij het lekker vindt.

**Bekijk de voortgang, op afstand**
Je hoeft niet voor je oven te blijven staan om je gerecht in de gaten te houden. Vanaf nu kun je je gelijkmatig bruinende gerechten gewoon op je telefoon bekijken, waar je ook bent, dankzij de geïntegreerde camera in je iQ700-oven en de Home Connect-app. Je kunt zelfs watertandend lekkere timelapse-video's maken en doorsturen naar je vrienden.

›› Maak watertandend lekkere timelapse-video's en stuur ze naar je vrienden

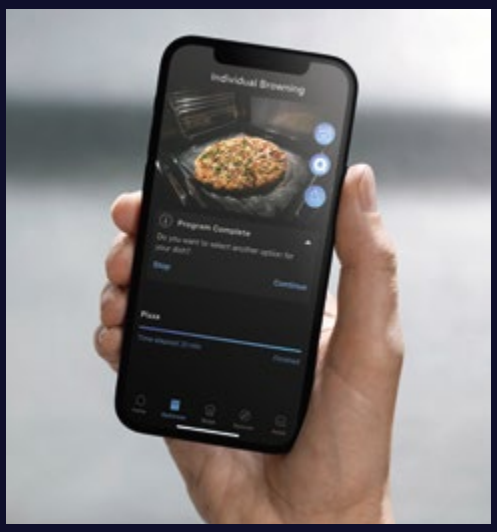

# Zelfs de basis is niet gewoon



**fullSteam Plus: snel en gezond koken**
Met deze stoomfunctie kook je niet alleen gezonder, maar ook sneller. De perfect uitgebalanceerde combinatie van stoom en warmte gaart je gerecht tot op 120 °C en zorgt dat je maaltijd tot wel 50% sneller klaar is dan op de gebruikelijke 100 °C. Op die manier blijven voedingsstoffen en vitamine C nog beter behouden. En met de vaste wateraansluiting heb je altijd vers kraanwater om mee te stomen en hoef je nooit meer het waterreservoir handmatig bij te vullen.

**Air Fry: een toevoeging aan je oven**
Jouw favoriete gefrituurde gerechten bereiden met je oven? Dat kan door het toevoegen van de nieuwe Air Fry-functie aan je oven met Home Connect. Met slechts een fractie van de olie die je gewend bent, bereid je heerlijk knapperige en gezonde gerechten. De Air Fry-functie is beschikbaar via de Home Connect-app en kan worden opgeslagen onder de Favorieten-functie.

**activeClean®: voor de perfect schone oven**
Na al het bakken en koken hoef je je geen zorgen te maken over het reinigen van de oven, want deze reinigt zichzelf met activeClean®. Tijdens dit proces, pyrolyse genoemd, verandert extreme hitte voedselresten in as, die je daarna simpelweg wegveegt met een doekje. Dit is niet alleen de efficiëntste manier om de volledige binnenkant van je oven, inclusief de inhangrails, schoon te maken, maar ook de makkelijkste. Je oven blinkt weer als nieuw.

**Oven Assistant met Voice Control en Automatic Door-opening: de ideale keukenassistent**
Onze slimme oven luistert, geeft tips en beantwoordt je vragen. Alles voor perfecte resultaten. Verbind je oven met de Home Connect-app en de Oven Assistant helpt je bij het kiezen van het juiste programma en de juiste instellingen. Gebruik Voice Control via Amazon Alexa om met je stem de baktijd te versnellen of te verlengen, of om de ovendeur te openen wanneer je gerecht klaar is.

# Touch-bediening voor intuïtieve navigatie

Het iQ700-ovenmenu is toegankelijk via het hoge resolutie TFT-touchdisplay. Het heldere contrast en de kleuren van het display representeren de hoge functionaliteit van de oven en zorgen er tegelijkertijd voor dat je gemakkelijk door alle opties navigeert. Met de duidelijke afbeeldingen van alle voorgeprogrammeerde gerechten, de verschillende bruiningsniveaus en instructies wordt koken nóg intuïtiever en plezieriger.

**Intuïtief design: het TFT-touchdisplay**
Alle iQ700-ovens zijn voorzien van een groot TFT-display. Dankzij de eenvoudige menustructuur navigeer je gemakkelijk door het display naar het gewenste programma of de juiste instellingen. De ovens beschikken over automatische programma's met bijbehorende aanbevolen instellingen om het beste uit je oven te halen.

›› Een nieuwe gebruikservaring: simpel en mooi

**Blijf verbonden tot het avondeten**
Via het touchscreen wijzig je de instellingen van het door jou gekozen programma. Je oven houdt je op de hoogte van het voorverwarmingsproces, dat je tussentijds met een aanraking van het scherm kunt regelen en versnellen. Tot slot schakelt de oven zich automatisch uit als het programma is voltooid en je gerecht klaar is om te serveren.

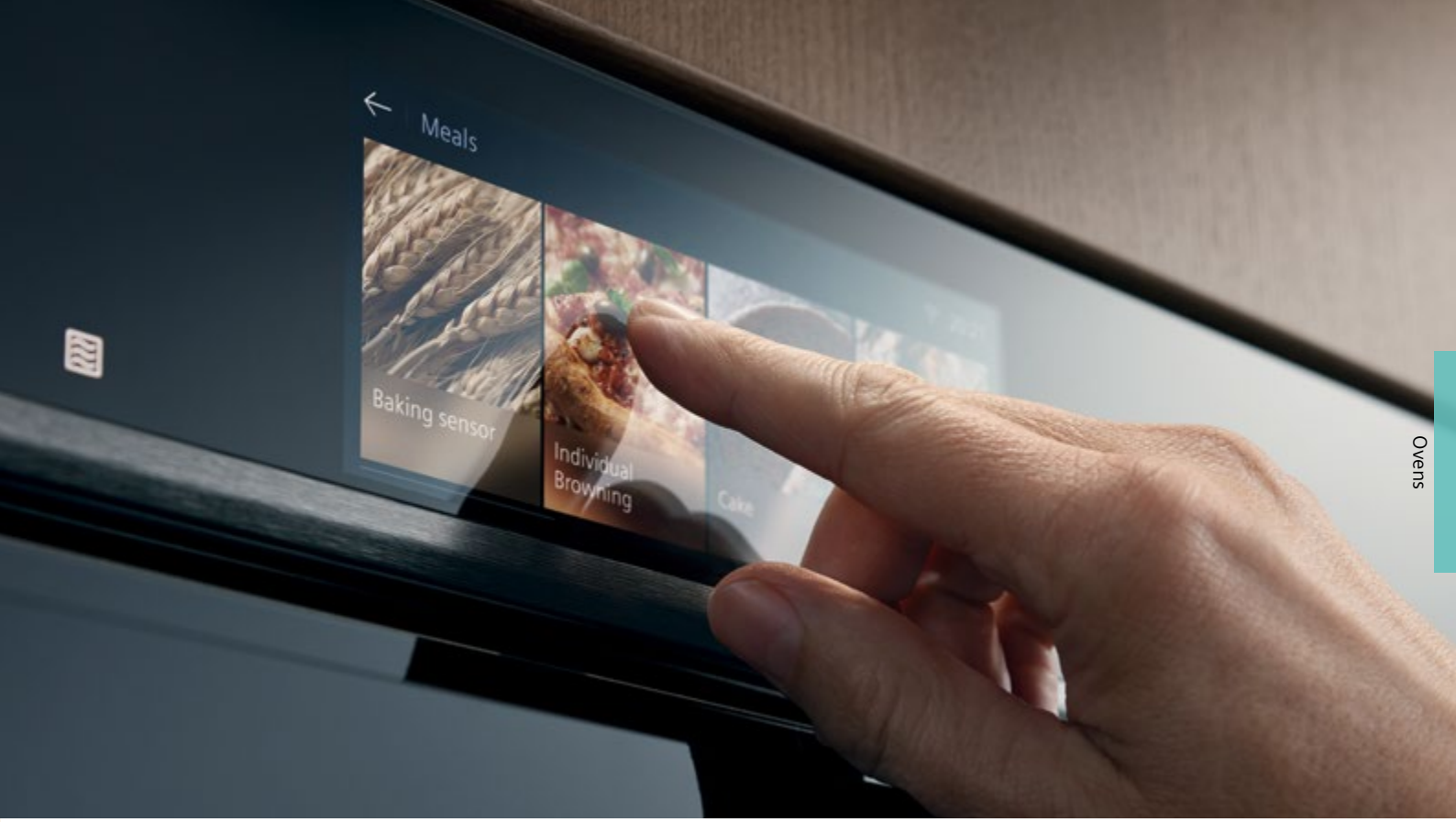


## In totaal zijn er drie verschillende displays, afhankelijk van de oven die je kiest:

**TFT-touchdisplay Pro**
**160 mm x 70 mm**
Een gebruiksvriendelijke menustructuur, soepele navigatie en een groot kleurendisplay dat vanuit elke hoek leesbaar is.

**TFT-touchdisplay Plus**
**96 mm x 42 mm**
Een gebruiksvriendelijke menustructuur, soepele navigatie en een contrastrijk kleurendisplay.

**TFT-touchdisplay**
**90 mm x 30 mm**
Een gebruiksvriendelijke menustructuur en touch-bediening.

# Jouw favoriete combinatie past perfect

**Ontdek de oven die bij je past**
Door het beantwoorden van een aantal vragen, vind je met onze online **keuzehulp** eenvoudig en snel jouw ideale (stoom)oven.

Siemens inbouwapparatuur herdefinieert zowel je keuken-perceptie als je kookervaring. Ervaar hoe slimme technologie, vernuftige inbouwoplossingen en elegant design zijn afgestemd op jouw keuken – op zichzelf of gecombineerd. Naast elkaar of boven elkaar, het totaalplaatje maakt altijd indruk. Tot in het kleinste detail.

Kies en combineer de iQ700-ovenmodellen in verschillende afmetingen en met diverse functies, tot aan het bereiden van je favoriete koffie met de inbouw espressovolautomaat – mooi en functioneel tegelijk.

**Intelligent verbonden.**
**Prachtig gecombineerd**
Dankzij design en functie. Jij bepaalt welke functies jouw ideale opstelling moet vervullen met de veelzijdige keukenapparaten van Siemens. Bereid diverse soorten gerechten in jouw ovencombinatie – en houd ze warm in de warmhoudlade. Of serveer ze direct op voorverwarmde borden.

**Tot in het kleinste detail**
Hoogwaardige materialen, zoals glas en staal van hoge kwaliteit prikkelen de zintuigen met hun kleur en textuur. De TFT-touchdisplays schakelen discreet uit als de oven niet in gebruik is, wat zorgt voor een visueel geheel. Het functionele design is even helder als de belijning van onze apparaten: aantrekkelijk én gebruiksvriendelijk.

**Hoe dan ook. Jouw manier**
Er zijn oneindig veel mogelijkheden als het gaat om het creëren van de door jou gewenste aanblik. Dankzij de vele keukenoplossingen die Siemens te bieden heeft, zijn de mogelijkheden om je apparatuur in te delen eindeloos. Wat dacht je van een heerlijke cappuccino uit de inbouw espressovolautomaat terwijl je wacht op je zelfgemaakte appeltaart?

# Koken was nog nooit zo eenvoudig

Onze iQ700-bakovens met innovatieve functies besparen je veel tijd en inspanning. Ze bieden alles wat je van een oven verwacht en alles waar je niet eens aan gedacht hebt. Plus een ongeëvenaarde gebruikservaring.

**bakingSensor Plus: perfecte bakresultaten**
De bakingSensor Plus meet het vochtgehalte in de oven en schat de eindtijd in van je gerecht. Door middel van artificial intelligence ontvang je updates over de kooktijd via de Home Connect-app.

**roastingSensor Plus: perfecte braadresultaten**
De roastingSensor Plus meet met behulp van de 3-punts-kerntemperatuurmeter continu de kerntemperatuur van je gerecht. Handig wanneer je de gaarheid van je gerecht nauwlettend in de gaten moet houden, zoals bij gevogelte, vis of vlees. Dankzij artificial intelligence houdt je oven je via updates in de Home Connect-app op de hoogte van de resterende kooktijd.

**cookControl Pro: altijd perfecte resultaten**
Selecteer je gerecht via het gebruiksvriendelijke TFT-touchdisplay. De oven past automatisch de juiste instellingen toe en schakelt zichzelf uit als je gerecht klaar is.

**Crisp Finish: altijd krokante resultaten**
Wil je er zeker van zijn dat jouw gerecht een lekker knapperige korst krijgt? Gebruik dan de Crisp Finish-functie, die vocht verwijdert tijdens het bakken voor een extra krokant resultaat.

**softMove: zacht openen en sluiten van je ovendeur**
Met softMove open en sluit je je oven gemakkelijk en zorgvuldig. Het softMove-sluitingsmechanisme zorgt ervoor dat de ovendeur discreet opent en sluit. softMove zit op alle grote en compacte iQ700-ovens met een klapdeur, en ook op enkele iQ500-ovens.

**Halogeen-, led- en multiledverlichting: elk gerecht helder uitgelicht**
Siemens ovens hebben verschillende soorten verlichting: halogeen, led of multiled, afhankelijk van welk model oven je kiest. Jouw gerecht is altijd perfect verlicht. Een extra pluspunt van ledverlichting: het is bijzonder energie-efficiënt en gaat lang mee.

**Telescooprails: eenvoudige toegang tot je gerecht**
Met de telescooprails met stopfunctie schuif je bakblikken, braadsledes en roosters veilig in en uit de oven. De telescooprails schuiven aan beide kanten soepel uit en stoppen op de verste stand. Je hebt een goed overzicht en kunt overal bij. De telescooprails voor de ovens met activeClean® zijn ook pyrolyse-bestendig.

**Home Connect**
Met de eenvoudig te bedienen Home Connect-app heb je toegang tot, en beheer je je oven waar en wanneer je maar wilt. Start en stop kook-programma's en pas instellingen aan – zonder dat je in de keuken bent.
Of bekijk de ruime keuze aan culinaire hoogstandjes in recipeWorld. Zodra je jouw favoriete recept hebt gekozen, stuur je de instellingen naar je oven voor een perfecte bereiding.

# Koken met stoom: het gezonde alternatief

Gaar met stoom, rooster met de hetelucht-functie of combineer beide met de fullSteam Plus-functie van de Siemens iQ700-bakoven met stoom. Dankzij de innovatieve samenvoeging van stoom en hete lucht is de oven niet alleen ideaal voor vlees, vis en groente, maar ook voor brood, cake en gebraad. Door te stomen blijven smaak, structuur, vitaminen en voedingsstoffen behouden. Stoom hele maaltijden gaar, warm groente op, of maak indruk met de sous-videfunctie.

**fullSteam Plus: snel en gezond koken**
Met deze stoomfunctie kook je niet alleen gezonder, maar ook sneller. De perfect uitgebalanceerde combinatie van stoom en warmte gaart je gerecht tot op 120 °C en zorgt dat je maaltijd tot wel 50% sneller klaar is dan op de gebruikelijke 100 °C. Op die manier blijven voedingsstoffen en vitamine C nog beter behouden.

**pulseSteam: in een handomdraai krokante en sappige gerechten**
Met de pulseSteam-functie maak je in een handomdraai perfecte gerechten. Tijdens het gehele bakproces voegt de oven 'gepulseerd' stoom toe. Hierdoor droogt een gerecht niet uit, en krijg je knapperige resultaten met behoud van de malsheid. pulseSteam is ook een ideale toevoeging wanneer je gerechten opwarmt.

**steamBoost: voeg stoom toe op elk gewenst moment**
Naast de pulseSteam-functie is er nu ook de steamBoost-functie. Hiermee voeg je op elk gewenst moment in het bakproces drie minuten lang intensieve stoom toe met één druk op de knop. Zo krijg je net dat extra knapperige bakresultaat.

**Sous-vide: koken als een professional**
Een geheel nieuwe smaakbeleving bij je thuis met de sous-videfunctie in combinatie met de vacumeerlade. Met de vacumeerlade verpak je je gerechten perfect vacuüm. Hierna gaar je ze langzaam in de stoomoven door de sous-videfunctie. Gerechten behouden bij deze unieke, professionele bereidingswijze alle smaak, voedingsstoffen en textuur. Geniet van boterzachte resultaten met een intense smaak.

**Vaste wateraansluiting: stomen zonder bijvullen**
Nieuw is de vaste wateraansluiting van onze iQ700-ovens. Hiermee heb je altijd vers water om mee te stomen en hoef je nooit meer het niveau in het waterreservoir in de gaten te houden of tussentijds handmatig bij te vullen.

# Minimale inspanning voor een schone oven

**activeClean®-pyrolyse: je oven weer als nieuw**
Het reinigingssysteem activeClean® klinkt bijna te mooi om waar te zijn: met één druk op de knop reinigt de oven zichzelf. Het automatische programma gebruikt hoge temperaturen om etensresten tot as te verbranden. Jij hoeft alleen maar een doekje door de ovenruimte te halen en de oven is weer blinkend schoon. Een ander voordeel is dat je geen dure of milieubelastende schoonmaakmiddelen nodig hebt.

**De telescooprails met stopfunctie zijn ook geschikt voor activeClean®**
Ook de telescooprails zijn pyrolysebestendig en kunnen tijdens het programma in de oven blijven.

**ecoClean-katalyse: terwijl je bakt, reinigt de oven zichzelf**
Een ecoClean-katalysewand reinigt zichzelf wanneer je de oven gebruikt. Op de ecoClean-wanden zit een speciale coating van poreus keramiek. Deze absorbeert vuil en vetspetters en breekt ze af bij een hoge temperatuur. Bakovens met ecoClean zijn voorzien van een achterwand met katalytische coating.

**ecoClean Plus: zelfreinigende katalytische plafond, achterwand en zijwanden**
De luxere ovens zijn uitgerust met ecoClean Plus: de achter- en zijwanden én het plafond zijn voorzien van een katalytische coating.

**humidClean Plus: perfect voor een snelle reiniging tussendoor**
Voeg eenvoudig een druppel afwasmiddel toe aan 400 ml water. Giet dit mengsel in het midden van de volledig afgekoelde bodem van de ovenruimte. Stel het reinigingsprogramma humidClean Plus in en laat de oven de rest doen. Zodra het programma is afgelopen, kun je het vuil eenvoudig verwijderen met een vaatdoekje of een zachte borstel.

Een Siemens oven vergt minimale reiniging met de hand. Je oven doet het zwaarste werk namelijk zelf met functionaliteiten als activeClean®-pyrolyse en ecoClean-katalyse.

# iQ700 Bakovens met magnetron

## iQ700 bakoven met magnetron en pulseSteam, camera, Home Connect

studioLine

Home Connect

**HN978GQB1**

**Verwarmingssystemen en functies:**
- varioSpeed bakoven met magnetron met 27 verwarmingsmethoden: 4D hetelucht, Onder- en bovenwarmte, Circulatiegrill, Grootvlakgrill, Kleinvlakgrill, Pizzastand, coolStart, Onderwarmte, Intensieve warmte, Langzaam garen, Voorverwarmen borden, Drogen, Warmhouden, Hetelucht mild, Onder- en bovenwarmte Grill, regenereren, gistdeeg laten rijzen
- Max. vermogen: 800 W | 5 Vermogensinstellingen magnetron (90 W, 180 W, 360 W, 600 W, boost) met inverter techniek
- Externe stoomopwekking
- cookControl Pro
- **Home Connect**

**Design:**
- studioLine blackSteel design
- studioLine glazen greep

**Comfort / Zekerheid:**
- TFT-Touchdisplay Pro (160 mm x 70 mm)
- Inhoud: 67 liter
- Temperatuurregeling van 30 °C - 300 °C
- steamBoost
- **bruiningsgraad-detectie door camera**
- **roastingSensor Plus**
- **bakingSensor Plus**
- Crisp Finish
- dualLed ledverlichting, uitschakelbaar
- Klapdeur met softMove

**Reiniging:**
- **activeClean®**: pyrolytisch reinigingsysteem
- humidClean Plus reinigingssysteem

**Inhangroosters / uittreksysteem:**
- Telescooprails 1-voudig, pyrolysebestendig

**Toebehoren:**
- Geëmailleerd bakblik, Combi rooster, Universele braadslede

**Technische specificaties:**
- Inbouwmaten (hxbxd): 585 - 595 x 560 - 568 x 550 mm
- Aansluitwaarde: 3,6 kW

**studioLine extra's:**
- studioLine blackSteel design
- studioLine glazen greep
- Camera • roastingSensor Plus

**EAN** 4242003902394

## iQ700 bakoven met magnetron, Home Connect

studioLine

Home Connect

**HM978GNB1**

**Verwarmingssystemen en functies:**
- varioSpeed bakoven met magnetron met 21 verwarmingssystemen: 4D hetelucht, Onder- en bovenwarmte, Circulatiegrill, Grootvlakgrill, Kleinvlakgrill, Pizzastand, coolStart, Onderwarmte, Intensieve warmte, Langzaam garen, Voorverwarmen borden, Drogen, Warmhouden, Hetelucht mild, Onder- en bovenwarmte Grill
- Max. vermogen: 800 W | 5 Vermogensinstellingen magnetron (90 W, 180 W, 360 W, 600 W, boost) met inverter techniek
- cookControl Pro
- **Home Connect**

**Design:**
- studioLine blackSteel design
- studioLine glazen greep

**Comfort / Zekerheid:**
- TFT-Touchdisplay Pro (160 mm x 70 mm)
- Inhoud: 67 liter
- Temperatuurregeling van 30 °C - 300 °C
- **roastingSensor Plus**
- **bakingSensor Plus**
- Crisp Finish
- Ledverlichting, uitschakelbaar
- Klapdeur met softMove

**Reiniging:**
- **activeClean®**: pyrolytisch reinigingsysteem
- humidClean Plus reinigingssysteem

**Inhangroosters / uittreksysteem:**
- Telescooprails 1-voudig, pyrolysebestendig

**Toebehoren:**
- Geëmailleerd bakblik, Combi rooster, Universele braadslede

**Technische specificaties:**
- Inbouwmaten (hxbxd): 585 - 595 x 560 - 568 x 550 mm
- Aansluitwaarde: 3,6 kW

**studioLine extra's:**
- studioLine blackSteel design
- studioLine glazen greep
- roastingSensor Plus

**EAN** 4242003902356

## iQ700 bakoven met magnetron, Home Connect

studioLine

Home Connect

**HM976GMB1**

**Verwarmingssystemen en functies:**
- varioSpeed bakoven met magnetron met 19 verwarmingssystemen: 4D hetelucht, Onder- en bovenwarmte, Circulatiegrill, Grootvlakgrill, Kleinvlakgrill, Pizzastand, coolStart, Onderwarmte, Langzaam garen, Voorverwarmen borden, Warmhouden, Hetelucht mild, Onder- en bovenwarmte Grill
- Max. vermogen: 800 W | 5 Vermogensinstellingen magnetron (90 W, 180 W, 360 W, 600 W, boost) met inverter techniek
- cookControl Pro
- **Home Connect**

**Design:**
- studioLine blackSteel design
- studioLine glazen greep

**Comfort / Zekerheid:**
- TFT-Touchdisplay Plus (96 mm x 42 mm)
- Inhoud: 67 liter
- Temperatuurregeling van 30 °C - 300 °C
- **roastingSensor Plus**
- Crisp Finish
- Ledverlichting, uitschakelbaar
- Klapdeur met softMove

**Reiniging:**
- **activeClean®**: pyrolytisch reinigingsysteem
- humidClean Plus reinigingssysteem

**Inhangroosters / uittreksysteem:**
- Telescooprails 1-voudig, pyrolysebestendig

**Toebehoren:**
- Geëmailleerd bakblik, Combi rooster, Universele braadslede

**Technische specificaties:**
- Inbouwmaten (hxbxd): 585 - 595 x 560 - 568 x 550 mm
- Aansluitwaarde: 3,6 kW

**studioLine extra's:**
- studioLine blackSteel design
- studioLine glazen greep
- roastingSensor Plus

**EAN** 4242003902301

## iQ700 Bakoven met magnetron

### iQ700 bakoven met magnetron, Home Connect

studioLine

Home Connect

**HM936GCB1**

**Verwarmingssystemen en functies:**
- varioSpeed bakoven met magnetron met 19 verwarmingssystemen: 4D hetelucht, Onder- en bovenwarmte, Circulatiegrill, Grootvlakgrill, Kleinvlakgrill, Pizzastand, coolStart, Onderwarmte, Langzaam garen, Voorverwarmen borden, Warmhouden, Hetelucht mild, Onder- en bovenwarmte Grill
- Max. vermogen: 800 W | 5 Vermogensinstellingen magnetron (90 W, 180 W, 360 W, 600 W, boost) met inverter techniek
- cookControl Pro
- **Home Connect**

**Design:**
- studioLine blackSteel design
- studioLine glazen greep

**Comfort / Zekerheid:**
- TFT-Touchdisplay Plus (96 mm x 42 mm)
- Inhoud: 67 liter
- Temperatuurregeling van 30 °C - 300 °C
- **roastingSensor Plus**
- Crisp Finish
- Ledverlichting, uitschakelbaar
- Klapdeur met softMove

**Reiniging:**
- ecoClean: zelfreinigende katalytische achterwand
- humidClean Plus reinigingssysteem

**Inhangroosters / uittreksysteem:**
- Telescooprails 1-voudig

**Toebehoren:**
- Geëmailleerd bakblik, Combi rooster, Universele braadslede

**Technische specificaties:**
- Inbouwmaten (hxbxd): 585 - 595 x 560 - 568 x 550 mm
- Aansluitwaarde: 3,6 kW

**studioLine extra's:**
- studioLine blackSteel design
- studioLine glazen greep
- roastingSensor Plus

**EAN** 4242003902295

## iQ700 Bakovens met stoom

### iQ700 bakoven met stoom, camera, vaste wateraansluiting, Home Connect

studioLine

A+ Home Connect

**HS958GED1**

**Verwarmingssystemen en functies:**
- Bakoven met stoom met 24 verwarmings-systemen: 4D hetelucht, Onder- en bovenwarmte, Circulatiegrill, Grootvlakgrill, Kleinvlakgrill, Pizzastand, coolStart, Onderwarmte, Intensieve warmte, Langzaam garen, Voorverwarmen borden, Drogen, Warmhouden, Hetelucht mild, Onder- en bovenwarmte Grill, stoom, regenereren, gistdeeg laten rijzen, ontdooien, **sous-vide**
- Externe stoomopwekking
- cookControl Pro
- **Home Connect**

**Design:**
- studioLine blackSteel design
- studioLine glazen greep

**Comfort / Zekerheid:**
- TFT-Touchdisplay Pro (160 mm x 70 mm)
- Inhoud: 71 liter
- Temperatuurregeling van 30 °C - 250 °C
- **Vaste wateraansluiting**
- **fullSteam Plus**
- steamBoost
- **bruiningsgraad-detectie door camera**
- **roastingSensor Plus**
- **bakingSensor Plus**
- dualLed ledverlichting, uitschakelbaar
- Klapdeur met softMove

**Reiniging:**
- ecoClean Plus: zelfreinigende katalytische plafond, achterwand, zijwanden
- humidClean Plus reinigingssysteem
- Volledig glazen binnendeur

**Inhangroosters / uittreksysteem:**
- varioClip telescooprails 1-voudig, met stop-functie

**Toebehoren:**
- Rooster, Spons, Geëmailleerd bakblik, Stoomschaal zonder gaatjes; formaat M, Stoomschaal met gaatjes; formaat M, Stoomschaal met gaatjes; formaat XL, Universele braadslede

**Technische specificaties:**
- Inbouwmaten (hxbxd): 585 - 595 x 560 - 568 x 550 mm
- Aansluitwaarde: 3,6 kW
- Energieklasse volgens EU-norm nr. 65/2014: A+ (op een schaal van A+++ t/m D)

**studioLine extra's:**
- studioLine blackSteel design
- studioLine glazen greep • roastingSensor Plus
- Vaste wateraansluiting • Camera

**EAN** 4242003902745

### iQ700 bakoven met stoom, autoOpen Door, Home Connect

studioLine

A+ Home Connect

**HS958KDB1**

**Verwarmingssystemen en functies:**
- Bakoven met stoom met 24 verwarmings-systemen: 4D hetelucht, Onder- en bovenwarmte, Circulatiegrill, Grootvlakgrill, Kleinvlakgrill, Pizzastand, coolStart, Onderwarmte, Intensieve warmte, Langzaam garen, Voorverwarmen borden, Drogen, Warmhouden, Hetelucht mild, Onder- en bovenwarmte Grill, stoom, regenereren, gistdeeg laten rijzen, ontdooien, **sous-vide**
- Externe stoomopwekking
- cookControl Pro
- **Home Connect** en automatische deuropening

**Design:**
- studioLine blackSteel design
- studioLine glazen greep

**Comfort / Zekerheid:**
- TFT-Touchdisplay Pro (160 mm x 70 mm)
- Inhoud: 71 liter
- Temperatuurregeling van 30 °C - 250 °C
- **fullSteam Plus**
- steamBoost
- **roastingSensor Plus**
- **bakingSensor Plus**
- Ledverlichting, uitschakelbaar
- Klapdeur met softMove, automatic opening

**Reiniging:**
- ecoClean Plus: zelfreinigende katalytische plafond, achterwand, zijwanden
- humidClean Plus reinigingssysteem
- Volledig glazen binnendeur

**Inhangroosters / uittreksysteem:**
- varioClip telescooprails 1-voudig, met stop-functie

**Toebehoren:**
- Rooster, Spons, Geëmailleerd bakblik, Stoomschaal zonder gaatjes; formaat M, Stoomschaal met gaatjes; formaat M, Stoomschaal met gaatjes; formaat XL, Universele braadslede

**Technische specificaties:**
- Inbouwmaten (hxbxd): 585 - 595 x 560 - 568 x 550 mm
- Aansluitwaarde: 3,6 kW
- Energieklasse volgens EU-norm nr. 65/2014: A+ (op een schaal van A+++ t/m D)

**studioLine extra's:**
- studioLine blackSteel design
- studioLine glazen greep
- autoOpen Door • roastingSensor Plus

**EAN** 4242003904541

## iQ700 bakoven met stoom, vaste wateraansluiting, Home Connect

studioLine

A+ Home Connect

**HS958GDD1**

**Verwarmingssystemen en functies:**
- Bakoven met stoom met 24 verwarmingssystemen: 4D hetelucht, Onder- en bovenwarmte, Circulatiegrill, Grootvlakgrill, Kleinvlakgrill, Pizzastand, coolStart, Onderwarmte, Intensieve warmte, Langzaam garen, Voorverwarmen borden, Drogen, Warmhouden, Hetelucht mild, Onder- en bovenwarmte Grill, stoom, regenereren, gistdeeg laten rijzen, ontdooien, **sous-vide**
- Externe stoomopwekking
- cookControl Pro
- **Home Connect**

**Design:**
- studioLine blackSteel design
- studioLine glazen greep

**Comfort / Zekerheid:**
- TFT-Touchdisplay Pro (160 mm x 70 mm)
- Inhoud: 71 liter
- Temperatuurregeling van 30 °C - 250 °C
- **Vaste wateraansluiting**
- **fullSteam Plus**
- steamBoost
- **roastingSensor Plus**
- **bakingSensor Plus**
- Ledverlichting, uitschakelbaar
- Klapdeur met softMove

**Reiniging:**
- ecoClean Plus: zelfreinigende katalytische plafond, achterwand, zijwanden
- humidClean Plus reinigingssysteem
- Volledig glazen binnendeur

**Inhangroosters / uittreksysteem:**
- varioClip telescooprails 1-voudig, met stop-functie

**Toebehoren:**
- Rooster, Spons, Geëmailleerd bakblik, Stoomschaal zonder gaatjes; formaat M, Stoomschaal met gaatjes; formaat M, Stoomschaal met gaatjes; formaat XL, Universele braadslede

**Technische specificaties:**
- Inbouwmaten (hxbxd): 585 - 595 x 560 - 568 x 550 mm
- Aansluitwaarde: 3,6 kW
- Energieklasse volgens EU-norm nr. 65/2014: A+ (op een schaal van A+++ t/m D)

**studioLine extra's:**
- studioLine blackSteel design
- studioLine glazen greep
- Vaste wateraansluiting • roastingSensor Plus

**EAN** 4242003902714

## iQ700 bakoven met stoom, Home Connect

studioLine

A+ Home Connect

**HS958GCB1**

**Verwarmingssystemen en functies:**
- Bakoven met stoom met 23 verwarmingssystemen: 4D hetelucht, Onder- en bovenwarmte, Circulatiegrill, Grootvlakgrill, Kleinvlakgrill, Pizzastand, coolStart, Onderwarmte, Intensieve warmte, Langzaam garen, Voorverwarmen borden, Warmhouden, Hetelucht mild, Onder- en bovenwarmte Grill, stoom, regenereren, gistdeeg laten rijzen, ontdooien, **sous-vide**
- Externe stoomopwekking
- cookControl Pro
- **Home Connect**

**Design:**
- studioLine blackSteel design
- studioLine glazen greep

**Comfort / Zekerheid:**
- TFT-Touchdisplay Pro (160 mm x 70 mm)
- Inhoud: 71 liter
- Temperatuurregeling van 30 °C - 250 °C
- **fullSteam Plus**
- steamBoost
- **roastingSensor Plus**
- ledverlichting, uitschakelbaar
- Klapdeur met softMove

**Reiniging:**
- ecoClean Plus: zelfreinigende katalytische plafond, achterwand, zijwanden
- humidClean Plus reinigingssyteem
- Volledig glazen binnendeur

**Inhangroosters / uittreksysteem:**
- varioClip telescooprails 1-voudig, met stop-functie

**Toebehoren:**
- Rooster, Spons, Geëmailleerd bakblik, Stoomschaal zonder gaatjes; formaat M, Stoomschaal met gaatjes; formaat M, Stoomschaal met gaatjes; formaat XL, Universele braadslede

**Technische specificaties:**
- Inbouwmaten (hxbxd): 585 - 595 x 560 - 568 x 550 mm
- Aansluitwaarde: 3,6 kW
- Energieklasse volgens EU-norm nr. 65/2014: A+ (op een schaal van A+++ t/m D)

**studioLine extra's:**
- studioLine blackSteel design
- studioLine glazen greep
- roastingSensor Plus

**EAN** 4242003902684

## iQ700 bakoven met stoom, Home Connect

studioLine

A+ Home Connect

**HS936GAB1**

**Verwarmingssystemen en functies:**
- Bakoven met stoom met 22 verwarmingssystemen: 4D hetelucht, Onder- en bovenwarmte, Circulatiegrill, Grootvlakgrill, Kleinvlakgrill, Pizzastand, coolStart, Onderwarmte, Langzaam garen, Voorverwarmen borden, Warmhouden, Hetelucht mild, Onder- en bovenwarmte Grill, stoom, regenereren, gistdeeg laten rijzen, ontdooien, **sous-vide**
- Externe stoomopwekking
- cookControl Pro
- **Home Connect**

**Design:**
- studioLine blackSteel design
- studioLine glazen greep

**Comfort / Zekerheid:**
- TFT-Touchdisplay Plus (96 mm x 42 mm)
- Inhoud: 71 liter
- Temperatuurregeling van 30 °C - 250 °C
- **fullSteam Plus**
- steamBoost
- Ledverlichting, uitschakelbaar
- Klapdeur met softMove

**Reiniging:**
- ecoClean: zelfreinigende katalytische achterwand
- humidClean Plus reinigingssysteem
- Volledig glazen binnendeur

**Inhangroosters / uittreksysteem:**
- varioClip telescooprails 1-voudig, met stop-functie

**Toebehoren:**
- Rooster, Spons, Geëmailleerd bakblik, Stoomschaal zonder gaatjes; formaat M, Stoomschaal met gaatjes; formaat M, Stoomschaal met gaatjes; formaat XL, Universele braadslede

**Technische specificaties:**
- Inbouwmaten (hxbxd): 585 - 595 x 560 - 568 x 550 mm
- Aansluitwaarde: 3,6 kW
- Energieklasse volgens EU-norm nr. 65/2014: A+ (op een schaal van A+++ t/m D)

**studioLine extra's:**
- studioLine blackSteel design
- studioLine glazen greep

**EAN** 4242003902639

## iQ700 bakoven, Home Connect

studioLine

A+ Home Connect

**HB976GKB1**

**Verwarmingssystemen en functies:**
- Bakoven en 13 verwarmingsmethoden: 4D hetelucht, Onder- en bovenwarmte, Circulatiegrill, Grootvlakgrill, Kleinvlakgrill, Pizzastand, coolStart, Onderwarmte, Langzaam garen, Voorverwarmen borden, Warmhouden, Hetelucht mild, Onder- en bovenwarmte Grill
- cookControl Plus
- **Home Connect**

**Design:**
- studioLine blackSteel design
- studioLine glazen greep

**Comfort / Zekerheid:**
- TFT-Touchdisplay Plus (96 mm x 42 mm)
- Inhoud: 71 liter
- Temperatuurregeling van 30 °C - 300 °C
- Ledverlichting, uitschakelbaar
- Klapdeur met softMove
- Lage temperatuur glasdeur tijdens pyrolytische reiniging

**Reiniging:**
- **activeClean®**: pyrolytisch reinigingsysteem
- humidClean Plus reinigingssysteem
- Volledig glazen binnendeur

**Inhangroosters / uittreksysteem:**
- varioClip telescooprails 1-voudig, pyrolysebestendig, met stop-functie

**Toebehoren:**
- Geëmailleerd bakblik, Combi rooster, Universele braadslede

**Technische specificaties:**
- Inbouwmaten (hxbxd): 585 - 595 x 560 - 568 x 550 mm
- Aansluitwaarde: 3,6 kW
- Energieklasse volgens EU-norm nr. 65/2014: A+ (op een schaal van A+++ t/m D)

**studioLine extra's:**
- studioLine blackSteel design
- studioLine glazen greep

**EAN** 4242003902080

## iQ700 bakoven, Home Connect

studioLine

A+ Home Connect

**HB974GLB1**

**Verwarmingssystemen en functies:**
- Bakovenen 13 verwarmingsmethoden: 3D hetelucht Plus, Onder- en bovenwarmte, Circulatiegrill, Grootvlakgrill, Kleinvlakgrill, Pizzastand, coolStart, Onderwarmte, Langzaam garen, Voorverwarmen borden, Warmhouden, Hetelucht mild, Onder- en bovenwarmte Grill
- cookControl Pro
- **Home Connect**

**Design:**
- studioLine blackSteel design
- studioLine glazen greep

**Comfort / Zekerheid:**
- TFT-Touchdisplay (90 mm x 30 mm)
- Inhoud: 71 liter
- Temperatuurregeling van 30 °C - 300 °C
- **Kerntemperatuurmeter (1-punts)**
- Halogeen binnenverlichting, uitschakelbaar
- Klapdeur met softMove
- Lage temperatuur glasdeur tijdens pyrolytische reiniging

**Reiniging:**
- **activeClean®**: pyrolytisch reinigingsysteem
- humidClean Plus reinigingssysteem
- Volledig glazen binnendeur

**Inhangroosters / uittreksysteem:**
- varioClip telescooprails 1-voudig, pyrolysebestendig, met stop-functie

**Toebehoren:**
- Geëmailleerd bakblik, Combi rooster, Universele braadslede

**Technische specificaties:**
- Inbouwmaten (hxbxd): 585 - 595 x 560 - 568 x 550 mm
- Aansluitwaarde: 3,6 kW
- Energieklasse volgens EU-norm nr. 65/2014: A+ (op een schaal van A+++ t/m D)

**studioLine extra's:**
- studioLine blackSteel design
- studioLine glazen greep

**EAN** 4242003902059

## iQ700 bakoven, Home Connect

studioLine

A+ Home Connect

**HB936GAB1**

**Verwarmingssystemen en functies:**
- Bakoven en 13 verwarmingsmethoden: 4D hetelucht, Onder- en bovenwarmte, Circulatiegrill, Grootvlakgrill, Kleinvlakgrill, Pizzastand, coolStart, Onderwarmte, Langzaam garen, Voorverwarmen borden, Warmhouden, Hetelucht mild, Onder- en bovenwarmte Grill
- cookControl Plus
- **Home Connect**

**Design:**
- studioLine blackSteel design
- studioLine glazen greep

**Comfort / Zekerheid:**
- TFT-Touchdisplay Plus (96 mm x 42 mm)
- Inhoud: 71 liter
- Temperatuurregeling van 30 °C - 300 °C
- Ledverlichting, uitschakelbaar
- Klapdeur met softMove

**Reiniging:**
- ecoClean: zelfreinigende katalytische achterwand
- humidClean Plus reinigingssysteem
- Volledig glazen binnendeur

**Inhangroosters / uittreksysteem:**
- varioClip telescooprails 1-voudig, met stop-functie

**Toebehoren:**
- Geëmailleerd bakblik, Combi rooster, Universele braadslede

**Technische specificaties:**
- Inbouwmaten (hxbxd): 585 - 595 x 560 - 568 x 550 mm
- Aansluitwaarde: 3,6 kW
- Energieklasse volgens EU-norm nr. 65/2014: A+ (op een schaal van A+++ t/m D)

**studioLine extra's:**
- studioLine blackSteel design
- studioLine glazen greep

**EAN** 4242003902011

## iQ700 Bakoven

### iQ700 bakoven, Home Connect

studioLine

A+

Home Connect

**HB934GAB1**

**Verwarmingssystemen en functies:**
- Bakoven en 13 verwarmingsmethoden: 3D hetelucht Plus, Onder- en bovenwarmte, Circulatiegrill, Grootvlakgrill, Kleinvlakgrill, Pizzastand, coolStart, Onderwarmte, Langzaam garen, Voorverwarmen borden, Warmhouden, Hetelucht mild, Onder- en bovenwarmte Grill
- cookControl Plus
- **Home Connect**

**Design:**
- studioLine blackSteel design
- studioLine glazen greep

**Comfort / Zekerheid:**
- TFT-Touchdisplay (90 mm x 30 mm)
- Inhoud: 71 liter
- Temperatuurregeling van 30 °C - 300 °C
- Halogeen binnenverlichting, uitschakelbaar
- Klapdeur met softMove

**Reiniging:**
- ecoClean: zelfreinigende katalytische achterwand
- humidClean Plus reinigingssysteem
- Volledig glazen binnendeur

**Inhangroosters / uittreksysteem:**
- varioClip telescooprails 1-voudig, met stop-functie

**Toebehoren:**
- Geëmailleerd bakblik, Combi rooster, Universele braadslede

**Technische specificaties:**
- Inbouwmaten (hxbxd): 585 - 595 x 560 - 568 x 550 mm
- Aansluitwaarde: 3,6 kW
- Energieklasse volgens EU-norm nr. 65/2014: A+ (op een schaal van A+++ t/m D)

**studioLine extra's:**
- studioLine blackSteel design
- studioLine glazen greep

**EAN** 4242003901991

## iQ700 Compacte bakovens met magnetron

### iQ700 compacte bakoven met magnetron, camera, Home Connect

studioLine

Home Connect

**CM978GQB1**

**Verwarmingssystemen en functies:**
- Compacte bakoven met magnetron met 21 verwarmingssystemen: 4D hetelucht, Onder- en bovenwarmte, Circulatiegrill, Grootvlakgrill, Kleinvlakgrill, Pizzastand, coolStart, Onderwarmte, Intensieve warmte, Langzaam garen, Voorverwarmen borden, Drogen, Warmhouden, Hetelucht mild, Onder- en bovenwarmte Grill
- Max. vermogen: 900 W | 5 Vermogensinstellingen magnetron (90 W, 180 W, 360 W, 600 W, boost) met inverter techniek
- cookControl Pro
- **Home Connect**

**Design:**
- studioLine blackSteel design
- studioLine glazen greep

**Comfort / Zekerheid:**
- TFT-Touchdisplay Pro (160 mm x 70 mm)
- Inhoud: 45 liter
- Temperatuurregeling van 30 °C - 300 °C
- **bruiningsgraad-detectie door camera**
- **roastingSensor Plus**
- **bakingSensor Plus**
- Crisp Finish
- dualLed ledverlichting, uitschakelbaar
- Klapdeur met softMove

**Reiniging:**
- **activeClean®**: pyrolytisch reinigingsysteem
- humidClean Plus reinigingssysteem

**Inhangroosters / uittreksysteem:**
- Telescooprails 1-voudig, pyrolysebestendig

**Toebehoren:**
- Geëmailleerd bakblik, Combi rooster, Universele braadslede

**Technische specificaties:**
- Inbouwmaten (hxbxd): 450 - 455 x 560 - 568 x 550 mm
- Aansluitwaarde: 3,6 kW

**studioLine extra's:**
- studioLine blackSteel design
- studioLine glazen greep
- Camera • roastingSensor Plus

**EAN** 4242003901434

### iQ700 compacte bakoven met magnetron, Home Connect

studioLine

Home Connect

**CM978GNB1**

**Verwarmingssystemen en functies:**
- Compacte bakoven met magnetron met 21 verwarmingssystemen: 4D hetelucht, Onder- en bovenwarmte, Circulatiegrill, Grootvlakgrill, Kleinvlakgrill, Pizzastand, coolStart, Onderwarmte, Intensieve warmte, Langzaam garen, Voorverwarmen borden, Drogen, Warmhouden, Hetelucht mild, Onder- en bovenwarmte Grill
- Max. vermogen: 900 W | 5 Vermogensinstellingen magnetron (90 W, 180 W, 360 W, 600 W, boost) met inverter techniek
- cookControl Pro
- **Home Connect**

**Design:**
- studioLine blackSteel design
- studioLine glazen greep

**Comfort / Zekerheid:**
- TFT-Touchdisplay Pro (160 mm x 70 mm)
- Inhoud: 45 liter
- Temperatuurregeling van 30 °C - 300 °C
- **roastingSensor Plus**
- **bakingSensor Plus**
- Crisp Finish
- Ledverlichting, uitschakelbaar
- Klapdeur met softMove

**Reiniging:**
- **activeClean®**: pyrolytisch reinigingsysteem
- humidClean Plus reinigingssysteem

**Inhangroosters / uittreksysteem:**
- Telescooprails 1-voudig, pyrolysebestendig

**Toebehoren:**
- Geëmailleerd bakblik, Combi rooster, Universele braadslede

**Technische specificaties:**
- Inbouwmaten (hxbxd): 450 - 455 x 560 - 568 x 550 mm
- Aansluitwaarde: 3,6 kW

**studioLine extra's:**
- studioLine blackSteel design
- studioLine glazen greep
- roastingSensor Plus

**EAN** 4242003901410

## iQ700 compacte bakoven met magnetron, Home Connect

studioLine

Home Connect

### CM976GKB1

**Verwarmingssystemen en functies:**
- Compacte bakoven met magnetron met 19 verwarmingssystemen: 4D hetelucht, Onder- en bovenwarmte, Circulatiegrill, Grootvlakgrill, Kleinvlakgrill, Pizzastand, coolStart, Onderwarmte, Langzaam garen, Voorverwarmen borden, Warmhouden, Hetelucht mild, Onder- en bovenwarmte Grill
- Max. vermogen: 900 W | 5 Vermogensinstellingen magnetron (90 W, 180 W, 360 W, 600 W, boost) met inverter techniek
- cookControl Pro
- **Home Connect**

**Design:**
- studioLine blackSteel design
- studioLine glazen greep

**Comfort / Zekerheid:**
- TFT-Touchdisplay Plus (96 mm x 42 mm)
- Inhoud: 45 liter
- Temperatuurregeling van 30 °C - 300 °C
- Crisp Finish
- Ledverlichting, uitschakelbaar
- Klapdeur met softMove

**Reiniging:**
- **activeClean®**: pyrolytisch reinigingsysteem
- humidClean Plus reinigingssysteem

**Inhangroosters / uittreksysteem:**
- Telescooprails 1-voudig, pyrolysebestendig

**Toebehoren:**
- Combi rooster, Universele braadslede

**Technische specificaties:**
- Inbouwmaten (hxbxd): 450 - 455 x 560 - 568 x 550 mm
- Aansluitwaarde: 3,6 kW

**studioLine extra's:**
- studioLine blackSteel design
- studioLine glazen greep

**EAN** 4242003901380

## iQ700 compacte bakoven met magnetron, Home Connect

studioLine

Home Connect

### CM936GAB1

**Verwarmingssystemen en functies:**
- Compacte varioSpeed bakoven met magnetron met 19 verwarmingssystemen: 4D hetelucht, Onder- en bovenwarmte, Circulatiegrill, Grootvlakgrill, Kleinvlakgrill, Pizzastand, coolStart, Onderwarmte, Langzaam garen, Voorverwarmen borden, Warmhouden, Hetelucht mild, Onder- en bovenwarmte Grill
- Max. vermogen: 900 W | 5 Vermogensinstellingen magnetron (90 W, 180 W, 360 W, 600 W, boost) met inverter techniek
- cookControl Pro
- **Home Connect**

**Design:**
- studioLine blackSteel design
- studioLine glazen greep

**Comfort / Zekerheid:**
- TFT-Touchdisplay Plus (96 mm x 42 mm)
- Inhoud: 45 liter
- Temperatuurregeling van 30 °C - 300 °C
- Crisp Finish
- Ledverlichting, uitschakelbaar
- Klapdeur met softMove

**Reiniging:**
- ecoClean: zelfreinigende katalytische achterwand
- humidClean Plus reinigingssysteem

**Inhangroosters / uittreksysteem:**
- Telescooprails 1-voudig

**Toebehoren:**
- Combi rooster, Universele braadslede

**Technische specificaties:**
- Inbouwmaten (hxbxd): 450 - 455 x 560 - 568 x 550 mm
- Aansluitwaarde: 3,6 kW

**studioLine extra's:**
- studioLine blackSteel design
- studioLine glazen greep

**EAN** 4242003901359

## iQ700 compacte bakoven met magnetron, Home Connect

studioLine

Home Connect

### CM936G1B1

**Verwarmingssystemen en functies:**
- Compacte varioSpeed bakoven met magnetron met 19 verwarmingssystemen: 4D hetelucht, Onder- en bovenwarmte, Circulatiegrill, Grootvlakgrill, Kleinvlakgrill, Pizzastand, coolStart, Onderwarmte, Langzaam garen, Voorverwarmen borden, Warmhouden, Hetelucht mild, Onder- en bovenwarmte Grill
- Max. vermogen: 900 W | 5 Vermogensinstellingen magnetron (90 W, 180 W, 360 W, 600 W, boost) met inverter techniek
- cookControl Pro
- **Home Connect**

**Design:**
- studioLine blackSteel design
- studioLine glazen greep

**Comfort / Zekerheid:**
- TFT-Touchdisplay Plus (96 mm x 42 mm)
- Inhoud: 45 liter
- Temperatuurregeling van 30 °C - 300 °C
- Crisp Finish
- Ledverlichting, uitschakelbaar
- Klapdeur met softMove

**Reiniging:**
- ecoClean: zelfreinigende katalytische achterwand
- humidClean Plus reinigingssysteem

**Inhangroosters / uittreksysteem:**
- inhangroosters

**Toebehoren:**
- Combi rooster, Universele braadslede

**Technische specificaties:**
- Inbouwmaten (hxbxd): 450 - 455 x 560 - 568 x 550 mm
- Aansluitwaarde: 3,6 kW

**studioLine extra's:**
- studioLine blackSteel design
- studioLine glazen greep

**EAN** 4242003913826

## iQ700 Compacte bakoven met magnetron

### iQ700 compacte bakoven met magnetron, Home Connect

studioLine

Home Connect

**CM924G1B1**

**Verwarmingssystemen en functies:**
- Compacte varioSpeed bakoven met magnetron met 15 verwarmingssystemen: Onder- en bovenwarmte, Circulatiegrill, Grootvlakgrill, Kleinvlakgrill, Onderwarmte, Voorverwarmen borden, Hetelucht mild, Onder- en bovenwarmte Grill, Circulatielucht
- Max. vermogen: 900 W | 5 Vermogensinstellingen magnetron (90 W, 180 W, 360 W, 600 W, boost) met inverter techniek
- cookControl Pro
- **Home Connect**

**Design:**
- studioLine blackSteel design
- studioLine glazen greep

**Comfort / Zekerheid:**
- TFT-Touchdisplay (90 mm x 30 mm)
- Inhoud: 45 liter
- Temperatuurregeling van 30 °C - 230 °C
- Ledverlichting, uitschakelbaar
- Klapdeur met softMove

**Reiniging:**
- humidClean Plus reinigingssysteem

**Inhangroosters / uittreksysteem:**
- inhangroosters

**Toebehoren:**
- Geëmailleerd bakblik, Combi rooster, Universele braadslede

**Technische specificaties:**
- Inbouwmaten (hxbxd): 450 - 455 x 560 - 568 x 550 mm
- Aansluitwaarde: 3,6 kW

**studioLine extra's:**
- studioLine blackSteel design
- studioLine glazen greep

**EAN** 4242003901328

## iQ700 Compacte bakovens met stoom

### iQ700 compacte bakoven met stoom, vaste wateraansluiting, Home Connect

studioLine

A+ Home Connect

**CS958GDD1**

**Verwarmingssystemen en functies:**
- Compacte bakoven met stoom met 24 verwarmingssystemen: 4D hetelucht, Onder- en bovenwarmte, Circulatiegrill, Grootvlakgrill, Kleinvlakgrill, Pizzastand, coolStart, Onderwarmte, Intensieve warmte, Langzaam garen, Voorverwarmen borden, Drogen, Warmhouden, Hetelucht mild, Onder- en bovenwarmte Grill, stoom, regenereren, gistdeeg laten rijzen, ontdooien, **sous-vide**
- Externe stoomopwekking
- cookControl Pro
- **Home Connect**

**Design:**
- studioLine blackSteel design
- studioLine glazen greep

**Comfort / Zekerheid:**
- TFT-Touchdisplay Pro (160 mm x 70 mm)
- Inhoud: 47 liter
- Temperatuurregeling van 30 °C - 250 °C
- **Vaste wateraansluiting**
- **fullSteam Plus**
- steamBoost
- **roastingSensor Plus**
- **bakingSensor Plus**
- Ledverlichting, uitschakelbaar
- Klapdeur met softMove

**Reiniging:**
- ecoClean Plus: zelfreinigende katalytische plafond, achterwand, zijwanden
- humidClean Plus reinigingssysteem
- Volledig glazen binnendeur

**Inhangroosters / uittreksysteem:**
- varioClip telescooprails 1-voudig, met stop-functie

**Toebehoren:**
- Rooster, Spons, Universele braadslede, Stoomschaal zonder gaatjes; formaat M, Stoomschaal met gaatjes; formaat M, Stoomschaal met gaatjes; formaat XL Geëmailleerd bakblik

**Technische specificaties:**
- Inbouwmaten (hxbxd): 450 - 455 x 560 - 568 x 550 mm
- Aansluitwaarde: 3,3 kW
- Energieklasse volgens EU-norm nr. 65/2014: A+ (op een schaal van A+++ t/m D)

**studioLine extra's:**
- studioLine blackSteel design
- studioLine glazen greep
- Vaste wateraansluiting • roastingSensor Plus

**EAN** 4242003901526

### iQ700 compacte bakoven met stoom, Home Connect

studioLine

A+ Home Connect

**CS958GCB1**

**Verwarmingssystemen en functies:**
- Compacte bakoven met stoom met 23 verwarmingssystemen: 4D hetelucht, Onder- en bovenwarmte, Circulatiegrill, Grootvlakgrill, Kleinvlakgrill, Pizzastand, coolStart, Onderwarmte, Intensieve warmte, Langzaam garen, Voorverwarmen borden, Warmhouden, Hetelucht mild, Onder- en bovenwarmte Grill, stoom, regenereren, gistdeeg laten rijzen, ontdooien, **sous-vide**
- Externe stoomopwekking
- cookControl Pro
- **Home Connect**

**Design:**
- studioLine blackSteel design
- studioLine glazen greep

**Comfort / Zekerheid:**
- TFT-Touchdisplay Pro (160 mm x 70 mm)
- Inhoud: 47 liter
- Temperatuurregeling van 30 °C - 250 °C
- **fullSteam Plus**
- steamBoost
- **roastingSensor Plus**
- ledverlichting, uitschakelbaar
- Klapdeur met softMove

**Reiniging:**
- ecoClean Plus: zelfreinigende katalytische plafond, achterwand, zijwanden
- humidClean Plus reinigingssysteem
- Volledig glazen binnendeur

**Inhangroosters / uittreksysteem:**
- varioClip telescooprails 1-voudig, met stop-functie

**Toebehoren:**
- Rooster, Spons, Universele braadslede, Stoomschaal met gaatjes; formaat XL, Stoomschaal zonder gaatjes; formaat M, Stoomschaal met gaatjes; formaat M Geëmailleerd bakblik,

**Technische specificaties:**
- Inbouwmaten (hxbxd): 450 - 455 x 560 - 568 x 550 mm
- Aansluitwaarde: 3,3 kW
- EEnergieklasse volgens EU-norm nr. 65/2014: A+ (op een schaal van A+++ t/m D)

**studioLine extra's:**
- studioLine blackSteel design
- studioLine glazen greep
- roastingSensor Plus

**EAN** 4242003901519

## iQ700 compacte bakoven met stoom, Home Connect

studioLine

A+ Home Connect

**CS936GAB1**

**Verwarmingssystemen en functies:**
- Compacte bakoven met stoom met 22 verwarmingssystemen: 4D hetelucht, Onder- en bovenwarmte, Circulatiegrill, Grootvlakgrill, Kleinvlakgrill, Pizzastand, coolStart, Onderwarmte, Langzaam garen, Voorverwarmen borden, Warmhouden, Hetelucht mild, Onder- en bovenwarmte Grill, stoom, regenereren, gistdeeg laten rijzen, ontdooien, **sous-vide**
- Externe stoomopwekking
- cookControl Pro
- **Home Connect**

**Design:**
- studioLine blackSteel design
- studioLine glazen greep

**Comfort / Zekerheid:**
- TFT-Touchdisplay Plus (96 mm x 42 mm)
- Inhoud: 47 liter
- Temperatuurregeling van 30 °C - 250 °C
- **fullSteam Plus**
- steamBoost
- Ledverlichting, uitschakelbaar
- Klapdeur met softMove

**Reiniging:**
- ecoClean: zelfreinigende katalytische achterwand
- humidClean Plus reinigingssysteem
- Volledig glazen binnendeur

**Inhangroosters / uittreksysteem:**
- varioClip telescooprails 1-voudig, met stop-functie

**Toebehoren:**
- Rooster, Spons, Universele braadslede, Stoomschaal zonder gaatjes; formaat M, Stoomschaal met gaatjes; formaat M, Stoomschaal met gaatjes; formaat XL

**Technische specificaties:**
- Inbouwmaten: 450 - 455 x 560 - 568 x 550 mm
- Aansluitwaarde: 3,3 kW
- Energieklasse volgens EU-norm nr. 65/2014: A+ (op een schaal van A+++ t/m D)

**studioLine extra's:**
- studioLine blackSteel design
- studioLine glazen greep

**EAN** 4242003901489

## iQ700 compacte bakoven met stoom, Home Connect

studioLine

A+ Home Connect

**CS936G1B1**

**Verwarmingssystemen en functies:**
- Compacte bakoven met stoom met 22 verwarmingssystemen: 4D hetelucht, Onder- en bovenwarmte, Circulatiegrill, Grootvlakgrill, Kleinvlakgrill, Pizzastand, coolStart, Onderwarmte, Langzaam garen, Voorverwarmen borden, Warmhouden, Hetelucht mild, Onder- en bovenwarmte Grill, stoom, regenereren, gistdeeg laten rijzen, ontdooien, **sous-vide**
- Externe stoomopwekking
- cookControl Pro
- **Home Connect**

**Design:**
- studioLine blackSteel design
- studioLine glazen greep

**Comfort / Zekerheid:**
- TFT-Touchdisplay Plus (96 mm x 42 mm)
- Inhoud: 47 liter
- Temperatuurregeling van 30 °C - 250 °C
- **fullSteam Plus**
- steamBoost
- Ledverlichting, uitschakelbaar
- Klapdeur met softMove

**Reiniging:**
- ecoClean: zelfreinigende katalytische achterwand
- humidClean Plus reinigingssysteem
- Volledig glazen binnendeur

**Inhangroosters / uittreksysteem:**
- inhangroosters

**Toebehoren:**
- Rooster, Spons, Universele braadslede, Stoomschaal zonder gaatjes; formaat M, Stoomschaal met gaatjes; formaat M, Stoomschaal met gaatjes; formaat XL

**Technische specificaties:**
- Inbouwmaten (hxbxd): 450 - 455 x 560 - 568 x 550 mm
- Aansluitwaarde: 3,3 kW
- Energieklasse volgens EU-norm nr. 65/2014: A+ (op een schaal van A+++ t/m D)

**studioLine extra's:**
- studioLine blackSteel design
- studioLine glazen greep

**EAN** 4242003913819

## iQ700 compacte bakoven, Home Connect

studioLine

A+ Home Connect

**CB974GKB1**

**Verwarmingssystemen en functies:**
- Compacte bakoven met 11 verwarmingsmethoden: Onder- en bovenwarmte, Circulatiegrill, Grootvlakgrill, Kleinvlakgrill, Onderwarmte, Langzaam garen, Voorverwarmen borden, Warmhouden, Hetelucht mild, Onder- en bovenwarmte Grill, Circulatielucht
- cookControl Plus
- **Home Connect**

**Design:**
- studioLine blackSteel design
- studioLine glazen greep

**Comfort / Zekerheid:**
- TFT-Touchdisplay (90 mm x 30 mm)
- Inhoud: 47 liter
- Temperatuurregeling van 30 °C - 300 °C
- Halogeen binnenverlichting, uitschakelbaar
- Klapdeur met softMove
- Lage temperatuur glasdeur tijdens pyrolytische reiniging

**Reiniging:**
- **activeClean®**: pyrolytisch reinigingsysteem
- humidClean Plus reinigingssysteem
- Volledig glazen binnendeur

**Inhangroosters / uittreksysteem:**
- varioClip telescooprails 1-voudig, pyrolysebestendig, met stop-functie

**Toebehoren:**
- Combi rooster, Universele braadslede

**Technische specificaties:**
- Inbouwmaten (hxbxd): 450 - 455 x 560 - 568 x 550 mm
- Aansluitwaarde: 2,9 kW
- Energieklasse volgens EU-norm nr. 65/2014: A+ (op een schaal van A+++ t/m D)

**studioLine extra's:**
- studioLine blackSteel design
- studioLine glazen greep

**EAN** 4242003901014

## iQ700 Inbouw espresso

**iQ700 inbouw espresso, vaste water-aansluiting of waterreservoir, Home Connect**

studioLine

Home Connect

**CT918L1D0***
**CT918L1B0**

**Verwarmingssystemen en functies:**
- Tot 29 koffiespecialiteiten (combinatie van het apparaat en de **Home Connect** app)
- Intelligent strength adjustment – automatische aanpassing van koffiesterkte op basis van het gekozen volume; zo is de sterkte altijd consistent
- aromaDouble Shot – bij een hogere koffiesterkte met hoog volume, twee aparte malingen om te voorkomen dat de koffie bitter wordt

**Design:**
- studioLine blackSteel design

**Comfort / Zekerheid:**
- TFT-Touchdisplay Pro (160 mm x 70 mm) -
- **Vaste wateraansluiting*** met aquaStop voor het automatisch bijvullen van de watertank
- Favorieten: sla tot 30 gepersonaliseerde dranken op
- Automatische detectie van de melkhoeveelheid - geschikt voor meegeleverde container, 1 liter melkpak of uw individuele container
- oneTouch DoubleCup - twee kopjes met één druk op de knop
- Verlichte koffie-uitloop, koffie-podium en interieur
- **Home Connect**

**Prestaties:**
- ceramDrive – hoge kwaliteit maalschijven, gemaakt van slijtagevrij keramiek
- Waterpomp met 19 Bar druk

**Reiniging:**
- autoMilk Clean – automatische reiniging na elke melkspecialiteitbereiding
- Calc'nClean automatische reiniging en ontkalking
- Verwijderbare zetgroep voor eenvoudige, hygienische reiniging

**Technische specificaties:**
- Inbouwmaten (hxbxd): 450 - 455 x 560 - 568 x 550 mm
- Aansluitwaarde: 1,6 kW

**studioLine extra's:**
- studioLine blackSteel design
- Vaste wateraansluiting*

| | |
|---|---|
| **EAN L1D0** VASTE WATERAANSLUITING | 4242003895603 |
| **EAN L1B0** WATERRESERVOIR | 4242003895597 |

## iQ700 Warmhoudlade

**iQ700 warmhoudlade 14 cm, Home Connect**

studioLine

Home Connect

**BI910C1B1**

**Verwarmingssystemen en functies:**
- Multifunctionele Warmhoudlade met de verwarmingsfuncties: Langzaam garen, Warmhouden, Voorverwarmen van borden, voorverwarmen van kopjes
- **Home Connect**

**Design:**
- studioLine blackSteel design

**Comfort / Zekerheid:**
- touchControl bediening
- Glasplaat van gehard glas
- Beladingsvolume: 20 liter
- Belading tot 25 kg
- Max belading: 64 espresso kopjes of 12 borden (26 cm)
- Temperatuurregeling in 4 standen: ca. 30°C - 80°C (temperatuur glasoppervlak)
- Push&Pull
- Favorieten knop - beheren via Home Connect app
- Home Connect

**Technische specificaties:**
- Inbouwmaten (hxbxd): 140 x 560 - 568 x 550 mm
- Aansluitwaarde: 0,82 kW
- Geschikt voor inbouwcombinatie met iQ700 compacte ovens/magnetrons in 60 cm nis

**studioLine extra's:**
- studioLine blackSteel design

| | |
|---|---|
| **EAN** | 4242003910276 |

## iQ700 Vacumeerlade

**iQ700 vacumeerlade 14 cm**

studioLine

**BV910E1B1**

**Verwarmingssystemen en functies:**
- 3 Vacumeerstanden voor vacumeren in de vacumeerkamer, max. 99%
- 3 Vacumeerstanden voor vacumeren buiten de vacumeerkamer, max. 90%
- Automatische aansluitherkenning voor het vacumeren buiten de vacumeerkamer
- Droogprogramma voor de vacuümpomp

**Design:**
- studioLine blackSteel design

**Comfort / Zekerheid:**
- Inhoud: 8 liter
- touchControl bediening
- Belading tot 10 kg
- Gebruiksruimte in de vacumeerkamer (bxl): 210 x 275 mm
- Max grootte van de vacumeerzakken (bxl): 240 x 350 mm

**Toebehoren:**
- Adapter voor flessenhalzen, Adapter voor vacuüm zuigen buiten de kamer, 50 x Vacuümzak, groot, 50 x Vacuümzak, klein, Vacuümslang, Doppen voor het vacuümtrekken van flessen

**Technische specificaties:**
- Inbouwmaten (hxbxd): 141 x 560 - 568 x 550 mm
- Aansluitwaarde: 0,32 kW
- Geschikt voor inbouwcombinatie met iQ700 compacte ovens/magnetrons in 60 cm nis

**studioLine extra's:**
- studioLine blackSteel design

| | |
|---|---|
| **EAN** | 4242003909638 |

## iQ700 Compacte magnetron met grill (45 cm nis)

**iQ700 compacte magnetron met grill**

studioLine

**CE932GXB1**

**Verwarmingssystemen en functies:**
- Max. vermogen: 1000 W | 5 magnetronstanden (90 W, 180 W, 360 W, 600 W, max.) met inverter techniek
- Grill 1,9 kW
- Grill met magnetronstanden 90 W, 180 W, 360 W, 600 W te combineren
- 3 Ontdooi- en 4 kookprogramma's in magnetronfunctie
- cookControl10

**Design:**
- studioLine blackSteel design
- studioLine glazen greep

**Comfort / Zekerheid:**
- Inhoud: 36 liter
- TFT-Touchdisplay (90 mm x 30 mm)
- Ledverlichting
- Klapdeur met softClose

**Toebehoren:**
- Rooster

**Reiniging:**
- Katalytische bovenwand
- humidClean Plus reinigingssysteem

**Technische specificaties:**
- Inbouwmaten (hxbxd): 450 x 560 x 550 mm
- Aansluitwaarde: 3,1 kW

**studioLine extra's:**
- studioLine blackSteel design
- studioLine glazen greep

| | |
|---|---|
| **EAN** | 4242003906507 |

## iQ700 Magnetron (38 cm nis)

**iQ700 magnetron**

studioLine

**BF922L1B1**
**BF922R1B1**

**Verwarmingssystemen en functies:**
- Max. vermogen: 900 W | 5 magnetronstanden (90 W, 180 W, 360 W, 600 W, max.) met inverter techniek
- 3 Ontdooi- en 4 kookprogramma's in magnetronfunctie
- cookControl7

**Design:**
- studioLine blackSteel design

**Comfort / Zekerheid:**
- Inhoud: 21 liter
- TFT-Touchdisplay (90 mm x 30 mm)
- Ledverlichting
- Draaideur linksdraaiend (BF922L1B1) of rechtsdraaiend (BF922R1B1)

**Reiniging:**
- humidClean Plus reinigingssysteem

**Technische specificaties:**
- Inbouwmaten (hxbxd): 362 - 382 x 560 - 568 x 300 mm
- Aansluitwaarde: 1,22 kW
- Geschikt voor inbouw in hoge en bovenkast

**studioLine extra's:**
- studioLine blackSteel design

| | | |
|---|---|---|
| **EAN L1B1** | **LINKSDRAAIEND** | 4242003906736 |
| **EAN R1B1** | **RECHTSDRAAIEND** | 4242003906750 |

## iQ500 bakoven, Home Connect

studioLine

A

Home Connect

**HB478G0B6**

**Verwarmingssystemen en functies:**
- Bakoven met 8 verwarmingssystemen: Hetelucht mild, 3D hetelucht Plus, Onder- en bovenwarmte, coolStart, Circulatiegrill, Grootvlakgrill, Pizzastand, Langzaam garen
- cookControl30
- **Home Connect**

**Design:**
- studioLine blackSteel design
- studioLine blackSteel handgreep

**Comfort / Zekerheid:**
- Inhoud: 71 liter
- Lcd-display met timer
- **lightControl: intuïtieve draaiknoppen met verlichting**
- Temperatuurregeling van 30 °C - 275 °C
- Halogeen verlichting
- Klapdeur met softMove
- Lage temperatuur glasdeur tijdens pyrolytische reiniging

**Reiniging:**
- **activeClean®: pyrolytisch reinigingsysteem**
- Volledig glazen binnendeur

**Inhangroosters / uittreksysteem:**
- varioClip telescooprails 1-voudig, met stop-functie

**Toebehoren:**
- 1 x Combi rooster, 1 x Universele braadslede

**Technische specificaties:**
- Inbouwmaten (hxbxd): 585-595 x 560-568 x 550 mm
- Aansluitwaarde: 3,6 kW
- Energieklasse volgens EU-norm nr. 65/2014: A (op een schaal van A+++ t/m D)

**studioLine extra's:**
- studioLine blackSteel design
- studioLine blackSteel handgreep

**EAN** 4242003859315

## iQ500 bakoven

studioLine

A

**HB457G0B0**

**Verwarmingssystemen en functies:**
- Bakoven met 7 verwarmingssystemen: Hetelucht mild, 3D hetelucht Plus, Onder- en bovenwarmte, Onderwarmte, Circulatiegrill, Grootvlakgrill, Pizzastand
- cookControl10

**Design:**
- studioLine blackSteel design
- studioLine blackSteel handgreep

**Comfort / Zekerheid:**
- Inhoud: 71 liter
- Lcd-display met timer
- **lightControl: intuitieve draaiknoppen met verlichting**
- Temperatuurregeling van 50 °C - 275 °C
- Halogeen verlichting
- Klapdeur met softMove

**Reiniging:**
- ecoClean Plus: zelfreinigende katalytische plafond, achterwand en zijwanden
- humidClean voor een snelle reiniging tussendoor
- Volledig glazen binnendeur

**Inhangroosters / uittreksysteem:**
- varioClip telescooprails 1-voudig, met stop-functie

**Toebehoren:**
- 1 x Combi rooster, 1 x Universele braadslede

**Technische specificaties:**
- Inbouwmaten (hxbxd): 585-595 x 560-568 x 550 mm
- Aansluitwaarde: 3,6 kW
- Energieklasse volgens EU-norm nr. 65/2014: A (op een schaal van A+++ t/m D)

**studioLine extra's:**
- studioLine blackSteel design
- studioLine blackSteel handgreep

**EAN** 4242003815175

## iQ300 bakoven

studioLine

A

**HB454A0R0**

**Verwarmingssystemen en functies:**
- Bakoven met 7 verwarmingssystemen: Grootvlakgrill, Hetelucht mild, 3D hetelucht Plus, Onder- en bovenwarmte, Pizzastand, Onderwarmte, Circulatiegrill

**Design:**
- studioLine blackSteel design
- studioLine blackSteel handgreep

**Comfort / Zekerheid:**
- Led display met rode verlichting
- Draaiknoppen
- Inhoud: 71 liter
- Temperatuurregeling van 50 °C - 275 °C
- Halogeen binnenverlichting
- Klapdeur

**Reiniging:**
- ecoClean Plus: zelfreinigende katalytische plafond achterwand, zijwanden
- Volledig glazen binnendeur

**Inhangroosters / uittreksysteem:**
- varioClip telescooprails 1-voudig, met stop-functie

**Toebehoren:**
- 1x Combi rooster, 1x Universele braadslede

**Technische specificaties:**
- Inbouwmaten (hxbxd): 585 - 595 x 560 - 568 x 550 mm
- Aansluitwaarde: 3,6 kW
- Energieklasse volgens EU-norm nr. 65/2014: A (op een schaal van A+++ t/m D)

**studioLine extra's:**
- studioLine blackSteel design
- studioLine blackSteel handgreep

**EAN** 4242003935958

## iQ500 bakoven

A

**HB578ABS0**

**Verwarmingssystemen en functies:**
- Bakoven met 9 verwarmingssystemen: Hetelucht mild, 3D hetelucht Plus, Onder- en bovenwarmte, Onderwarmte, coolStart, Circulatiegrill, Grootvlakgrill, Pizzastand, Langzaam garen
- cookControl30

**Comfort / Zekerheid:**
- Inhoud: 71 liter
- Lcd-display met timer
- **lightControl: intuitieve draaiknoppen met verlichting**
- Temperatuurregeling van 30 °C - 275 °C
- Halogeen verlichting
- Klapdeur
- Lage temperatuur glasdeur tijdens pyrolytische reiniging

**Reiniging:**
- **activeClean®: pyrolytisch reinigingsysteem**
- humidClean voor een snelle reiniging tussendoor
- Volledig glazen binnendeur

**Inhangroosters / uittreksysteem:**
- Telescooprails achteraf uit te rusten

**Toebehoren:**
- 1 x Combi rooster, 1 x Universele braadslede

**Technische specificaties:**
- Inbouwmaten (hxbxd): 585-595 x 560-568 x 550 mm
- Aansluitwaarde: 3,6 kW
- Energieklasse volgens EU-norm nr. 65/2014: A (op een schaal van A+++ t/m D)

**EAN** 4242003799437

## iQ500 bakoven

A

**HB557ABS0**

**Verwarmingssystemen en functies:**
- Bakoven met 7 verwarmingssystemen: Hetelucht mild, 3D hetelucht Plus, Onder- en bovenwarmte, Onderwarmte, Circulatiegrill, Grootvlakgrill, Pizzastand
- cookControl10

**Comfort / Zekerheid:**
- Inhoud: 71 liter
- Lcd-display met timer
- **lightControl: intuitieve draaiknoppen met verlichting**
- Temperatuurregeling van 50 °C - 275 °C
- Halogeen verlichting
- Klapdeur

**Reiniging:**
- ecoClean Plus: zelfreinigende katalytische plafond, achterwand en zijwanden
- humidClean voor een snelle reiniging tussendoor
- Volledig glazen binnendeur

**Inhangroosters / uittreksysteem:**
- Telescooprails achteraf uit te rusten

**Toebehoren:**
- 1 x Combi rooster, 1 x Universele braadslede

**Technische specificaties:**
- Inbouwmaten (hxbxd): 585-595 x 560-568 x 550 mm
- Aansluitwaarde: 3,6 kW
- Energieklasse volgens EU-norm nr. 65/2014: A (op een schaal van A+++ t/m D)

**EAN** 4242003799338

## iQ500 bakoven

A

**HB537ABS0**

**Verwarmingssystemen en functies:**
- Bakoven met 7 verwarmingssystemen: Hetelucht mild, 3D hetelucht Plus, Onder- en bovenwarmte, Onderwarmte, Circulatiegrill, Grootvlakgrill, Pizzastand
- cookControl10

**Comfort / Zekerheid:**
- Inhoud: 71 liter
- Lcd-display met timer
- **lightControl: intuitieve draaiknoppen met verlichting**
- Temperatuurregeling van 50 °C - 275 °C
- Halogeen verlichting
- Klapdeur

**Reiniging:**
- ecoClean: zelfreinigende katalytische achterwand
- humidClean voor een snelle reiniging tussendoor
- Volledig glazen binnendeur

**Inhangroosters / uittreksysteem:**
- Telescooprails achteraf uit te rusten

**Toebehoren:**
- 1 x Combi rooster, 1 x Universele braadslede

**Technische specificaties:**
- Inbouwmaten (hxbxd): 585-595 x 560-568 x 550 mm
- Aansluitwaarde: 3,6 kW
- Energieklasse volgens EU-norm nr. 65/2014: A (op een schaal van A+++ t/m D)

**EAN** 4242003799246

# iQ500 Compacte combi-magnetron

## iQ500 compacte combi-magnetron zonder draaiplateau

studioLine

**CM485AGB0**

**Verwarmingssystemen en functies:**
- Compacte combi-magnetron met 5 verwarmings systemen: magnetron, Grootvlakgrill, Pizzastand, Hetelucht, Circulatiegrill
- Max. vermogen: 900 W | 5 magnetronstanden (90 W, 180 W, 360 W, 600 W, max.)
- Grill met magnetronstanden 90 W, 180 W, 360 W, 600 W te combineren
- 4 Ontdooi- en 3 kookprogramma's met de magnetronfunctie, 8 programma's voor de combinatiefunctie
- cookControl15

**Design:**
- studioLine blackSteel design

**Comfort / Zekerheid:**
- Inhoud: 44 liter
- Lcd-display
- **lightControl: intuïtieve draaiknoppen met verlichting**
- Temperatuurregeling van 40 °C tot 230 °C
- Ledverlichting
- Klapdeur

**Reiniging:**
- Binnenruimte: roestvrij staal

**Inhangroosters / uittreksysteem:**
- Binnenwanden met 1 inschuifhoogte

**Toebehoren:**
- 1 x Combi rooster

**Technische specificaties:**
- Inbouwmaten (hxbxd): 450-458 x 560-568 x 550 mm
- Aansluitwaarde: 3,35 kW

**studioLine extra's:**
- studioLine blackSteel design
- inschuifgroeven (zonder draaiplateau)

**EAN** 4242003865460

# iQ500 Magnetrons (38 nis)

## iQ500 magnetron met grill

**BE555LMS0**

**Verwarmingssystemen en functies:**
- Max. vermogen: 900 W | 5 magnetronstanden (90 W, 180 W, 360 W, 600 W, max.)
- Grill met magnetronstanden 90 W, 180 W, 360 W te combineren
- 4 Ontdooi- en kookprogramma's in magnetron, 1 combinatiefunctie
- cookControl8

**Comfort / Zekerheid:**
- Inhoud: 25 liter
- Led-display
- Bediening met tiptoetsen
- Memory functie (1 setting)
- Ledverlichting
- Draaideur linksdraaiend
- **Glazen draaiplateau Ø 31,5 cm**

**Reiniging:**
- humidClean voor een snelle reiniging tussendoor

**Toebehoren:**
- 1 x Rooster, 1 x Draaiplateau

**Technische specificaties:**
- Inbouwmaten (hxbxd): 380-382 x 560-568 x 550 mm
- Aansluitwaarde: 1,45 kW
- Geschikt voor inbouw in hoge kast

**EAN** 4242003805695

## iQ500 magnetron

studioLine

**BF425LMB0**

**Verwarmingssystemen en functies:**
- Max. vermogen: 800 W | 5 magnetronstanden (90 W, 180 W, 360 W, 600 W, max.)
- 4 Ontdooi- en 3 kookprogramma's in de magnetronfunctie
- cookControl7

**Design:**
- studioLine blackSteel design

**Comfort / Zekerheid:**
- Inhoud: 20 liter
- Led-display
- Bediening met tiptoetsen
- Memory functie (1 setting)
- Ledverlichting
- Draaideur linksdraaiend
- **Glazen draaiplateau Ø 25,5 cm**

**Reiniging:**
- humidClean voor een snelle reiniging tussendoor

**Toebehoren:**
- 1 x Draaiplateau

**Technische specificaties:**
- Inbouwmaten (hxbxd): 362-365 x 560-568 x 300 mm
- Aansluitwaarde: 1,27 kW
- Geschikt voor inbouw in boven- of hoge kast

**studioLine extra's:**
- studioLine blackSteel design

**EAN** 4242003805770

## iQ300 Magnetron (38 nis)

### iQ300 magnetron

**BF550LMR0**

**Verwarmingssystemen en functies:**
- Max. vermogen: 900 W | 5 magnetronstanden (90 W, 180 W, 360 W, 600 W, max.)

**Comfort / Zekerheid:**
- Inhoud: 25 liter
- Bediening met tiptoetsen en te verzinken draaiknop
- Memory functie (1 setting)
- Binnenverlichting
- Draaideur linksdraaiend
- **Glazen draaiplateau Ø 31,5 cm**

**Reiniging:**
- humidClean voor een snelle reiniging tussendoor

**Toebehoren:**
- 1 x Draaiplateau

**Technische specificaties:**
- Inbouwmaten (hxbxd): 380-382 x 560-568 x 550 mm
- Aansluitwaarde: 1,45 kW
- Geschikt voor inbouw in hoge kast

**EAN** 4242003805732

## iQ500 Warmhoudlade

### iQ500 warmhoudlade 14 cm

**BI510CNR0**

**Verwarmingssystemen en functies:**
- Geschikt voor: voorverwarmen van serviesgoed, warmhouden van gerechten en dranken, ontdooien van gerechten, laten rijzen van deeg

**Comfort / Zekerheid:**
- Inhoud: 23 liter
- Belading tot 15 kg
- Max belading: 64 espresso kopjes of 12 borden (26 cm)
- Traploze temperatuurregeling: ca. 40 °C - 80 °C

**Reiniging:**
- Binnenruimte: roestvrij staal

**Technische specificaties:**
- Inbouwmaten (hxbxd): 140 x 560-568 x 550 mm
- Aansluitwaarde: 0,4 kW
- Geschikt voor inbouwcombinaties met iQ500 compacte ovens/magnetrons in 60 cm nis

**EAN** 4242003803844

# iQ500 Bakovens 90 cm breed

## iQ500 bakoven 90 cm breed 60 cm hoog

A+

**VB578D0S0**

**Verwarmingssystemen en functies:**
- 90 cm brede bakoven met 10 verwarmings systemen: Hetelucht, Onder- en bovenwarmte, Onderwarmte, Circulatiegrill, Circulatielucht, Grootvlakgrill, Kleinvlakgrill, Pizzastand, Ontdooien

**Comfort / Zekerheid:**
- Inhoud: 112 liter
- Lcd-display met timer
- **lightControl: intuitieve draaiknoppen met verlichting**
- Temperatuurregeling van 50 °C - 280 °C
- Halogeen verlichting
- Klapdeur

**Reiniging:**
- **activeClean®: pyrolytisch reinigingsysteem**
- humidClean voor een snelle reiniging tussendoor
- Volledig glazen binnendeur

**Inhangroosters / uittreksysteem:**
- varioClip telescooprails 1-voudig

**Toebehoren:**
- 1 x Geëmailleerd bakblik, 1 x Combi rooster, 1 x Universele braadslede

**Technische specificaties:**
- Inbouwmaten (hxbxd): 600-604 x 860-864 x 560 mm
- Let op: Aansluitwaarde: 4,2 kW
- Energieklasse volgens EU-norm nr. 65/2014: A+ (op een schaal van A+++ t/m D)

**EAN** 4242003803349

## iQ500 bakoven 90 cm breed 48 cm hoog

A+

**VB558C0S0**

**Verwarmingssystemen en functies:**
- 90 cm brede bakoven met 10 verwarmings systemen: Hetelucht, Onder- en bovenwarmte, Onderwarmte, Circulatiegrill, Circulatielucht, Grootvlakgrill, Kleinvlakgrill, Pizzastand, Ontdooien

**Comfort / Zekerheid:**
- Inhoud: 85 liter
- Lcd-display met timer
- **lightControl: intuitieve draaiknoppen met verlichting**
- Temperatuurregeling van 50 °C - 280 °C
- Halogeen verlichting
- Klapdeur

**Reiniging:**
- ecoClean: zelfreinigende katalytische zijwanden en achterwand
- humidClean voor een snelle reiniging tussendoor
- Volledig glazen binnendeur

**Inhangroosters / uittreksysteem:**
- varioClip telescooprails 1-voudig

**Toebehoren:**
- 1 x Geëmailleerd bakblik, 1 x Combi rooster, 1 x Universele braadslede

**Technische specificaties:**
- Inbouwmaten (hxbxd): 477-480 x 860-864 x 560 mm
- Aansluitwaarde: 3,1 kW
- Energieklasse volgens EU-norm nr. 65/2014: A+ (op een schaal van A+++ t/m D)

**EAN** 4242003802328

# Optionele accessoires ovens

**Te koop in de webshop**

**HZ638000**

1-voudige Clip-telescooprails voor iQ700 bakovens

**HZ638070**

1-voudige Clip-telescoop-rails vooriQ700 bakovens met Pyrolyse

**HZ638D00**

1-voudige Clip-telescooprails voor iQ700 bakovens met stoom

**HZ538000**

Telescoop varioClip rails 1-voudig voor iQ500 60 cm bakovens

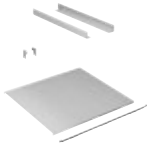

**HZ6BMA00**

Montageset met tussenbodem

**HZ636000**

Glazen braadslede voor iQ700 60/45 cm ovens

**HZ66D52**

2 stoomschalen (geperforeerd/ niet geperforeerd), formaat M

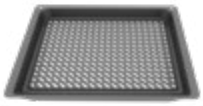

**HZ629070**

Airfry & grill plaat voor iQ700 bakovens

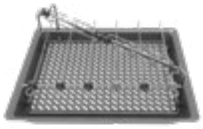

**HZ635000**

Airfry & grill set voor iQ700 bakovens

**HZ617000**

Pizzavorm voor ovens

Zonder afdekstrip | Met afdekstrip **HZ66X650**

Maak jouw oven nog mooier met behulp van de optionele afdekstrip.

**HZ66X650**

Afdekstrip onderkant oven, zwart

**HZ66X600**

Afdekstrips voor corpus + onderkant oven, zwart

| | | CB974GKB1 | CE932GXB1 | CM924G1B1 | CM936G1B1 | CM936GAB1 | CM976GKB1 | CM978GNB1 | CM978GQB1 | CS936G1B1 | CS936GAB1 | CS958GCB1 | CS958GDD1 | HB454A0R0 | HB457G0B0 | HB478G0B6 | HB537ABS0 | HB557ABS0 | HB578ABS0 | HB934GAB1 | HB936GAB1 | HB974GLB1 | HB976GKB1 | HM936GCB1 | HM976GMB1 | HM978GNB1 | HN978GQB1 | HS936GAB1 | HS958GCB1 | HS958GDD1 | HS958GED1 | HS958KDB1 |
|---|---|---|---|---|---|---|---|---|---|---|---|---|---|---|---|---|---|---|---|---|---|---|---|---|---|---|---|---|---|---|---|---|---|
| **Telescooprails** | | | | | | | | | | | | | | | | | | | | | | | | | | | | | | | | | |
| HZ538000 | telescoop varioClip rails 1-voudig voor iQ500 60 cm bakovens | | | | | | | | | | | | | • | • | • | • | • | • | • | • | | | | | | | | | | | | |
| HZ638000 | 1-voudige Clip-telescooprails voor iQ700 bakovens | | | | | | | | | | | | | • | • | • | • | • | • | • | • | | | | | | | | | | | | |
| HZ638070 | 1-voudige Clip-telescooprails voor iQ700 bakovens met Pyrolyse | | • | | | | | | | | | | | | | | | | | | | • | • | | | | | | | | | | |
| HZ638D00 | 1-voudige Clip-telescooprails voor iQ700 bakovens met stoom | | | | | | | | | • | • | • | • | | | | | | | | | | | | | | | • | • | • | • | • |
| **Braadsledes en stoomovenpannen** | | | | | | | | | | | | | | | | | | | | | | | | | | | | | | | | | |
| HZ617000 | Pizzavorm voor ovens | | • | | • | • | • | • | • | • | • | • | • | | | | | | | • | • | • | • | • | • | • | • | • | • | • | • | • | • |
| HZ629070 | Airfry & grill plaat voor iQ700 bakovens | | • | | • | • | • | • | • | • | • | • | • | | | | | | | • | • | • | • | • | • | • | • | • | • | • | • | • |
| HZ635000 | Airfry & grill set voor iQ700 bakovens | | | | | | | | | | | | | | | | | | | • | • | • | • | • | • | • | • | • | • | • | • | • |
| HZ636000 | glazen braadslede voor iQ700 60/45 cm ovens | | | | • | • | • | • | • | • | • | | | | | | • | • | • | | | | | • | • | • | • | | | | | |
| HZ66D52 | 2 stoomschalen (geperforeerd/niet geperforeerd), formaat M | | | | | | | | | • | • | • | • | | | | | | | | | | | | | | | • | • | • | • | • |
| **Overige accessoires** | | | | | | | | | | | | | | | | | | | | | | | | | | | | | | | | | |
| HZ66X600 | decorstrip zwart (2x strips bedekken onderkant oven en front keukenkast) | | • | • | • | • | • | • | • | • | • | • | • | | | | | | | | | | | | | | | | | | | | |
| HZ66X650 | decorstrip zwart (bedekt onderkant oven) | | • | | • | • | • | • | • | • | • | • | • | • | • | • | • | • | • | • | • | • | • | • | • | • | • | • | • | • | • | • | • |
| HZ6BMA00 | Montageset met tussenbodem | | • | | • | • | • | • | • | • | • | • | • | | | | | | | • | • | • | • | • | • | • | • | • | • | • | • | • | • |

# Reinigings- en onderhoudsmiddelen

**RVS onderhoudsdoeken-5 stuks**
00312007

Breng het apparaat terug in de showroomstaat met behulp van deze roestvrijstalen conditioning doeken. De doeken zijn geïmpregneerd met speciale olie en beschermen het oppervlak tegen vingerafdrukken en vlekken.

Inhoud: 5 stuks

**Ontvetter voor huishoudelijke apparatuur**
00312207

Intensieve vetoplosser voor ovens en magnetrons.
Ook te gebruiken voor afzuigkappen, kookplaten en roestvrijstalenoppervlakken.
Gemakkelijk biologisch afbreekbaar en zonder microplastics.

Inhoud: 500 ml

**Onderhoudsset voor rvs oppervlakken**
00311964

Reinigingsdoekjes voor roestvrijstalen oppervlakken (los te bestellen 00312007).

Reinigingspoeder 'Weense Kalk' voor roestvrijstalen oppervlakken (los te bestellen 00311946).

Inhoud reinigingsdoekjes: 5 stuks

Inhoud reinigingspoeder: 100 gram

**Reinigingsgel voor ovens**
00312324

Geurloze reinigingsgel voor ovens, stoomovens, en ovens met een magnetron functie.
Reinigt ook geëmailleerd of roestvrijstalen bakplaten.
Bevat een borstelkop om te helpen bij het aanbrengen van de gel.

Inhoud: 200 ml

**Reinigingsspray voor ovens**
00312298

Reinigingsgel waarmee u snel en gemakkelijk uw oven, stoomoven en/of combi-oven mee schoon maakt. De spray is tevens geschikt om te gebruiken voor de reiniging van uw bakplaten en roosters.

Inhoud: 500 ml

**Speciale onderhoudsolie voor roestvrijstalen oppervlakken** 00311945

Reinigingsolie voor het onderhoud van roestvrijstalen oppervlakken. Speciale olie beschermt de apparaten tegen vlekken en vingerafdrukken.

Inhoud: 100 ml

**Ontkalkingstabletten**
00311864

Voor het ontkalken van volautomatische koffie-machines, waterkokers en espressovolautomaten.
Te gebruiken volgens de gebruiksaanwijzing.

Inhoud: 6 stuks

**Onderhoudsset voor vol-automatische koffiemachines**
00312015

Geschikt voor het reinigen en ontkalken van koffieautomaten.

Inhoud: 10 x reinigingstabletten voor 10 behandelingen;
4 x 250 ml vloeibare ontkalker voor 4 ontkalkingscycli

**Brita Intenza waterfilter voor koffievolautomaten**
17000705

Optimale bescherming tegen kalkafzetting.
Verlengt de levensduur van uw volautomaat.

Vervangen na 2 maanden / 400 koppen koffie

**Reinigingstabletten voor volautomatische koffieautomaten** 00312295

Inhoud: 10 tabletten (2,2 gram) - toereikend voor 10 behandelingen. Verwijdert koffievet en -aanslag krachtig, snel en betrouwbaar. Kan de levensduur en de prestaties van het apparaat verbeteren.

Inhoud: 10 stuks

**Brita Intenza waterfilter voor koffievolautomaten**
17000705

Optimale bescherming tegen kalkafzetting.
Verlengt de levensduur van uw volautomaat.

Vervangen na 2 maanden / 400 koppen koffie

**Reinigingstabletten voor volautomatische koffieautomaten** 00312295

Inhoud: 10 tabletten (2,2 gram) - toereikend voor 10 behandelingen. Verwijdert koffievet en -aanslag krachtig, snel en betrouwbaar. Kan de levensduur en de prestaties van het apparaat verbeteren.

Inhoud: 10 stuks

**Vloeibare ontkalker**
00311968

Vloeibare ontkalker voor volautomatische koffiemachines - koffiezetters - waterkokers en stoomovens met waterreservoir.
Te gebruiken volgens de gebruiksaanwijzing.

Inhoud: 500 ml

**Brita Intenza waterfilters - 3 stuks**
17000706

Waterfilter voor volautomatische koffiemachines. Beschermt het apparaat tegen kalkaanslag, chloor, lood en koper.

Inhoud: 3 stuks

# Inductiekoken: vanzelfsprekend, nu en in de toekomst

Steeds meer mensen koken op inductie. En dat is niet vreemd, want het is veiliger, onderhoudsvriendelijker en energie-efficiënter dan keramisch koken of koken op gas. Ook zijn we hard op weg naar wonen zonder gas en halen we elektriciteit steeds meer uit duurzame energiebronnen. Reden te meer om over te stappen op inductiekoken.

**Inductiekoken is extra veilig**
Een groot voordeel van inductiekoken is het veiligheidsaspect: je kunt geen inductiekookzone inschakelen zonder dat er een pan op staat. Je blokkeert de toetsen met het kinderslot zodat kinderhandjes de kookplaat niet kunnen bedienen. Schakel je een kookzone uit? Dan koelt deze zeer snel af. En: met één druk op de hoofdschakelaar deactiveer je de gehele kookplaat.



**Inductiekoken is onderhoudsvriendelijk**
Het gladde oppervlak van de inductiekookplaat neem je eenvoudig af. En dat wat tijdens het koken per ongeluk op de kookplaat belandt, brandt niet aan of in, doordat het keramisch glazen oppervlak slechts daar verwarmt waar je pannen staan. Je krijgt hiermee geen lelijke vlekken die moeilijk te verwijderen zijn. Van bedienen tot reinigen, over alles is nagedacht.

**Inductiekoken is zuinig**
Bij Siemens zijn we altijd bezig met het ontwikkelen van energiezuinige programma's en het efficiënter maken van onze apparatuur. We weten dan ook dat inductie de beste keuze is voor wie de voordelen van elektrisch koken wil combineren met energiebesparing. De pannen worden alleen verwarmd daar waar ze de kookplaat raken, waardoor er geen energieverspilling plaatsvindt.

# Vrijheid op het culinaire vlak

Siemens studioLine-inductiekookplaten zijn er in diverse uitvoeringen en maten. Van de makkelijk te monteren iQ100 smartInduction tot en met de ultraflexibele freeInduction.

**iQ700 freeInduction: één groot oppervlak voor extra kookplezier**
De freeInduction-kookplaat heeft één volledig kookoppervlak, zodat je overal op de kookplaat pannen kunt plaatsen – voor maximale flexibiliteit. Het 90-centimetermodel van de freeInduction-kookplaat heeft activeLight: gekleurde lichtbanen geven precies aan wat de kookplaat doet. Bijvoorbeeld welk gedeelte van de kookplaat in gebruik is of wanneer de kookSensor wordt gebruikt. Koken was nog niet eerder zo intuïtief.

**iQ700 flexInduction: voor meer flexibiliteit**
Deze flexibel te gebruiken inductie-kookplaat biedt nog meer ruimte voor jouw kookplezier. Gebruik pannen in verschillende maten op de kookzones. De kookplaat herkent automatisch het aantal, de grootte en de vorm van jouw kookgerei. De flexInduction Plus-kookplaat geeft je nóg meer ruimte en flexibiliteit met een extra inductiespoel die automatisch bijschakelt als je een grote pan of bakplaat op de kookplaat zet.

**iQ500 combiInduction: meer gebruiksgemak**
De 60, 70 of 80 centimeter brede combiInduction-kookplaat beschikt over een combiZone waarmee je twee grote ronde kookzones aan elkaar koppelt zodat je een grotere pan kunt plaatsen. Met de powerMove-functie schuif je je kookgerei makkelijk heen en weer tussen vooraf ingestelde temperatuurniveaus. De touchSlider-bediening maakt het mogelijk om de stand eenvoudig en direct in te stellen met een simpele vingeraanraking of slide-beweging.

**iQ300 powerInduction: meer flexibiliteit en snelheid**
Ervaar de forse tijdwinst van powerBoost. Hiermee verhoog je het vermogen met 35 tot 50%. Pannen worden zo 35% sneller warm en ook grote hoeveelheden zijn veel sneller klaar. Of activeer de aanvullende braadzone zodat je ook bij grote braadpannen een optimale warmteverdeling bereikt. De studioLine iQ300-kookplaten zijn verkrijgbaar in een 60 en 80 centimeter brede uitvoering.

**iQ100 smartInduction: grote prestaties op een 230V-aansluiting**
Siemens maakt de overstap naar inductiekoken nog aantrekkelijker met de smartInduction-kookplaat. Hiermee kun je inductiekoken op slechts één elektriciteitsgroep, zonder krachtstroom. Dankzij een slimme aanpassing in het elektriciteitscircuit is de aansluitwaarde van de smartInduction-kookplaat slechts 3,68 kW, zodat een gewoon stopcontact volstaat om te koken op inductie. Hierdoor kan ieder huishouden genieten van de voordelen van inductiekoken.

**Ontdek de kookplaat die bij je past**
Door het beantwoorden van een aantal vragen, vind je met onze online **keuzehulp** eenvoudig en snel jouw ideale kookplaat.

# Verschillende functies voor jouw bedieningsgemak

We hebben diverse slimme bedieningssystemen voor onze inductiekookplaten ontworpen, zónder draaiknoppen. Kies voor jouw favoriete manier van bedienen en de vormgeving die je aanspreekt.

**touchControl: eenvoudige bediening**
Met de moderne touchControl-functie bedien je de vier kookzones overzichtelijk en eenvoudig.
Elke kookzone heeft een eigen touchControl om de gewenste temperatuur in te stellen, en je kunt deze met een enkele aanraking van het betreffende vakje activeren. De temperatuur stel je makkelijk in met de '+' en '-'.

**touchSlider-bediening: directe bediening met een 'touch' of een 'slide'**
Met de innovatieve touchSlider-technologie regel je de temperatuur van de kookzones direct door het bedieningspaneel aan te tikken of door erover te vegen. De sensorische hitteregeling gaat in halve stappen tot maximaal stand 9. In combinatie met opties zoals energieweergave, reStart en quickStart garanderen we een optimaal gebruikscomfort.

**Dual lightSlider: zichtbaar wanneer nodig**
De Dual lightSlider is intuïtief bedienbaar en heeft een aansprekend design met een opvallend kenmerk: in geactiveerde toestand is het bedieningspaneel een optische, blauwe highlight, maar gedeactiveerd is hij compleet onzichtbaar.

**TFT-touchdisplay: optimaal overzicht**
Met het TFT-touchdisplay heb je in één oogopslag altijd alles onder controle, en bedien je eenvoudig meerdere pannen tegelijk. Het meerkleurige, grote TFT-display heeft een hoge resolutie en je kunt alles makkelijk lezen, dankzij de heldere tekst. Duidelijke, eenvoudige animaties geven een snel, intuïtief overzicht van alle functies en maken de bediening nog comfortabeler.

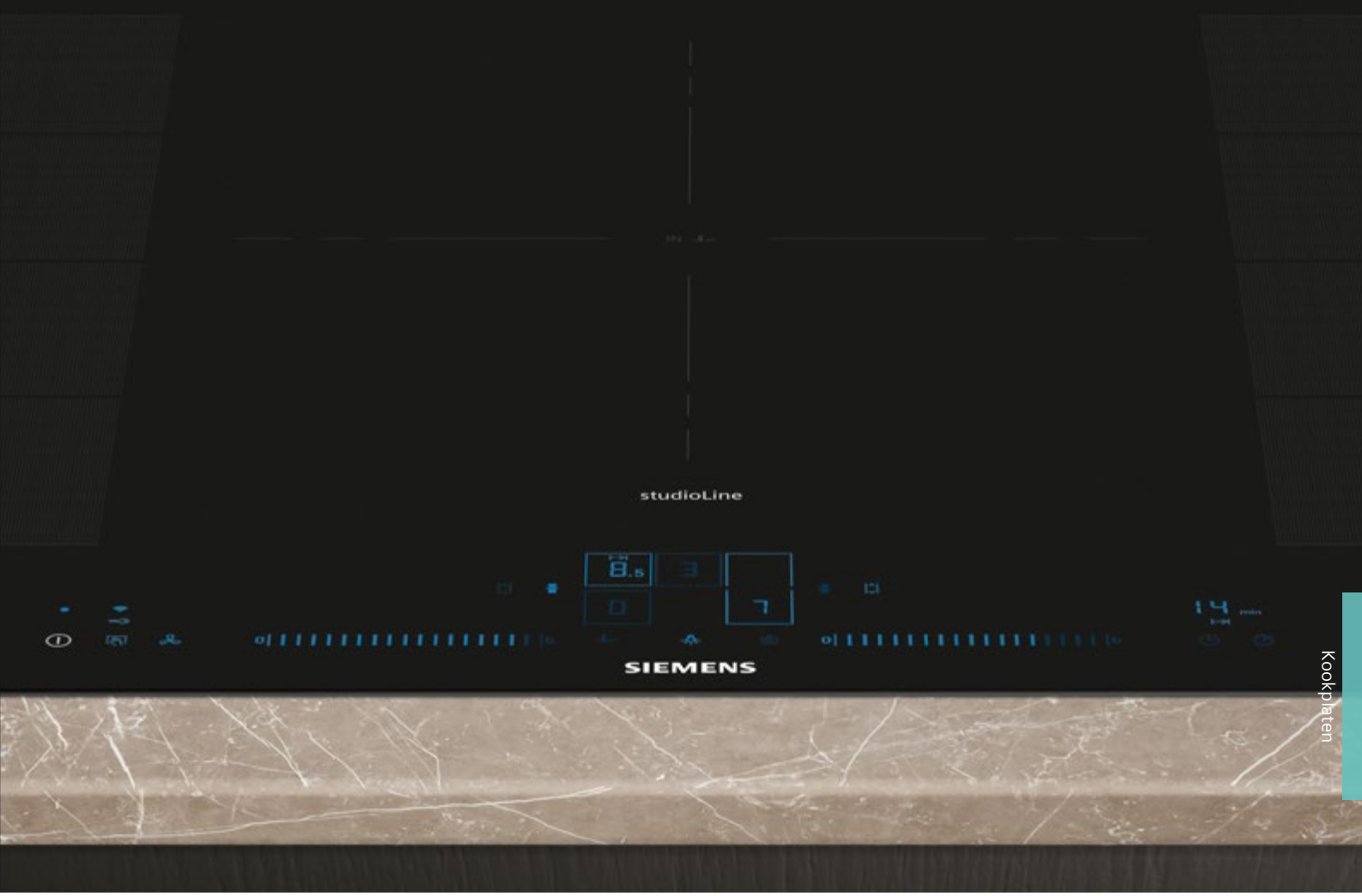




Het ene design is het andere niet. Als je de kookplaat uitkiest die past bij jouw wensen, dan het liefst tot en met het laatste detail. Bij Siemens heb je keuze uit verschillende designs.

**studioLine blackSteel-profiel**
Dit ontwerp herken je aan de smalle blackSteel-zijprofielen en de schuin aflopende voorkant.

**Vlak geïntegreerd**
Deze kookplaat ligt verzonken in het blad, bijvoorbeeld in graniet.

**Rvs-zijprofiel**
Deze inductiekookplaat herken je aan de smalle rvs-zijprofielen.

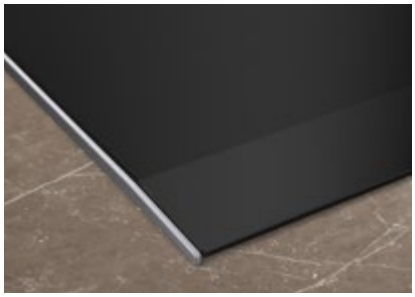

# Optimale controle tijdens het koken

Als je de tijd neemt om smakelijke maaltijden te bereiden met verse ingrediënten, verdien je het dat het precies wordt zoals je je had voorgesteld. Daarom zijn Siemens inductiekookplaten ontworpen om het proces te vereenvoudigen en fouten te voorkomen. Hun intelligente sensoren, flexibele inductiezones en slimme functies maken koken intuïtiever en voeden je passie voor eten.

**Intelligente flexZones**
Welke kookzone moet je gebruiken? Met de intelligente flexZones detecteren sensoren onder het glaskeramiek automatisch de vorm en grootte van pannen en ander kookgerei, en past het de kookzones erop aan door ze te combineren of te splitsen. En als je het kookgerei verplaatst, worden de instellingen direct aangepast. Plaats het kookgerei gewoon op de kookplaat, zet hem aan en geniet van flexibel koken.

**flexInduction**
Met flexInduction breidt de flexibele kookzone zich automatisch uit voor extra grote pannen. Als één zone niet groot genoeg is voor je kookgerei, neemt de kookplaat de controle over en activeert die meer inductoren voor een gelijkmatige verwarming.

**Intelligent hood automatic**
Wil jij je kookkunsten naar een hoger niveau tillen? Met een kookplaat die automatisch samenwerkt met je afzuigkap zet je binnen de kortste keren een heerlijk gerecht op tafel. Je verbindt je kookplaat en bijpassende afzuigkap eenvoudig via je Home Connect-account. De afzuigkap stemt vervolgens het ventilatieniveau af op de temperatuur en het vermogen van de kookplaat. En ben je klaar met koken, dan schakelt de afzuigkap zelf over op de automatische naloopfunctie.

**Favorieten-knop**
Wil jij je kookplaat helemaal naar eigen wens personaliseren? Met de Favorieten-knop* is het eenvoudig: verbind je kookplaat met je geregistreerde Home Connect-account en integreer het apparaat in je Smart Home. Voeg vervolgens je favoriete Smart-functie toe en zet met één druk op de knop een lamp in de woonkamer aan of regel het licht en de ventilatiestand van de bijpassende afzuigkap handmatig vanaf de kookplaat. Zo maak je van je huis een slim huishouden.

*De Favorieten-knop kan verbonden worden met slimme apparaten die deel uitmaken van het Home Connect partner ecosysteem.

# Temperatuurgestuurd koken met de fryingSensor Pro

Onze inductiekookplaten en inductiekookplaten met geïntegreerde afzuiging, uitgerust met de fryingSensor Pro, maken het bereiken van uitstekende resultaten eenvoudiger dan ooit. De intelligente fryingSensor Pro laat de temperatuur in de pan zien, houdt de temperatuur constant en voorkomt aanbranden. Ideaal voor het bereiden van saus, groente, vis en vlees.

braadSensor Pro

**Een constante temperatuur**
Activeer de fryingSensor Pro op de gewenste kookzone op de kookplaat en kies uit elf vooraf gedefinieerde temperaturen tussen de 70 °C en 220 °C. Of het nu gaat om het smelten van chocolade of het bakken van een malse biefstuk, je stelt de perfecte temperatuur in voor je gerecht met de touchSlider-bediening. Als de gewenste temperatuur is bereikt geeft de sensor je een seintje en blijft de temperatuur gelijk. Zo laat je nooit meer iets aanbranden.

**Een overzicht van de gerechten die je kan bereiden met de fryingSensor Pro.***

| 70 °C / 80 °C | 90 °C / 100 °C | 110 °C / 120 °C | 140 °C | 160 °C | 180 °C / 200 °C | 220 °C |
|---|---|---|---|---|---|---|
| Het smelten van chocolade, boter of kaas (voor bijvoorbeeld fondue). | Het opwarmen van gerechten. | Het bereiden van sauzen of het sauteren van groente. | Het bakken van gerechten met olijfolie, zonnebloemolie of boter. Bijvoorbeeld een omelet. | Het bakken van vis, gehaktballen of kip. | Het bakken van steaks (medium of well done), verse ragout of groente. | Het bakken van steaks (rare) of het bereiden van popcorn. |

fryingSensor Plus

**fryingSensor Plus: kies uit vijf vooringestelde standen**
Naast de fryingSensor Pro beschikken sommige Siemens inductiekookplaten over de fryingSensor Plus. Beide sensoren werken ongeveer hetzelfde, maar bij de fryingSensor Plus kun je uit vijf vooraf gedefinieerde standen kiezen voor het behalen van perfecte resultaten zonder aanbranden.

*In de Home Connect-app vind je meer informatie over de verschillende temperatuurstanden. Via de Hob Assistent in de app stuur je eenvoudig de instellingen direct naar je verbonden kookplaat.

# inductionAir Plus

## Geniet van een geurvrije, open keuken

De revolutionaire Siemens inductionAir Plus combineert twee geweldige apparaten: een inductiekookplaat met flexibele kookzones en een krachtige werkbladafzuiging. Het ruimtebesparende concept biedt alle mogelijkheden om de keuken van je dromen te creëren. De volledig strakke kookplaat is zelfs in te passen in een zwevend werkblad, en de geïntegreerde afzuiging zorgt ervoor dat je vrij zicht houdt. Perfect als je houdt van een open ruimte en een strak design.

Consumentenbond
BESTE UIT DE TEST
NOV 2023

**Toonaangevende flexibiliteit**
De inductionAir Plus biedt dankzij de smalle afzuigopening een ruim kookoppervlak waarop je moeiteloos pannen heen en weer kunt verplaatsen. De flexInduction-kookplaat biedt veel mogelijkheden om flexibel te koken zoals twee aangrenzende kookzones die je kunt combineren tot één groot geheel. Het apparaat herkent de afmetingen en vormen van de pannen en verhit alleen daar waar het bodemoppervlak van de pannen een zogenaamde flexZone raakt. Het krachtige afzuigsysteem voert damp en geur direct af waar ze ontstaan en stemt het vermogen automatisch af op de hoeveelheid – zonder te overstemmen dankzij de stille motortechnologie.

**Maximale planningsvrijheid**
Het compacte installatieconcept is geschikt voor alle soorten inbouwwensen, zonder dat je veel inlevert aan lades en opbergruimte. De inductionAir Plus is zowel geschikt voor montage met luchtafvoer naar buiten als recirculatie.

**Als beste getest**
De Siemens inductionAir Plus-kookplaat met afzuiging heeft in 2023 van de Consumentenbond het predicaat 'Beste uit de test' gekregen. Met een goede score op zowel gebruiksgemak, energieverbruik en geluidsniveau is de nummer één positie behaald.

# Home Connect: verbind je kookplaat

Met de eenvoudig te bedienen Home Connect-app heb je toegang tot, en beheer je de instellingen van je inductiekookplaat voor nog meer gemak.

Je ziet op afstand of je alles wel hebt uitgeschakeld en activeert eventueel het kinderslot. Ook is het eenvoudig om via de app de basisinstellingen van kookplaten zonder ingebouwd display in te stellen. Heb je een kookplaat met cookConnect? Verbind deze dan met je Siemens Home Connect-afzuigkap, zodat je het afzuigsysteem kunt bedienen via de kookplaat én de Home Connect-app.

**Laat je inspireren**
Soms kun je wel wat inspiratie gebruiken in de keuken. Ontdek verschillende receptideeën en seizoenspecials in de Home Connect-app. Heb je het juiste recept gevonden? Stuur de apparaat- en temperatuurinstellingen direct naar je kookplaat. Volg de stap-voor-stapinstructies voor de juiste bereidingswijze en perfecte resultaten.

# Accessoires voor flexInduction: nog meer vrijheid

Siemens heeft voor de flexInduction-kookplaten diverse handige accessoires ontwikkeld. Zo creëer je extra flexibiliteit bij het koken van verschillende soorten gerechten. De Flex-pannen passen precies op de kookzones van de kookplaat en kunnen ook in de oven. Met de grillplaat heb je dezelfde onovertroffen barbecue-ervaring en op de teppanyaki bereid je heerlijke gerechten boordevol vitamines.

# Speciaal voor studioLine

Strakke lijnen en hoogwaardige materialen gecombineerd met intuïtieve bedieningselementen kenmerken de Siemens studioLine-kookplaten.

**Focus op flexibiliteit**
Siemens studioLine-inductiekookplaten bieden je optimale vrijheid bij het koken. Kies voor één of meerdere flexibele zones met flexInduction of voor maximale flexibiliteit met freeInduction.

**lightSlider-bediening**
De Dual lightSlider op de studioLine-inductiekookplaten geven je niet alleen een aansprekend design, maar ook een intuïtieve bediening. Binnen studioLine kun je ook kiezen voor een kookplaat met TFT-touchdisplay.

**Deep Black Edition-design**
studioLine-inductiekookplaten zijn gemaakt van diepzwart keramisch glas voor een nog strakkere uitstraling van jouw keuken. Dankzij de met blackSteel afgewerkte zijprofielen combineer je de kookplaten perfect met andere studioLine-apparaten.

# Inductiekookplaat met afzuiging 80 cm

## iQ700 inductionAir Plus kookplaat met afzuiging, Dual lightSlider, Home Connect, breedte 80 cm

studioLine

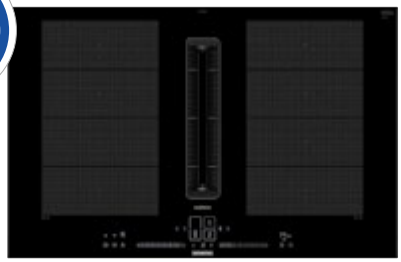

inclusief cleanAir Plus filters (4x) en adapter

B

Home Connect

**EX877NX68E**

**EX807NX68E***

**Algemene informatie kookplaat:**
- 4 Elektronisch geregelde inductiekookzones met
  - Links: 1x 400x240 mm / 3,3 kW (max. powerBoost 3,7kW) of 2x 200x240 mm / 2,0 kW (max powerBoost 3,7 kW)
  - Rechts: 1x 400x240 mm / 3,3 kW (max. powerBoost 3,7 kW) of 2x 200x240 mm / 2,0 kW (max powerBoost 3,7 kW)
- 2 flexZones
- **Home Connect** (bediening en monitoring op afstand)

**Design:**
- blackSteel profiellijsten zijkanten / Vlak integreerbaar*

**Snelheid:**
- powerBoost-functie voor alle inductiekookzones
- panBoost-functie: voor het snel verwarmen van uw braadpan

**Comfort / Zekerheid:**
- **Blauwe dual lightSlider bediening**
- 17 Vermogensstanden
- **Intelligent flexZones**
- Timer met uitschakelfunctie voor alle kookzones, kookwekker, count-up timer
- fryingSensor Plus: voorkomt aanbranding d.m.v. 5 vooringestelde standen
- powerMove Plus (3 standen)
- flexMotion: verplaats de pan naar een andere kookzone met behoud van de gekozen instelling
- reStart functie
- quickStart functie
- Weergave energieverbruik
- Warmhoudfunctie
- 2-Voudige restwarmte-aanduiding
- Hoofdschakelaar

**Technische specificaties:**
- Inbouwmaten (hxbxd):
  EX877NX68E: 223 x 750 x 490 mm
  EX807NX68E: 227 x 796 x 516 mm
- Aansluitwaarde: 7,4 kW

**Algemene informatie afzuiging:**
- Geschikt voor luchtafvoer of recirculatie
- Efficiënte koolborstelloze iQdrive technologie
- Afzuigcapaciteit volgens DIN/EN 61591:
  max. normaalstand 500 m³/u
  max. intensiefstand 622 m³/u
- Geluidsniveau volgens EN 60704-2-13 bij luchtafvoer: max. normaalstand: 69 dB (re 1 pW); max. intensiefstand: 74 dB (re 1 pW)

**Soort bediening:**
- Vermogensniveaus geregeld door de **Dual lightSlider** bediening van de kookplaat
- 17 Snelheden en 2 intensiefstanden
- Intensiefstand met automatische terugschakeling

**Comfort / Zekerheid:**
- Automatische inschakeling van ventilatie bij gebruik van een kookzone
- Luchtinlaat hitte- en vaatwasmachinebestendig
- **climateControl sensor voor automatische afzuiging**
- Automatische nalooptijd (30 minuten)
- Verwijderbare en afneembare metalen vetfilters en vloeibare verzamel unit (ca. 200 ml), vaatwasserbestendig
- Overloopreservoir (ca. 700 ml), vaatwasserbestendig

**Energiewaarden:**
- Energieklasse volgens EU-norm nr. 65/2014: B (op een schaal van A+++ t/m D)
- Gemiddeld energieverbruik: 57 kWh/jaar
- Energieklasse ventilator: A
- Energieklasse vetfilter: B
- Max. geluidsniveau op normaalstand: 69 dB

**Technische specificaties:**
- De volgende accessoires zijn benodigd voor installatie:
  - HZ9VEDU0 accessoire bij luchtafvoer
  - Recirculatie starterset met cleanAir PLus filters (4 stuks) en adapter voor uitblazen achter de kast. (standaard meegeleverd)
  - HZ9VRPD1 diffusor voor installatie bij recirculatie onder de plint

**studioLine extra's:**
- blackSteel profiellijsten zijkanten
- studioLine exclusive zone opdruk
- Blauwe dual lightSlider
- Home Connect

| | | |
|---|---|---|
| **EAN EX877NX68E** | | 4242003921463 |
| **EAN EX807NX68E** | VLAK INTEGREERBAAR | 4242003921036 |

## iQ500 inductionAir Plus inductiekookplaat met afzuiging, touchSlider, Home Connect, breedte 80 cm

studioLine

Nieuw

inclusief cleanAir Plus filters (4x) en adapter

B

Home Connect

| | |
|---|---|
| **ED877HQ26E** | **Opvolger van ED877FQ25E** |
| **ED807HQ26E*** | **Opvolger van ED807FQ25E** |

**Algemene informatie kookplaat:**
- 4 Elektronisch geregelde inductiekookzones
  - Linksvoor: 190 mm, 210 mm, 2,5 kW (max. vermogen 3,7 kW)
  - Linksachter: 190 mm, 210 mm, 2,5 kW (max. vermogen 3,7 kW)
  - Rechtsachter: 190 mm, 210 mm, 2,5 kW (max. vermogen 3,7 kW)
  - Rechtsvoor: 190 mm, 210 mm, 2,5 kW (max. vermogen 3,7 kW)
- 2 combiZones
- **Home Connect:** op afstand instellen en bedienen met de Home Connect App
- Favorieten knop (beschikbaar met aangesloten Home Connect account)

**Design:**
- blackSteel profiellijsten zijkanten / Vlak integreerbaar*

**Snelheid:**
- powerBoost-functie voor alle inductiekookzones
- panBoost, selecteerbaar via Favorieten knop/ Home Connect App

**Comfort / Zekerheid:**
- touchSlider
- 17 Vermogensstanden
- Timer met uitschakelfunctie voor alle kookzones, kookwekker
- **fryingSensor Pro:** voorkomt aanbranding d.m.v. temperatuurgestuurd bakken en braden
- reStart functie
- quickStart functie
- Geluidsvolume aanpasbaar
- 2-Voudige restwarmte-aanduiding
- Pauze functie
- Hoofdschakelaar

**Technische specificaties:**
- Inbouwmaten (hxbxd):
  ED877HQ26E: 223 x 750 x 490 mm
  ED807HQ26E: 227 x 796 x 516 mm
- Aansluitwaarde: 7,4 kW

**Algemene informatie afzuiging:**
- Geschikt voor luchtafvoer of recirculatie
- Efficiënte koolborstelloze iQdrive technologie
- Afzuigcapaciteit bij luchtafvoer (volgens EN 61591):
  max. normaalstand: 500 m3/h,
  max. intensiefstand: 622 m3/h
- Geluidsniveau bij luchtafvoer (volgens EN 60704-3):
  max. normaalstand 69 dB re 1 pW,
  max. intensiefstand 74 dB re 1 pW

**Soort bediening:**
- Vermogensniveaus geregeld door de touchSlider bediening van de kookplaat
- 9 Snelheden en 2 intensiefstanden
- Intensiefstand met automatische terugschakeling

**Comfort / Zekerheid:**
- Automatische inschakeling van ventilatie bij gebruik van een kookzone
- Luchtinlaat hitte- en vaatwasmachinebestendig
- Automatische nalooptijd (30 minuten)
- Verwijderbare en afneembare metalen vetfilters en vloeibare verzamel unit (ca. 200 ml), vaatwasserbestendig
- Overloopreservoir (ca. 700 ml), vaatwasserbestendig

**Energiewaarden:**
- Energieklasse volgens EU-norm nr. 65/2014: B (op een schaal van A+++ tot D)
- Gemiddeld energieverbruik: 57 kWh
- Energieklasse ventilator: A
- Energieklasse vetfilter: B
- Max. geluidsniveau op normaalstand: 69 dB

**Technische specificaties:**
- De volgende accessoires zijn benodigd voor installatie:
  - HZ9VEDU0 accessoire bij luchtafvoer
  - Recirculatie starterset met cleanAir Plus filters (4 stuks) en adapter voor uitblazen achter de kast. (standaard meegeleverd)
  - HZ9VRPD1 diffusor voor installatie bij recirculatie onder de plint

**studioLine extra's:**
- blackSteel profiellijsten zijkanten
- studioLine exclusive zone opdruk

| | | |
|---|---|---|
| **EAN ED877HQ26E** | | 4242003946329 |
| **EAN ED807HQ26E** | **VLAK INTEGREERBAAR** | 4242003946220 |

# Inductiekookplaat met afzuiging 80 cm

## iQ300 inductionAir Plus kookplaat met afzuiging, touchControl, breedte 80 cm

studioLine

inclusief cleanAir Plus filters (4x) en adapter

B

**ED877BS16E**

**Algemene informatie kookplaat:**
- 4 Elektronisch geregelde inductiekookzones
  - Linksvoor: 190 mm, 210 mm, 2,2 kW (max. vermogen 3,7 kW)
  - Linksachter: 190 mm, 210 mm, 2,2 kW (max. vermogen 3,7 kW)
  - Rechtsvoor: 210 mm, 2,2 kW (max. vermogen 3,7 kW)
  - Rechtsachter: 180 mm, 1,8 kW (max. vermogen 3,1 kW)
- 1 combiZone

**Design**
- blackSteel profiellijsten zijkanten

**Snelheid:**
- powerBoost-functie voor alle inductiezones

**Comfort / Zekerheid:**
- touchControl bediening: eenvoudige bediening met +/- knoppen.
- 17 Vermogensstanden
- Timer met uitschakelfunctie voor alle kookzones, kookwekker
- reStart functie
- quickStart functie
- 2-Voudige restwarmte-aanduiding
- Hoofdschakelaar

**Technische specificaties:**
- Inbouwmaten (hxbxd): 223 x 750 x 490 mm
- Aansluitwaarde: 7,4 kW

**Algemene informatie afzuiging:**
- Geschikt voor luchtafvoer of recirculatie
- Efficiënte koolborstelloze iQdrive technologie
- Afzuigcapaciteit bij luchtafvoer (volgens EN 61591): max. normaalstand: 500 m3/h, max. intensiefstand: 622 m3/h
- Geluidsniveau bij luchtafvoer (volgens EN 60704-3): max. normaalstand 69 dB re 1 pW, max. intensiefstand 74 dB re 1 pW

**Soort bediening:**
- Handmatige bediening mogelijk via touchControl
- Ventilatiesysteem met 3 snelheden en 1 intensiefstand
- Intensiefstand met automatische terugschakeling

**Comfort / Zekerheid:**
- Automatische inschakeling van ventilatie bij gebruik van een kookzone
- Luchtinlaat hitte- en vaatwasmachinebestendig
- Automatische nalooptijd (30 minuten)
- Verwijderbare en afneembare metalen vetfilters en vloeibare verzamel unit (ca. 200 ml), vaatwasserbestendig
- Overloopreservoir (ca. 700 ml), vaatwasserbestendig

**Energiewaarden:**
- Energieklasse volgens EU-norm nr. 65/2014: B (op een schaal van A+++ tot D)
- Gemiddeld energieverbruik: 57 kWh
- Energieklasse ventilator : A
- Energieklasse vetfilter : B
- Max. geluidsniveau op normaalstand: 69 dB

**Technische specificaties:**
- De volgende accessoires zijn benodigd voor installatie:
  - HZ9VEDU0 accessoire bij luchtafvoer
  - Recirculatie starterset met cleanAir PLus filters (4 stuks) en adapter voor uitblazen achter de kast. (standaard meegeleverd)
  - HZ9VRPD1 diffusor voor installatie bij recirculatie onder de plint

**studioLine extra's:**
- blackSteel profiellijsten zijkanten
- studioLine exclusive zone opdruk

**EAN** 4242003946312

## iQ500 inductionAir Plus inductiekookplaat met afzuiging, touchSlider, Home Connect, breedte 70 cm

Opvolger van ED777FQ25E

studioLine

Nieuw

inclusief cleanAir Plus filters (4x) en adapter

B

Home Connect

### ED777HQ26E

**Algemene informatie kookplaat:**
- 4 Elektronisch geregelde inductiekookzones
  - Linksvoor: 190 mm, 210 mm, 2,5 kW (max. vermogen 3,7 kW)
  - Linksachter: 190 mm, 210 mm, 2,5 kW (max. vermogen 3,7 kW)
  - Rechtsachter: 190 mm, 210 mm, 2,5 kW (max. vermogen 3,7 kW)
  - Rechtsvoor: 190 mm, 210 mm, 2,5 kW (max. vermogen 3,7 kW)
- 2 combiZones
- **Home Connect**: op afstand instellen en bedienen met de Home Connect App
- Favorieten knop (beschikbaar met aangesloten Home Connect account)

**Design:**
- blackSteel profiellijsten zijkanten

**Snelheid:**
- powerBoost-functie voor alle inductiekookzones
- panBoost, selecteerbaar via Favorieten knop/ Home Connect App

**Comfort / Zekerheid:**
- touchSlider
- 17 Vermogensstanden
- Timer met uitschakelfunctie voor alle kookzones, kookwekker
- **fryingSensor Pro:** voorkomt aanbranding d.m.v. temperatuurgestuurd bakken en braden
- reStart functie
- quickStart functie
- Geluidsvolume aanpasbaar
- 2-Voudige restwarmte-aanduiding
- Pauze functie
- Hoofdschakelaar

**Technische specificaties:**
- Inbouwmaten (hxbxd): 223 x 560 x 490 mm
- Aansluitwaarde: 7,4 kW

**Algemene informatie afzuiging:**
- Geschikt voor luchtafvoer of recirculatie
- Efficiënte koolborstelloze iQdrive technologie
- Afzuigcapaciteit bij luchtafvoer (volgens EN 61591): max. normaalstand: 500 m3/h, max. intensiefstand: 622 m3/h
- Geluidsniveau bij luchtafvoer (volgens EN 60704-3): max. normaalstand 69 dB re 1 pW, max. intensiefstand 74 dB re 1 pW

**Soort bediening:**
- Vermogensniveaus geregeld door de touchSlider bediening van de kookplaat
- 9 Snelheden en 2 intensiefstanden
- Intensiefstand met automatische terugschakeling

**Comfort / Zekerheid:**
- Automatische inschakeling van ventilatie bij gebruik van een kookzone
- Luchtinlaat hitte- en vaatwasmachinebestendig
- Automatische nalooptijd (30 minuten)
- Verwijderbare en afneembare metalen vetfilters en vloeibare verzamel unit (ca. 200 ml), vaatwasserbestendig
- Overloopreservoir (ca. 700 ml), vaatwasserbestendig

**Energiewaarden**:
- Energieklasse volgens EU-norm nr. 65/2014: B (op een schaal van A+++ tot D)
- Gemiddeld energieverbruik: 57 kWh
- Energieklasse ventilator: A
- Energieklasse vetfilter: B
- Max. geluidsniveau op normaalstand: 69 dB

**Technische specificaties:**
- De volgende accessoires zijn benodigd voor installatie:
  - HZ9VEDU0 accessoire bij luchtafvoer
  - Recirculatie starterset met cleanAir Plus filters (4 stuks) en adapter voor uitblazen achter de kast. (standaard meegeleverd)
  - HZ9VRPD1 diffusor voor installatie bij recirculatie onder de plint

**studioLine extra's:**
- blackSteel profiellijsten zijkanten
- studioLine exclusive zone opdruk

**EAN** 4242003945933

# Inductiekookplaat met afzuiging 60 cm

## iQ500 inductionAir Plus kookplaat met afzuiging, touchSlider, Home Connect, breedte 60 cm

studioLine

Nieuw

inclusief cleanAir Plus filters (4x) en adapter

B

Home Connect

### ED677HQ26E

**Algemene informatie kookplaat:**
- 4 Elektronisch geregelde inductiekookzones
  - Linksvoor: 190 mm, 210 mm, 2,5 kW (max. vermogen 3,7 kW)
  - Linksachter: 190 mm, 210 mm, 2,5 kW (max. vermogen 3,7 kW)
  - Rechtsachter: 190 mm, 210 mm, 2,5 kW (max. vermogen 3,7 kW)
  - Rechtsvoor: 190 mm, 210 mm, 2,5 kW (max. vermogen 3,7 kW)
- 2 combiZones
- **Home Connect**: op afstand instellen en bedienen met de Home Connect App
- Favorieten knop (beschikbaar met aangesloten Home Connect account)

**Design:**
- blackSteel profiellijsten zijkanten

**Snelheid:**
- powerBoost-functie voor alle inductiekookzones
- panBoost, selecteerbaar via Favorieten knop/ Home Connect App

**Comfort / Zekerheid:**
- touchSlider
- 17 Vermogensstanden
- Timer met uitschakelfunctie voor alle kookzones, kookwekker
- **fryingSensor Pro**: voorkomt aanbranding d.m.v. temperatuurgestuurd bakken en braden
- reStart functie
- quickStart functie
- Geluidsvolume aanpasbaar
- 2-Voudige restwarmte-aanduiding
- Pauze functie
- Hoofdschakelaar

**Technische specificaties:**
- Inbouwmaten (hxbxd): 223 x 560 x 490 mm
- Aansluitwaarde: 7,4 kW

**Algemene informatie afzuiging:**
- Geschikt voor luchtafvoer of recirculatie
- Efficiënte koolborstelloze iQdrive technologie
- Afzuigcapaciteit bij luchtafvoer (volgens EN 61591): max. normaalstand: 500 m3/h, max. intensiefstand: 622 m3/h
- Geluidsniveau bij luchtafvoer (volgens EN 60704-3): max. normaalstand 69 dB re 1 pW, max. intensiefstand 74 dB re 1 pW

**Soort bediening:**
- Vermogensniveaus geregeld door de touchSlider bediening van de kookplaat
- 9 Snelheden en 2 intensiefstanden
- Intensiefstand met automatische terugschakeling

**Comfort / Zekerheid:**
- Automatische inschakeling van ventilatie bij gebruik van een kookzone
- Luchtinlaat hitte- en vaatwasmachinebestendig
- Automatische nalooptijd (30 minuten)
- Verwijderbare en afneembare metalen vetfilters en vloeibare verzamel unit (ca. 200 ml), vaatwasserbestendig
- Overloopreservoir (ca. 700 ml), vaatwasserbestendig

**Energiewaarden:**
- Energieklasse volgens EU-norm nr. 65/2014: B (op een schaal van A+++ tot D)
- Gemiddeld energieverbruik: 57 kWh
- Energieklasse ventilator: A
- Energieklasse vetfilter: B
- Max. geluidsniveau op normaalstand: 69 dB

**Technische specificaties:**
- De volgende accessoires zijn benodigd voor installatie:
  - HZ9VEDU0 accessoire bij luchtafvoer
  - Recirculatie starterset met cleanAir Plus filters (4 stuks) en adapter voor uitblazen achter de kast. (standaard meegeleverd)
  - HZ9VRPD1 diffusor voor installatie bij recirculatie onder de plint

**studioLine extra's:**
- blackSteel profiellijsten zijkanten
- studioLine exclusive zone opdruk

| | |
|---|---|
| **EAN** | 4242003945902 |

# Een inbouwmogelijkheid voor iedere situatie

**Benodigde accessoires voor montage met luchtafvoer of recirculatie - Ook te koop in onze webshop**

| Luchtafvoer | Recirculatie | Recirculatie | Recirculatie |
|---|---|---|---|
| | | | |
| **HZ9VEDU0** | **Standaard meegeleverd** | **HZ9VRPD1** | |
| 4 Akoestische filters voor kookplaat met afzuiging. | Recirculatie starterset met 4 cleanAir Plus filters en verbindingselement/adapter voor luchtuitlaat achter in de kast. | Recirculatie starterset met 4 cleanAir Plus filters (standaard meegeleverd) + diffusor voor luchtuitlaat onder de kast.<br><br>*Minimale uitsparing van 400 cm² voor luchtuitlaat in de plint.* | |

## Siemens buizensysteem:

**HZ9VDSM1**

Vlakke rechte buis 500 mm voor installatie recirculatie onder de plint en luchtafvoerinstallatie

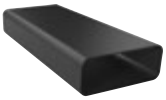

**HZ9VDSM2**

Vlakke rechte buis 1000 mm voor installatie recirculatie onder de plint en luchtafvoerinstallatie

**HZ9VDSB1**

90° Buisbocht horizontaal voor installatie recirculatie onder de plint en lucht-afvoerinstallatie

**HZ9VDSB2**

90° Buisbocht verticaal voor installatie recirculatie onder de plint en luchtafvoer-installatie (70 cm diep werkblad)

**HZ9VDSB4**

90° buisbocht verticaal (kleinere radius) voor installatie recirculatie onder de plint en luchatvoerinstallatie (60 cm diep werkblad)

**HZ9VDSB3**

90° Buisbocht verticaal (kleinere radius) voor installatie recirculatie onder de plint en luchatvoerinstallatie (65 cm diep werkblad)

**HZ9VDSI0**

Adaptereindstuk voor installatie luchtafvoer inductionAir-kookplaat

**HZ9VDSS1**

Buisverbinder voor installatie recirculatie onder de plint en luchtafvoerinstallatie

**HZ9VDSS2**

Flexibel verbindingsstuk DN150 vlak voor recirculatie onder de plint

**HZ9VRPD1**

Diffusor voor luchtuitlaat onder de kast

**HZ9VDKR0**

Recirculatiekit L (2x L bocht) voor werkbladen vanaf 70 cm of groter

**HZ9VDKR1**

Recirculatiekit S (1x S, 1x L bocht) voor 60 cm diepe werkbladen

**HZ9VDKR2**

Recirculatiekit "universal" (1x L bocht, **M bocht bijbestellen**) voor 65 cm diepe werkbladen

**Alle kookplaten met afzuiging worden geleverd inclusief cleanAir Plus filters. Deze cleanAir Plus filters filteren behalve kookgeuren ook meer dan 90% van de aanwezige pollen en allergenen.**

## iQ700 freeInduction, TFT-Touchdisplay, Home Connect, activeLight, breedte 90 cm

studioLine

Home Connect

**EZ977KZY1E**
**EZ907KZY1E***

**Algemene informatie:**
- **freeInduction:** een groot kookoppervlakte voor volledig flexibel koken
- Een groot kookoppervlakte van 3.200 cm²
- Volledige flexibiliteit in grootte, vorm en plaats van pan
- Tot en met 6 pannen tegelijkertijd koken
- **activeLight Plus**: lichtelementen veranderen van kleur om de verschillende kooklevels en restwarmte aan te geven
- **Home Connect:** op afstand instellen en bedienen met de Home Connect App
- **cookConnect:** bedienen van een cookConnect geschikte afzuigkap

**Design:**
- blackSteel profiellijsten zijkanten / Vlak integreerbaar*

**Snelheid:**
- powerBoost-functie voor alle inductiekookzones
- panBoost-functie: voor het snel verwarmen van je braadpan

**Comfort / Zekerheid:**
- **TFT-Touchdisplay Plus** (6,2" touchscreen)
- 17 Vermogensstanden
- Timer met uitschakelfunctie voor alle kookzones, kookwekker, count-up timer
- **cookControl Plus**
- **kookSensor:** voorkomt dat de pan overkookt!
- flexMotion: verplaats de pan naar een andere kookzone met behoud van de gekozen instelling
- powerMove Pro (5 standen)
- reStart functie
- quickStart functie
- Warmhoudfunctie
- 3-voudige restwarmte-aanduiding
- Hoofdschakelaar

**Technische specificaties:**
- Inbouwmaten (hxbxd):
  EZ977KZY1E: 61 x 880 x 490-500 mm
  EZ907KZY1E: 76 x 896 x 516 mm
- Aansluitwaarde: 7,4 kW

**studioLine extra's:**
- 6,2" TFT-Touchdisplay
- activeLight Plus zoneverlichting
- studioLine exclusive zone opdruk
- blackSteel profiellijsten zijkanten

| | | |
|---|---|---|
| **EAN EZ977** | | 4242003784006 |
| **EAN EZ907** | VLAK INTEGREERBAAR | 4242003783962 |

## iQ700 flexInduction, TFT-Touchdisplay, Home Connect, breedte 90 cm

studioLine

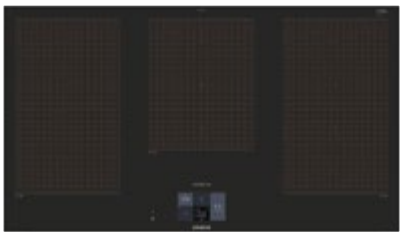

Home Connect

**EX977KXX5E**

**Algemene informatie:**
- 5 Elektronisch geregelde inductiekookzones
  - Links: 1 x 400x240 mm / 3,3 kW (max. PowerBoost 3,7 kW) of 2 x 200x200 mm / 2,2 kW (max. PowerBoost 3,7 kW)
  - Midden: 1x 300x240 mm / 2,6 kW (max. PowerBoost 3,7 kW)
  - Rechts: 1x 400x240 mm / 3,3 kW (max. PowerBoost 3,7 kW) of 2x 200x240 mm / 2,2 kW (max. PowerBoost) 3,7 kW)
- 3 flexZones
- **Home Connect:** op afstand instellen en bedienen met de Home Connect App
- **cookConnect:** bedienen van een cookConnect geschikte afzuigkap

**Design:**
- blackSteel profiellijsten zijkanten

**Snelheid:**
- powerBoost-functie voor alle inductiekookzones
- panBoost-functie: voor het snel verwarmen van je braadpan

**Comfort / Zekerheid:**
- **fullTouch TFT Display**
- 17 Vermogensstanden
- Timer met uitschakelfunctie voor alle kookzones, kookwekker, count-up timer
- **cookControl Plus**
- **kookSensor:** voorkomt dat de pan overkookt!
- fryingSensor Plus: voorkomt aanbranding d.m.v. 5 vooringestelde standen
- flexMotion: verplaats de pan naar een andere kookzone met behoud van de gekozen instelling
- powerMove Plus (3 standen)
- reStart functie
- quickStart functie
- Weergave energieverbruik
- Warmhoudfunctie
- 2-Voudige restwarmte-aanduiding
- Hoofdschakelaar

**Technische specificaties:**
- Inbouwmaten (hxbxd):
  51 x 880 x 490-500 mm
- Aansluitwaarde: 11,1 kW

**studioLine extra's:**
- TFT-Touchdisplay
- studioLine exclusive zone opdruk
- blackSteel profiellijsten zijkanten

| | |
|---|---|
| **EAN** | 4242003838167 |

## iQ700 flexInduction, Dual lightSlider, Home Connect, breedte 90 cm

studioLine

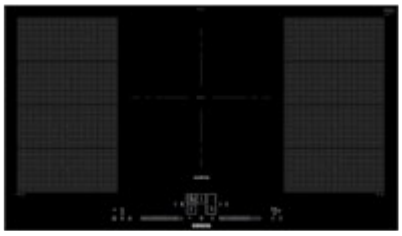

Home Connect

**EX977NVV6E**

**Algemene informatie:**
- 5 Elektronisch geregelde inductiekookzones
  - Links: 1x 400x230 mm / 3,3 kW (max. powerBoost 3,7 kW) of 2x 200x200 mm / 2,2 kW (max. powerBoost 3,7 kW);
  - Midden: 1x Ø 210 mm, 260 mm, 320 mm / 2,2 kW, 2,6 kW, 3,3 kW (max. powerBoost 3,7 kW)
  - Rechts: 1x 400x230 mm / 3,3 kW (met powerBoost 3,7 kW) of 2x 200x200 mm / 2,2 kW (max. powerBoost 3,7 kW)
- 1 Driekrings kookzone, 2 flexZones
- **Home Connect:** op afstand instellen en bedienen met de Home Connect App
- **cookConnect:** bedienen van een cookConnect geschikte afzuigkap

**Design:**
- blackSteel profiellijsten zijkanten

**Snelheid:**
- powerBoost-functie voor alle inductiekookzones
- panBoost-functie: voor het snel verwarmen van je braadpan

**Comfort / Zekerheid:**
- **Blauwe dual lightSlider bediening**
- 17 Vermogensstanden
- Timer met uitschakelfunctie voor alle kookzones, kookwekker, count-up timer
- fryingSensor Plus: voorkomt aanbranding d.m.v. 5 vooringestelde standen
- powerMove Plus (3 standen)
- **Intelligent flexZones**
- flexMotion: verplaats de pan naar een andere kookzone met behoud van de gekozen instelling
- reStart functie
- quickStart functie
- Weergave energieverbruik
- Warmhoudfunctie
- 2-Voudige restwarmte-aanduiding
- Hoofdschakelaar

**Technische specificaties:**
- Inbouwmaten (hxbxd):
  51 x 880 x 490-500 mm
- Aansluitwaarde: 11,1 kW

**studioLine extra's:**
- Blauwe dual lightSlider
- blackSteel profiellijsten zijkanten
- studioLine exclusive zone opdruk

| | |
|---|---|
| **EAN** | 4242003921500 |

## iQ700 flexInduction, Dual lightSlider, Home Connect, breedte 90 cm

studioLine

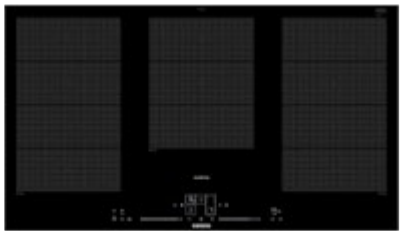

Home Connect

### EX977NXV6E
### EX907NXV6E*

**Algemene informatie:**
- 5 Elektronisch geregelde inductiekookzones
  - Links: 1 x 400x240 mm / 3,3 kW (max. PowerBoost 3,7 kW) of 2 x 200x240 mm / 2,2 kW (max. PowerBoost 3,7 kW)
  - Midden: 1x 240x300 mm / 2,6 kW (max. PowerBoost 3,7 kW)
  - Rechts: 1x 400x240 mm / 3,3 kW (max. PowerBoost 3,7 kW) of 2x 200x240 mm / 2,2 kW (max. PowerBoost) 3,7 kW)
- 3 flexZones
- **Home Connect:** op afstand instellen en bedienen met de Home Connect App
- **cookConnect:** bedienen van een cookConnect geschikte afzuigkap

**Design:**
- blackSteel profiellijsten zijkanten / Vlak integreerbaar*

**Snelheid:**
- powerBoost-functie voor alle inductiekookzones
- panBoost-functie: voor het snel verwarmen van je braadpan

**Comfort / Zekerheid:**
- **Blauwe dual lightSlider bediening**
- 17 Vermogensstanden
- Timer met uitschakelfunctie voor alle kookzones, kookwekker, count-up timer
- fryingSensor Plus: voorkomt aanbranding d.m.v. 5 vooringestelde standen
- powerMove Plus (3 standen)
- **Intelligent flexZones**
- flexMotion: verplaats de pan naar een andere kookzone met behoud van de gekozen instelling
- reStart functie
- quickStart functie
- Weergave energieverbruik
- Warmhoudfunctie
- 2-Voudige restwarmte-aanduiding
- Hoofdschakelaar

**Technische specificaties:**
- Inbouwmaten (hxbxd):
  EX977NXV6E: 51 x 880 x 490-500 mm
  EX907NXV6E: 56 x 896 x 516 mm
- Aansluitwaarde: 11,1 kW

**studioLine extra's:**
- Blauwe dual lightSlider
- blackSteel profiellijsten zijkanten
- studioLine exclusive zone opdruk

| | | |
|---|---|---|
| **EAN EX977** | | 4242003921517 |
| **EAN EX907** | **VLAK INTEGREERBAAR** | 4242003921494 |

## iQ700 flexInduction met panoramaformaat, touchSlider, Home Connect, breedte 90 cm

Home Connect

### EX275HXC1E

**Algemene informatie:**
- 4 Elektronisch geregelde inductiekookzones
  - Linksvoor: 200 mm, 210 mm, 2,2 kW (max. vermogen 3,7 kW)
  - Linksachter: 200 mm, 210 mm, 2,2 kW (max. vermogen 3,7 kW)
  - Rechtsvoor: 200 mm, 210 mm, 2,2 kW (max. vermogen 3,7 kW)
  - Rechtsachter: 200 mm, 210 mm, 2,2 kW (max. vermogen 3,7 kW)
- 2 flexZones
- **Home Connect**: op afstand instellen en bedienen met de Home Connect App
- **cookConnect**: bedienen van een cookConnect geschikte afzuigkap
- Favorieten knop (beschikbaar met aangesloten Home Connect account)
- **Intelligent hood automatic** (met bijpassende afzuigkap en aangesloten Home Connect account)

**Design**
- Roestvrijstalen profiellijsten zijkanten

**Snelheid:**
- powerBoost-functie voor alle inductiezones
- panBoost, selecteerbaar via Favorieten knop/ Home Connect App

**Comfort / Zekerheid:**
- touchSlider bediening
- 17 Vermogensstanden
- Timer met uitschakelfunctie voor alle kookzones, kookwekker
- **fryingSensor Pro**: 11 temperatuurstanden voor temperatuurgestuurd koken en bakken
- **Intelligent flexZones**
- flexMotion: verplaats de pan naar een andere met behoud van de gekozen instelling
- reStart functie
- quickStart functie
- Geluidsvolume aanpasbaar
- 2-Voudige restwarmte-aanduiding
- Pauze functie
- Hoofdschakelaar

**Technische specificaties:**
- Inbouwmaten (hxbxd):
  51 x 880 x 330 mm
- Aansluitwaarde: 7,4 kW

| | |
|---|---|
| **EAN** | 4242003927328 |

## iQ700 freeInduction, TFT-Touchdisplay, Home Connect, breedte 80 cm

studioLine

Home Connect

**EZ877KZY1E**
**EZ807KZY1E***

**Algemene informatie:**
- **freeInduction:** een groot kookoppervlakte voor volledig flexibel koken
- Een groot kookoppervlakte van 2.750 cm²
- Volledige flexibiliteit in grootte, vorm en plaats van pan
- Tot en met 5 pannen tegelijkertijd koken
- **Home Connect:** op afstand instellen en bedienen met de Home Connect App
- **cookConnect:** bedienen van een cookConnect geschikte afzuigkap

**Design:**
- blackSteel profiellijsten zijkanten / Vlak integreerbaar*

**Snelheid:**
- powerBoost-functie voor alle inductiekookzones
- panBoost-functie: voor het snel verwarmen van je braadpan

**Comfort / Zekerheid:**
- **TFT-Touchdisplay Plus** (6,2" touchscreen)
- 17 Vermogensstanden
- Timer met uitschakelfunctie voor alle kookzones, kookwekker, count-up timer
- **cookControl Plus**
- **kookSensor:** voorkomt dat de pan overkookt!
- flexMotion: verplaats de pan naar een andere kookzone met behoud van de gekozen instelling
- powerMove Pro (5 standen)
- reStart functie
- quickStart functie
- Warmhoudfunctie
- 3-voudige restwarmte-aanduiding
- Hoofdschakelaar

**Technische specificaties:**
- Inbouwmaten (hxbxd):
  EZ877KZY1E: 61 x 750 x 490-500 mm
  EZ807KZY1E: 76 x 796 x 516 mm
- Aansluitwaarde: 7,4 kW
- Ombouwraam voor vlakke inbouw EZ807KZY1E in een houten werkblad nodig (optionele accessoire)

**studioLine extra's:**
- 6,2" TFT-Touchdisplay
- studioLine exclusive zone opdruk
- blackSteel profiellijsten zijkanten

| | | |
|---|---|---|
| **EAN EZ877** | | 4242003783986 |
| **EAN EZ807** | VLAK INTEGREERBAAR | 4242003785102 |

## iQ700 flexInduction Plus, Dual lightSlider, ActiveLight, Home Connect, breedte 80 cm

studioLine

Home Connect

**EX878LYV5E**
**EX808LYV5E***

**Algemene informatie:**
- 4 Elektronisch geregelde inductiekookzones
  - Links: 1 x 400x230 mm / 3,3 kW (max. Power-Boost 3,7 kW) of 2 x Ø 190 mm / 2,2 kW (max. PowerBoost 3,7 kW)
  - Rechts: 1 x 400x230 mm / 3,3 kW (max. Power-Boost 3,7 kW) of 2 x Ø 190 mm / 2,2 kW (max. PowerBoost 3,7 kW)
- 2 flexZones met uitbreiding
- **activeLight**: de intelligente blauwe leds verlichten de kookzones passend bij uw kooksituatie
- **Home Connect:** op afstand instellen en bedienen met de Home Connect App
- **cookConnect:** bedienen van een cookConnect geschikte afzuigkap

**Design:**
- blackSteel profiellijsten zijkanten / Vlak integreerbaar*

**Snelheid:**
- powerBoost-functie voor alle inductiekookzones
- panBoost-functie: voor het snel verwarmen van je braadpan

**Comfort / Zekerheid:**
- **Blauwe dual lightSlider bediening**
- 17 Vermogensstanden
- Timer met uitschakelfunctie voor alle kookzones, kookwekker, count-up timer
- fryingSensor Plus: voorkomt aanbranding d.m.v. 5 vooringestelde standen
- **Intelligent flexZones**
- flexMotion: verplaats de pan naar een andere kookzone met behoud van de gekozen instelling
- powerMove Plus (3 standen)
- reStart functie
- quickStart functie
- Weergave energieverbruik
- Warmhoudfunctie
- 2-Voudige restwarmte-aanduiding
- Hoofdschakelaar

**Technische specificaties:**
- Inbouwmaten (hxbxd):
  EX878LYV5E: 51 x 750 x 490-500 mm
  EX808LYV5E: 56 x 796 x 516 mm
- Aansluitwaarde: 7,4 kW
- Ombouwraam voor vlakke inbouw EX808LYV5E in een houten werkblad nodig (optionele accessoire)

**studioLine extra's:**
- Blauwe dual lightSlider
- activeLight zoneverlichting
- studioLine exclusive zone opdruk
- blackSteel profiellijsten zijkanten

| | | |
|---|---|---|
| **EAN EX878** | | 4242003860861 |
| **EAN EX808** | VLAK INTEGREERBAAR | 4242003861011 |

## iQ700 flexInduction Plus, TFT-Touchdisplay, Home Connect, breedte 80 cm

studioLine

Home Connect

**EX877KYX5E**

**Algemene informatie:**
- 4 Elektronisch geregelde inductiekookzones
  - Links: 1 x 400x230 mm / 3,3 kW (max. PowerBoost 3,7 kW) of 2 x 200 mm / 2,2 kW (max. PowerBoost 3,7 kW)
  - Rechts: 1 x 400x230 mm / 3,3 kW (max. PowerBoost 3,7 kW) of 2 x 200 mm / 2,2 kW (max. PowerBoost 3,7 kW)
- 2 flexZones met uitbreiding
- **Home Connect:** op afstand instellen en bedienen met de Home Connect App
- **cookConnect:** bedienen van een cookConnect geschikte afzuigkap

**Design:**
- blackSteel profiellijsten zijkanten

**Snelheid:**
- powerBoost-functie voor alle inductiekookzones
- panBoost-functie: voor het snel verwarmen van je braadpan

**Comfort / Zekerheid:**
- **fullTouch TFT Display**
- 17 Vermogensstanden
- Timer met uitschakelfunctie voor alle kookzones, kookwekker, count-up timer
- **cookControl Plus**
- **kookSensor:** voorkomt dat de pan overkookt!
- fryingSensor Plus: voorkomt aanbranding d.m.v. 5 vooringestelde standen
- flexMotion: verplaats de pan naar een andere kookzone met behoud van de gekozen instelling
- powerMove Plus (3 standen)
- reStart functie
- quickStart functie
- Weergave energieverbruik
- Warmhoudfunctie
- 2-Voudige restwarmte-aanduiding
- Hoofdschakelaar

**Technische specificaties:**
- Inbouwmaten (hxbxd):
  51 x 750 x 490-500 mm
- Aansluitwaarde: 7,4 kW

**studioLine extra's:**
- TFT-Touchdisplay
- studioLine exclusive zone opdruk
- blackSteel profiellijsten zijkanten

| | | |
|---|---|---|
| **EAN** | | 4242003838471 |

## iQ700 flexInduction Plus, Dual lightSlider, Home Connect, breedte 80 cm

Nieuw

studioLine

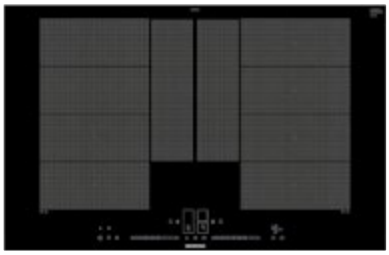

Home Connect

**EX877NYV6E**

**EX807NYV6E*** **NIEUW**

**Algemene informatie:**
- 4 Elektronisch geregelde inductiekookzones
  - Links: 1 x 400x230 mm / 3,3 kW (max. PowerBoost 3,7 kW) of 2 x 200x230 mm / 2,2 kW (max. PowerBoost 3,7 kW)
  - Rechts: 1 x 400x230 mm / 3,3 kW (max. PowerBoost 3,7 kW) of 2 x 200x230 mm / 2,2 kW (max. PowerBoost 3,7 kW)
- 2 flexZones met uitbreiding
- **Home Connect:** op afstand instellen en bedienen met de Home Connect App
- **cookConnect:** bedienen van een cookConnect geschikte afzuigkap

**Design:**
- blackSteel profiellijsten zijkanten / Vlak integreerbaar*

**Snelheid:**
- powerBoost-functie voor alle inductiekookzones
- panBoost-functie: voor het snel verwarmen van je braadpan

**Comfort / Zekerheid:**
- **Blauwe dual lightSlider bediening**
- 17 Vermogensstanden
- Timer met uitschakelfunctie voor alle kookzones, kookwekker, count-up timer
- fryingSensor Plus: voorkomt aanbranding d.m.v. 5 vooringestelde standen
- powerMove Plus (3 standen)
- **Intelligent flexZones**
- flexMotion: verplaats pan naar andere zone met behoud van gekozen instelling
- powerMove Plus (3 standen)
- reStart functie
- quickStart functie
- Weergave energieverbruik
- Warmhoudfunctie
- 2-Voudige restwarmte-aanduiding
- Hoofdschakelaar

**Technische specificaties:**
- Inbouwmaten (hxbxd):
  EX877NYV6E: 51 x 750 x 490-500 mm
  EX807NYV6E: 56 x 796 x 516 mm
- Aansluitwaarde: 7,4 kW

**studioLine extra's:**
- Blauwe dual lightSlider
- blackSteel profiellijsten zijkanten
- studioLine exclusive zone opdruk

| | |
|---|---|
| **EAN EX877** | 4242003921470 |
| **EAN EX807 VLAKINTEGREERBAAR** | 4242003921449 |

## iQ700 flexInduction, Dual lightSlider, Home Connect, breedte 80 cm

studioLine

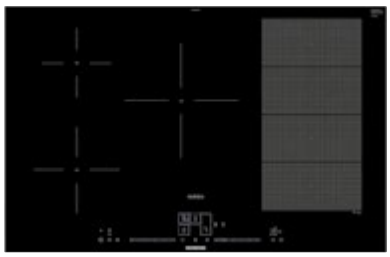

Home Connect

**EX877NVV6E**

**EX807NVV6E***

**Algemene informatie:**
- 5 Elektronisch geregelde inductiekookzones
  - Linksvoor: Ø 180 mm / 1,8 kW (max. powerBoost 3,1 kW)
  - Linksachter: Ø 145 mm / 1,4 kW (max. powerBoost 2,2 kW)
  - Midden: Ø 240 mm / 2,2 kW (max. powerBoost 3,7 kW)
  - Rechts: 1 x 400x210 mm / 3,3 kW (max. powerBoost 3,7 kW) of 2 x 200x210 mm / 2,2 kW (max. powerBoost 3,7 kW)
- 1 flexZone
- **Home Connect:** op afstand instellen en bedienen met de Home Connect App
- **cookConnect:** bedienen van een cookConnect geschikte afzuigkap

**Design:**
- blackSteel profiellijsten zijkanten / Vlak integreerbaar*

**Snelheid:**
- powerBoost-functie voor alle inductiekookzones
- panBoost-functie: voor het snel verwarmen van je braadpan

**Comfort / Zekerheid:**
- **Blauwe dual lightSlider bediening**
- 17 Vermogensstanden
- Timer met uitschakelfunctie voor alle kookzones, kookwekker, count-up timer
- fryingSensor Plus: voorkomt aanbranding d.m.v. 5 vooringestelde standen
- powerMove Plus (3 standen)
- **Intelligent flexZones**
- flexMotion: verplaats pan naar andere zone met behoud van gekozen instelling
- reStart functie
- quickStart functie
- Weergave energieverbruik
- Warmhoudfunctie
- 2-Voudige restwarmte-aanduiding
- Hoofdschakelaar

**Technische specificaties:**
- Inbouwmaten (hxbxd):
  EX877NVV6E: 51 x 750 x 490-500 mm
  EX807NVV6E: 56 x 796 x 516 mm
- Aansluitwaarde: 7,4 kW

**studioLine extra's:**
- Blauwe dual lightSlider
- blackSteel profiellijsten zijkanten
- studioLine exclusive zone opdruk

| | |
|---|---|
| **EAN EX877** | 4242003921456 |
| **EAN EX807 VLAK INTEGREERBAAR** | 4242003921029 |

## iQ700 flexInduction, touchSlider, Home Connect, breedte 80 cm

studioLine

Home Connect

**EX877HVC1E**

**Algemene informatie:**
- 5 Elektronisch geregelde inductiekookzones
  - Linksvoor: 180 mm, 2 kW (max. vermogen 3,1 kW)
  - Linksachter: 145 mm, 1,6 kW (max. vermogen 2,2 kW)
  - Midden: 240 mm, 2,5 kW (max. vermogen 3,7 kW)
  - Rechtsvoor: 200 mm, 210 mm, 2,2 kW (max. vermogen 3,7 kW)
  - Rechtsachter: 200 mm, 210 mm, 2,2 kW (max. vermogen 3,7 kW)
- 1 flexZone
- **Home Connect**: op afstand instellen en bedienen met de Home Connect App
- **cookConnect**: bedienen van een cookConnect geschikte afzuigkap
- Favorieten knop (beschikbaar met aangesloten Home Connect account)
- **Intelligent hood automatic** (met bijpassende afzuigkap en aangesloten Home Connect account)

**Design**
- blackSteel profiellijsten zijkanten

**Snelheid:**
- powerBoost-functie voor alle inductiezones
- panBoost, selecteerbaar via Favorieten knop/Home Connect App

**Comfort / Zekerheid:**
- touchSlider
- 17 Vermogensstanden
- Timer met uitschakelfunctie voor alle kookzones, kookwekker
- **fryingSensor Pro**: 11 temperatuurstanden voor temperatuurgestuurd koken en bakken
- **Intelligent flexZones**
- flexMotion: verplaats de pan naar een andere met behoud van de gekozen instelling
- reStart functie
- quickStart functie
- Geluidsvolume aanpasbaar
- 2-Voudige restwarmte-aanduiding
- Pauze functie
- Hoofdschakelaar

**Technische specificaties:**
- Inbouwmaten (hxbxd) : 51 x 750 x (490 - 500) mm
- Aansluitwaarde: 7,4 kW

**studioLine extra's:**
- blackSteel profiellijsten zijkanten
- studioLine exclusive zone opdruk

| | |
|---|---|
| **EAN** | 4242003935651 |

## iQ500 combiInduction, touchSlider, Home Connect, breedte 80 cm

studioLine

### ED877HWC1E

**Algemene informatie:**
- 5 Elektronisch geregelde inductiekookzones
  - Linksvoor: 180 mm, 2 kW (max. vermogen 3,1 kW)
  - Linksachter: 145 mm, 1,6 kW (max. vermogen 2,2 kW)
  - Midden: 240 mm, 2,5 kW (max. vermogen 3,7 kW)
  - Rechtsvoor: 190 mm, 210 mm, 2,5 kW (max. vermogen 3,7 kW)
  - Rechtsachter: 190 mm, 210 mm, 2,5 kW (max. vermogen 3,7 kW)
- 1 combiZone
- **Home Connect**: op afstand instellen en bedienen met de Home Connect App
- **cookConnect**: bedienen van een cookConnect geschikte afzuigkap
- Favorieten knop (beschikbaar met aangesloten Home Connect account)
- **Intelligent hood automatic** (met bijpassende afzuigkap en aangesloten Home Connect account)

**Design**
- blackSteel profiellijsten zijkanten

**Snelheid:**
- powerBoost-functie voor alle inductiezones
- panBoost, selecteerbaar via Favorieten knop/ Home Connect-app

**Comfort / Zekerheid:**
- touchSlider
- 17 Vermogensstanden
- Timer met uitschakelfunctie voor alle kookzones, kookwekker
- **fryingSensor Pro**: 11 temperatuurstanden voor temperatuurgestuurd koken en bakken
- reStart functie
- quickStart functie
- Geluidsvolume aanpasbaar
- 2-Voudige restwarmte-aanduiding
- Pauze functie
- Hoofdschakelaar

**Technische specificaties:**
- Inbouwmaten (hxbxd): 51 x 750 x (490 - 500) mm
- Aansluitwaarde: 7,4 kW

**studioLine extra's:**
- blackSteel profiellijsten zijkanten
- studioLine exclusive zone opdruk

**EAN** 4242003927274

## iQ700 flexInduction, touchSlider, Home Connect, breedte 80 cm

studioLine

### EX877HEC1E

**Algemene informatie:**
- 4 Elektronisch geregelde inductiekookzones
  - Linksvoor: 200 mm, 230 mm, 2,2 kW (max. vermogen 3,7 kW)
  - Linksachter: 200 mm, 230 mm, 2,2 kW (max. vermogen 3,7 kW)
  - Rechtsvoor: 145 mm, 1,6 kW (max. vermogen 2,2 kW)
  - Rechtsachter: 280 mm, 3 kW (max. vermogen 3,7 kW)
- 1 flexZone
- **Home Connect**: op afstand instellen en bedienen met de Home Connect App
- **cookConnect**: bedienen van een cookConnect geschikte afzuigkap
- Favorieten knop (beschikbaar met aangesloten Home Connect account)
- **Intelligent hood automatic** (met bijpassende afzuigkap en aangesloten Home Connect account)

**Design**
- blackSteel profiellijsten zijkanten

**Snelheid:**
- powerBoost-functie voor alle inductiezones
- panBoost, selecteerbaar via Favorieten knop/ Home Connect-app

**Comfort / Zekerheid:**
- touchSlider
- 17 Vermogensstanden
- Timer met uitschakelfunctie voor alle kookzones, kookwekker
- **fryingSensor Pro**: 11 temperatuurstanden voor temperatuurgestuurd koken en bakken
- **Intelligent flexZones**
- flexMotion: verplaats de pan naar een andere met behoud van de gekozen instelling
- reStart functie
- quickStart functie
- Geluidsvolume aanpasbaar
- 2-Voudige restwarmte-aanduiding
- Pauze functie
- Hoofdschakelaar

**Technische specificaties:**
- Inbouwmaten (hxbxd): 51 x 750 x (490 - 500) mm
- Aansluitwaarde: 7,4 kW

**studioLine extra's:**
- blackSteel profiellijsten zijkanten
- studioLine exclusive zone opdruk

**EAN** 4242003927366

## iQ100 powerInduction, touchSlider, Home Connect, breedte 80 cm

studioLine

### EH877HVC1E

**Algemene informatie:**
- 5 Elektronisch geregelde inductiekookzones
  - Linksvoor: 180 mm, 2 kW (max. vermogen 3,1 kW)
  - Linksachter: 145 mm, 1,6 kW (max. vermogen 2,2 kW)
  - Midden: 240 mm, 2,5 kW (max. vermogen 3,7 kW)
  - Rechtsvoor: 210 mm, 2,5 kW (max. vermogen 3,7 kW)
  - Rechtsachter: 145 mm, 1,6 kW (max. vermogen 2,2 kW)
- **Home Connect**: op afstand instellen en bedienen met de Home Connect App
- **cookConnect**: bedienen van een cookConnect geschikte afzuigkap
- Favorieten knop (beschikbaar met aangesloten Home Connect account)
- **Intelligent hood automatic** (met bijpassende afzuigkap en aangesloten Home Connect account)

**Design**
- blackSteel profiellijsten zijkanten

**Snelheid:**
- powerBoost-functie voor alle inductiezones
- panBoost, selecteerbaar via Favorieten knop/ Home Connect-app

**Comfort / Zekerheid:**
- touchSlider
- 17 Vermogensstanden
- Timer met uitschakelfunctie voor alle kookzones, kookwekker
- **fryingSensor Pro**: 11 temperatuurstanden voor temperatuurgestuurd koken en bakken
- reStart functie
- quickStart functie
- Geluidsvolume aanpasbaar
- 2-Voudige restwarmte-aanduiding
- Pauze functie
- Hoofdschakelaar

**Technische specificaties:**
- Inbouwmaten (hxbxd): 51 x 750 x (490 - 500) mm
- Aansluitwaarde: 7,4 kW

**studioLine extra's:**
- blackSteel profiellijsten zijkanten
- studioLine exclusive zone opdruk

**EAN** 4242003935439

## Inductiekookplaat 80 cm

**iQ100 powerInduction, touchSlider, Home Connect, breedte 80 cm**

studioLine

Home Connect

**EH877HEC1E**

**Algemene informatie:**
- 4 Elektronisch geregelde inductiekookzones
  - Linksvoor: 210 mm, 2,5 kW (max. vermogen 3,7 kW)
  - Linksachter: 145 mm, 1,6 kW (max. vermogen 2,2 kW)
  - Rechtsvoor: 145 mm, 1,6 kW (max. vermogen 2,2 kW)
  - Rechtsachter: 280 mm, 3 kW (max. vermogen 3,7 kW)
- **Home Connect**: op afstand instellen en bedienen met de Home Connect App
- **cookConnect**: bedienen van een cookConnect geschikte afzuigkap
- Favorieten knop (beschikbaar met aangesloten Home Connect account)
- **Intelligent hood automatic** (met bijpassende afzuigkap en aangesloten Home Connect account)

**Design**
- blackSteel profiellijsten zijkanten

**Snelheid:**
- powerBoost-functie voor alle inductiezones
- panBoost, selecteerbaar via Favorieten knop/ Home Connect-app

**Comfort / Zekerheid:**
- touchSlider
- 17 Vermogensstanden
- Timer met uitschakelfunctie voor alle kookzones, kookwekker
- **fryingSensor Pro**: 11 temperatuurstanden voor temperatuurgestuurd koken en bakken
- reStart functie
- quickStart functie
- Geluidsvolume aanpasbaar
- 2-Voudige restwarmte-aanduiding
- Pauze functie
- Hoofdschakelaar

**Technische specificaties:**
- Inbouwmaten (hxbxd): 51 x 750 x (490 - 500) mm
- Aansluitwaarde: 7,4 kW

**studioLine extra's:**
- blackSteel profiellijsten zijkanten
- studioLine exclusive zone opdruk

**EAN** 4242003935422

## Inductiekookplaat 70 cm

**iQ500 combiInduction, touchSlider, Home Connect, breedte 70 cm**

studioLine

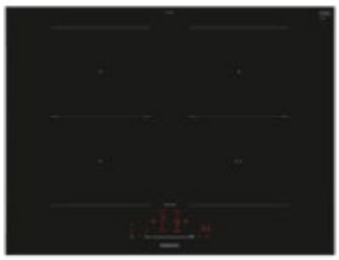

Home Connect

**ED777HQC1E**

**Algemene informatie:**
- 4 Elektronisch geregelde inductiekookzones
  - Linksvoor: 190 mm, 210 mm, 2,5 kW (max.vermogen 3,7 kW)
  - Linksachter: 190 mm, 210 mm, 2,5 kW (max. vermogen 3,7 kW)
  - Rechtsvoor: 190 mm, 210 mm, 2,5 kW (max. vermogen 3,7 kW)
  - Rechtsachter: 190 mm, 210 mm, 2,5 kW (max. vermogen 3,7 kW)
- 2 combiZones
- **Home Connect**: op afstand instellen en bedienen met de Home Connect App
- **cookConnect**: bedienen van een cookConnect geschikte afzuigkap
- Favorieten knop (beschikbaar met aangesloten Home Connect account)
- **Intelligent hood automatic** (met bijpassende afzuigkap en aangesloten Home Connect account)

**Design**
- blackSteel profiellijsten zijkanten

**Snelheid:**
- powerBoost-functie voor alle inductiezones
- panBoost, selecteerbaar via Favorieten knop/ Home Connect-app

**Comfort / Zekerheid:**
- touchSlider
- 17 Vermogensstanden
- Timer met uitschakelfunctie voor alle kookzones, kookwekker
- **fryingSensor Pro**: 11 temperatuurstanden voor temperatuurgestuurd koken en bakken
- reStart functie
- quickStart functie
- Geluidsvolume aanpasbaar
- 2-Voudige restwarmte-aanduiding
- Pauze functie
- Hoofdschakelaar

**Technische specificaties:**
- Inbouwmaten (hxbxd): 51 x 560 x (490 - 500) mm
- Aansluitwaarde: 7,4 kW

**studioLine extra's:**
- studioLine exclusive zone opdruk
- blackSteel profiellijsten zijkanten

**EAN** 4242003927250

## iQ700 flexInduction Plus, Dual lightSlider, Home Connect, breedte 60 cm

studioLine

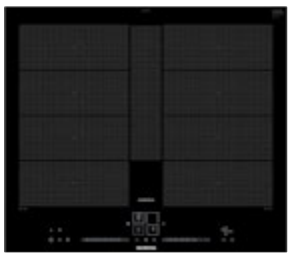

Home Connect

**EX677NYV6E**
**EX607NYV6E***

**Algemene informatie:**
- 4 Elektronisch geregelde inductiekookzones
  - Links: 1 x 380x230 mm / 3,3 kW (max. PowerBoost 3,7 kW) of 2 x 190x230 mm / 2,2 kW (max. PowerBoost 3,7 kW)
  - Rechts: 1 x 380x230 mm / 3,3 kW (max. PowerBoost 3,7 kW) of 2 x 190x230 mm / 2,2 kW (max. PowerBoost 3,7 kW)
- 2 flexZones met uitbreiding
- **Home Connect:** op afstand instellen en bedienen met de Home Connect App
- **cookConnect:** bedienen van een cookConnect geschikte afzuigkap

**Design:**
- blackSteel profiellijsten zijkanten / Vlak integreerbaar*

**Snelheid:**
- powerBoost-functie voor alle inductiekookzones
- panBoost-functie: voor het snel verwarmen van je braadpan

**Comfort / Zekerheid:**
- **Blauwe dual lightSlider bediening**
- 17 Vermogensstanden
- Timer met uitschakelfunctie voor alle kookzones, kookwekker, count-up timer
- fryingSensor Plus: voorkomt aanbranding d.m.v. 5 vooringestelde standen
- powerMove Plus (3 standen)
- **Intelligent flexZones**
- flexMotion: verplaats pan naar andere zone met behoud van gekozen instelling
- reStart functie
- quickStart functie
- Weergave energieverbruik
- 2-Voudige restwarmte-aanduiding per kookzone
- Hoofdschakelaar

**Technische specificaties:**
- Inbouwmaten (hxbxd):
  EX677NYV6E: 51 x 560 x 490-500 mm
  EX607NYV6E: 56 x 576 x 516 mm
- Aansluitwaarde: 7,4 kW

**studioLine extra's:**
- Blauwe dual lightSlider
- blackSteel profiellijsten zijkanten
- studioLine exclusive zone opdruk

| | |
|---|---|
| **EAN EX677** | 4242003921005 |
| **EAN EX607** VLAK INTEGREERBAAR | 4242003920985 |

## iQ700 flexInduction, touchSlider, Home Connect, breedte 60 cm

Home Connect

**EX675HXC1E**

**Algemene informatie:**
- 4 Elektronisch geregelde inductiekookzones
  - Linksvoor: 190 mm, 230 mm, 2,2 kW (max. vermogen 3,7 kW)
  - Linksachter: 190 mm, 230 mm, 2,2 kW (max. vermogen 3,7 kW)
  - Rechtsvoor: 190 mm, 230 mm, 2,2 kW (max. vermogen 3,7 kW)
  - Rechtsachter: 190 mm, 230 mm, 2,2 kW (max. vermogen 3,7 kW)
- 2 flexZones
- **Home Connect**: op afstand instellen en bedienen met de Home Connect App
- **cookConnect**: bedienen van een cookConnect geschikte afzuigkap
- Favorieten knop (beschikbaar met aangesloten Home Connect account)
- **Intelligent hood automatic** (met bijpassende afzuigkap en aangesloten Home Connect account)

**Design**
- Roestvrijstalen profiellijsten zijkanten

**Snelheid:**
- powerBoost-functie voor alle inductiezones
- panBoost, selecteerbaar via Favorieten knop/ Home Connect-app

**Comfort / Zekerheid:**
- touchSlider
- 17 Vermogensstanden
- Timer met uitschakelfunctie voor alle kookzones, kookwekker
- **fryingSensor Pro**: 11 temperatuurstanden voor temperatuurgestuurd koken en bakken
- **Intelligent flexZones**
- flexMotion: verplaats de pan naar een andere met behoud van de gekozen instelling
- reStart functie
- quickStart functie
- Geluidsvolume aanpasbaar
- 2-Voudige restwarmte-aanduiding
- Pauze functie
- Hoofdschakelaar

**Technische specificaties:**
- Inbouwmaten (hxbxd):
  51 x 560 x (490 - 500) mm
- Aansluitwaarde: 7,4 kW

| | |
|---|---|
| **EAN** | 4242003935545 |

## iQ700 flexInduction, touchSlider, Home Connect, breedte 60 cm"

studioLine

Home Connect

**EX677HEC1E**

**Algemene informatie:**
- 4 Elektronisch geregelde inductiekookzones
  - Linksvoor: 190 mm, 230 mm, 2,2 kW (max. vermogen 3,7 kW)
  - Linksachter: 190 mm, 230 mm, 2,2 kW (max. vermogen 3,7 kW)
  - Rechtsvoor: 210 mm, 2,5 kW (max. vermogen 3,7 kW)
  - Rechtsachter: 145 mm, 1,6 kW (max. vermogen 2,2 kW)
- 1 flexZone
- **Home Connect**: op afstand instellen en bedienen met de Home Connect App
- **cookConnect**: bedienen van een cookConnect geschikte afzuigkap
- Favorieten knop (beschikbaar met aangesloten Home Connect account)
- **Intelligent hood automatic** (met bijpassende afzuigkap en aangesloten Home Connect account)

**Design**
- blackSteel profiellijsten zijkanten

**Snelheid:**
- powerBoost-functie voor alle inductiezones
- panBoost, selecteerbaar via Favorieten knop/ Home Connect-app

**Comfort / Zekerheid:**
- touchSlider
- 17 Vermogensstanden
- Timer met uitschakelfunctie voor alle kookzones, kookwekker
- **fryingSensor Pro**: 11 temperatuurstanden voor temperatuurgestuurd koken en bakken
- **Intelligent flexZones**
- flexMotion: verplaats de pan naar een andere met behoud van de gekozen instelling
- reStart functie
- quickStart functie
- Geluidsvolume aanpasbaar
- 2-Voudige restwarmte-aanduiding
- Pauze functie
- Hoofdschakelaar

**Technische specificaties:**
- Inbouwmaten (hxbxd):
  51 x 560 x (490 - 500) mm
- Aansluitwaarde: 7,4 kW

**studioLine extra's:**
- studioLine exclusive zone opdruk
- blackSteel profiellijsten zijkanten

| | |
|---|---|
| **EAN** | 4242003935569 |

## iQ300 powerInduction, Dual lightSlider, breedte 60 cm

### EH675LFC1E

**Algemene informatie:**
- 4 Elektronisch geregelde inductiekookzones
  - Linksvoor: Ø 180 mm / 1,8 kW (met powerBoost 3,1 kW)
  - Linksachter: Ø 180 mm, 280 mm / 1,8 kW, 2 kW (met powerBoost 3,1 kW, 3,7 kW)
  - Rechtsvoor: Ø 210 mm / 2,2 kW (met powerBoost 3,7 kW)
  - Rechtsachter: Ø 145 mm / 1,4 kW (met powerBoost 2,2 kW)
- 1 Braadzone

**Design:**
- Roestvrijstalen profiellijsten zijkanten

**Snelheid:**
- powerBoost-functie voor alle inductiekookzones
- panBoost-functie: voor het snel verwarmen van je braadpan

**Comfort / Zekerheid:**
- **Dual lightSlider**
- 17 Vermogensstanden
- Timer met uitschakelfunctie voor alle kookzones, kookwekker, count-up timer
- fryingSensor Plus: voorkomt aanbranding d.m.v. 5 vooringestelde standen
- reStart functie
- quickStart functie
- Weergave energieverbruik
- 2-Voudige restwarmte-aanduiding per kookzone
- Hoofdschakelaar

**Technische specificaties:**
- Inbouwmaten (hxbxd): 51 x 560 x 490-500 mm
- Aansluitwaarde: 7,4 kW

**EAN** 4242003697856

## iQ500 combiInduction, touchSlider, Home Connect, breedte 60 cm"

studioLine

### ED677HSC1E

**Algemene informatie:**
- 4 Elektronisch geregelde inductiekookzones
  - Linksvoor: 190 mm, 210 mm, 2,5 kW (max. vermogen 3,7 kW)
  - Linksachter: 190 mm, 210 mm, 2,5 kW (max. vermogen 3,7 kW)
  - Rechtsvoor: 180 mm, 2 kW (max. vermogen 3,1 kW)
  - Rechtsachter: 145 mm, 1,6 kW (max. vermogen 2,2 kW)
- 1 combiZone
- **Home Connect**: op afstand instellen en bedienen met de Home Connect App
- **cookConnect**: bedienen van een cookConnect geschikte afzuigkap
- Favorieten knop (beschikbaar met aangesloten Home Connect account)
- **Intelligent hood automatic** (met bijpassende afzuigkap en aangesloten Home Connect account)

**Design**
- blackSteel profiellijsten zijkanten

**Snelheid:**
- powerBoost-functie voor alle inductiezones
- panBoost, selecteerbaar via Favorieten knop/ Home Connect-app

**Comfort / Zekerheid:**
- touchSlider
- 17 Vermogensstanden
- Timer met uitschakelfunctie voor alle kookzones, kookwekker
- **fryingSensor Pro**: 11 temperatuurstanden voor temperatuurgestuurd koken en bakken
- reStart functie
- quickStart functie
- Geluidsvolume aanpasbaar
- 2-Voudige restwarmte-aanduiding
- Pauze functie
- Hoofdschakelaar

**Technische specificaties:**
- Inbouwmaten (hxbxd): 51 x 560 x (490 - 500) mm
- Aansluitwaarde: 6,9 kW

**studioLine extra's:**
- studioLine exclusive zone opdruk
- blackSteel profiellijsten zijkanten

**EAN** 4242003935156

## iQ300 powerInduction, touchSlider, Home Connect, breedte 60 cm

studioLine

### EH677HFC1E

**Algemene informatie:**
- 4 Elektronisch geregelde inductiekookzones
  - Linksvoor: 180 mm, 2 kW (max. vermogen 3,1 kW)
  - Linksachter: 180 mm, 280 mm, 2 kW (max. vermogen 3,1 kW)
  - Rechtsvoor: 210 mm, 2,5 kW (max. vermogen 3,7 kW)
  - Rechtsachter: 145 mm, 1,6 kW (max. vermogen 2,2 kW)
- 1 braadZone
- **Home Connect**: op afstand instellen en bedienen met de Home Connect App
- **cookConnect**: bedienen van een cookConnect geschikte afzuigkap
- Favorieten knop (beschikbaar met aangesloten Home Connect account)
- **Intelligent hood automatic** (met bijpassende afzuigkap en aangesloten Home Connect account)

**Design**
- blackSteel profiellijsten zijkanten

**Snelheid:**
- powerBoost-functie voor alle inductiezones
- panBoost, selecteerbaar via Favorieten knop/ Home Connect-app

**Comfort / Zekerheid:**
- touchSlider
- 17 Vermogensstanden
- Timer met uitschakelfunctie voor alle kookzones, kookwekker
- **fryingSensor Pro**: 11 temperatuurstanden voor temperatuurgestuurd koken en bakken
- reStart functie
- quickStart functie
- Geluidsvolume aanpasbaar
- 2-Voudige restwarmte-aanduiding
- Pauze functie
- Hoofdschakelaar

**Technische specificaties:**
- Inbouwmaten (hxbxd): 51 x 560 x (490 - 500) mm
- Aansluitwaarde: 7,4 kW

**studioLine extra's:**
- studioLine exclusive zone opdruk
- blackSteel profiellijsten zijkanten

**EAN** 4242003935354

# Inductiekookplaten 60 cm

## iQ100 powerInduction, touchSlider, Home Connect, breedte 60 cm

### EH631HEB1E

**Algemene informatie:**
- 4 Elektronisch geregelde inductiekookzones
  - Linksvoor: 180 mm, 2 kW (max. vermogen 3.1 kW)
  - Linksachter: 180 mm, 2 kW (max. vermogen 3.1 kW)
  - Rechtsvoor: 210 mm, 2.5 kW (max. vermogen 3.7 kW)
  - Rechtsachter: 145 mm, 1.6 kW (max. vermogen 2.2 kW)
- **Home Connect**: op afstand instellen en bedienen met de Home Connect App
- **cookConnect**: bedienen van een cookConnect geschikte afzuigkap
- Favorieten knop (beschikbaar met aangesloten Home Connect account)
- **hood automatic** (met bijpassende afzuigkap en aangesloten Home Connect account)

**Design**
- Facet voor

**Snelheid:**
- powerBoost-functie voor alle inductiezones
- panBoost, selecteerbaar via Favorieten knop/ Home Connect-app

**Comfort / Zekerheid:**
- touchSlider
- 17 Vermogensstanden
- Timer met uitschakelfunctie voor alle kookzones, kookwekker
- reStart functie
- quickStart functie
- Geluidsvolume aanpasbaar
- 2-Voudige restwarmte-aanduiding
- Pauze functie
- Hoofdschakelaar

**Technische specificaties:**
- Inbouwmaten (hxbxd): 51 x 560 x (490 - 500) mm
- Aansluitwaarde: 7,4 kW

**EAN** 4242003935279

## iQ100 smartInduction, touchControl, breedte 60 cm

### EU63KBEB5D

**Algemene informatie:**
- 4 Elektronisch geregelde inductiekookzones
  - Linksvoor: 1 x Ø 180 mm / 1,8 kW (met powerBoost 3,1 kW)
  - Linksachter: 1 x Ø 180 mm / 1,8 kW (met powerBoost 3,1 kW)
  - Rechtsvoor: 1 x Ø 210 mm / 2,2 kW (met powerBoost 3,7 kW)
  - Rechtsachter: 1 x Ø 145 mm / 1,4 kW (met powerBoost 2,2 kW)

**Design:**
- Facet voor

**Snelheid:**
- powerBoost-functie voor alle inductiekookzones

**Comfort / Zekerheid:**
- touchControl bediening
- 17 Vermogensstanden
- Timer met uitschakelfunctie voor alle kookzones, kookwekker
- reStart functie
- quickStart functie
- 2-Voudige restwarmte-aanduiding per kookzone
- Hoofdschakelaar

**Technische specificaties:**
- Inbouwmaten (hxbxd): 51 x 560 x 490-500 mm
- Aansluitwaarde: 3,7 kW
- Voor aansluiting op 1 elektriciteitsgroep (230 V stekker wordt meegeleverd)

**EAN** 4242003899748

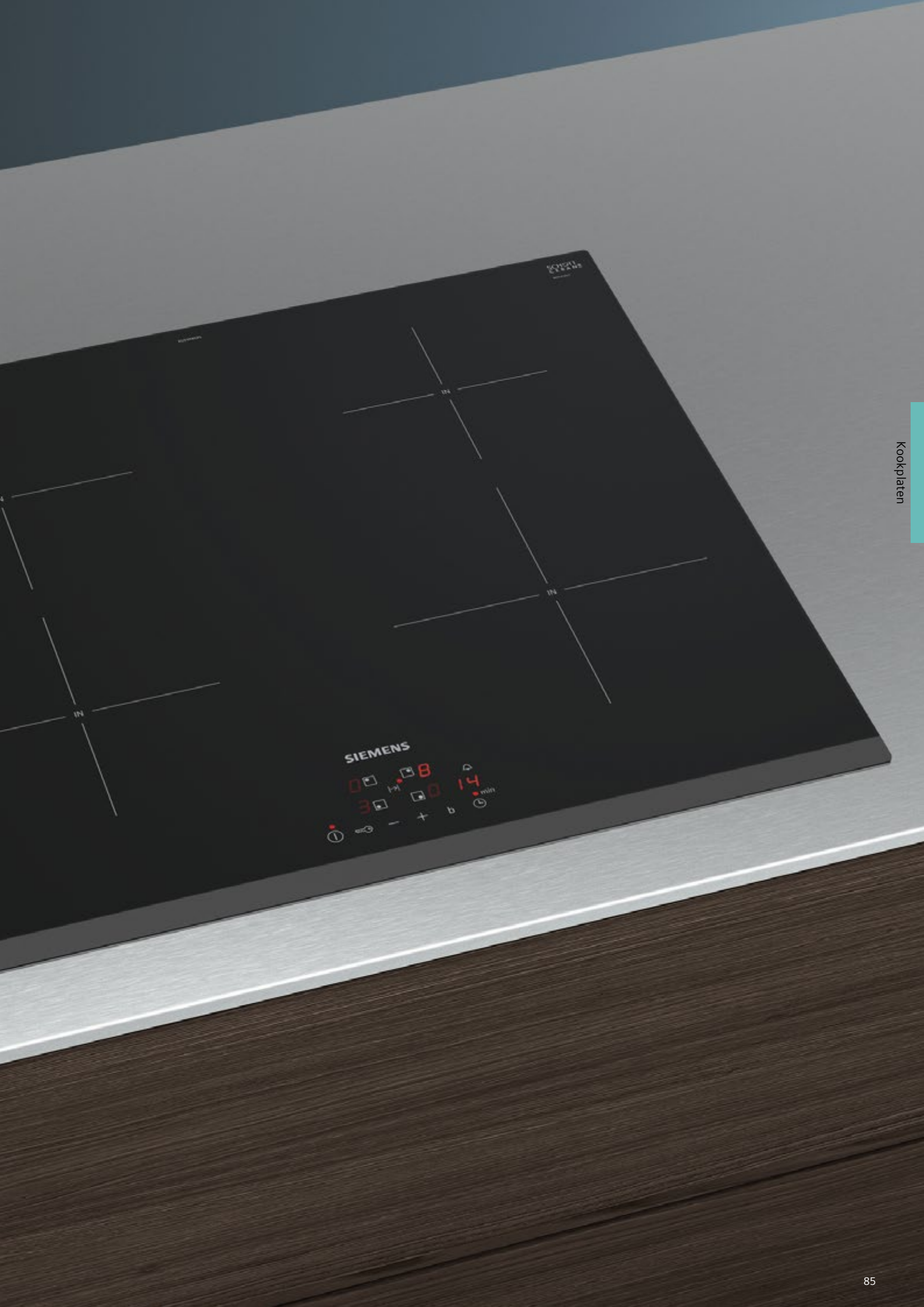
SIEMENS
min

# Gaskookplaten met stapsgewijze creativiteit

Siemens heeft een diversiteit aan gaskookplaten, in diverse afmetingen en met verschillende afwerkingen. Iedere kookplaat biedt verschillende branders, zodat je altijd het juiste vermogen hebt voor jouw gerecht – van wokken op hoog vuur tot warmhouden op een waakvlammetje.

**Exacte dosering**
Nooit meer bukken om de hoogte van de vlam onder de pan te controleren. Vanaf nu krijg je, welke stand je ook kiest, precies de hitte en de hoogte van de vlam die je nodig hebt. **stepFlame Technology® stelt je in staat de gasvlam in negen stappen van gelijke grootte te doseren.**

**Design om door een ringetje te halen**
De stepFlame Technology®-gaskookplaten zijn niet alleen qua functionaliteit buitengewoon, ook het design is zoals je dat kunt verwachten van Siemens. De robuuste gietijzeren pannendragers hebben een nieuw plat design dat zorgt voor een opvallend strakke kookplaat die perfect integreert in jouw Siemens keuken. De bedieningsknoppen zijn ergonomisch ontworpen waardoor de kookplaat nog eenvoudiger te bedienen is.

## iQ500 Gaskookplaat hardglas, wok links, stepFlame, breedte 90 cm

**EP9A6SC90N**

**Algemene informatie:**
- 5 Gasbranders
- Links: Wokbrander tot 4 kW
- Middenvoor: Sudderbrander tot 1 kW
- Middenachter: Normaalbrander tot 1,75 kW
- Rechtsvoor: Normaalbrander tot 1,75 kW
- Rechtsachter: Sterkbrander tot 3 kW

**Design:**
- Easy-to-clean hardglas oppervlakte

**Comfort / Zekerheid:**
- **stepFlame Technology:** pas de vlam nauwkeurig aan in negen gedefinieerde en herhaalbare niveaus
- Zwaardknoppen
- Geintegreerde vonkontsteking
- Mono-gasbrander (ééndelig)
- Thermo-elektrische beveiliging: "geen vlam, geen gas!"
- Gietijzeren pannendragers

**Toebehoren**:
- Wokring
- Sudderkap

**Technische specificaties:**
- Inbouwmaten (hxbxd): 45 x 850 x (490-502) mm
- Aansluitsnoer: 1,5 m met stekker
- Aardgasuitvoering (25 mbar)

**EAN** 4242003742624

## iQ500 gaskookplaat hardglas, wok midden, stepFlame, breedte 75 cm

**EP7A6QC20N**

**Algemene informatie:**
- 5 Gasbranders
- Linksvoor: Sudderbrander tot 1 kW
- Linksachter: Normaalbrander tot 1,75 kW
- Midden: Wokbrander tot 4 kW
- Rechtsachter: Sterkbrander tot 3 kW
- Rechtsvoor: Normaalbrander tot 1,75 kW

**Design:**
- Easy-to-clean hardglas oppervlakte

**Comfort / Zekerheid:**
- **stepFlame Technology**: pas de vlam nauwkeurig aan in negen gedefinieerde en herhaalbare niveaus
- Zwaardknoppen
- Geintegreerde vonkontsteking
- Thermo-elektrische beveiliging: "geen vlam, geen gas!"
- Gietijzeren mono-pannendragers

**Toebehoren**:
- Wokring
- Sudderkap

**Technische specificaties:**
- Inbouwmaten (hxbxd mm): 45 x 560 x (480 - 492)
- Aansluitkabel 1,5 m, met stekker
- Aardgasuitvoering (25 mbar)
- Vlakke of normale inbouw mogelijk (zie maatschetsen)

**EAN** 4242003742563

## iQ500 gaskookplaat roestvrij staal, stepFlame, breedte 60 cm

**EC6A5PC90N**

**Algemene informatie:**
- 4 Gasbranders
- Linksvoor: Normaalbrander tot 1,75 kW
- Linksachter: Normaalbrander tot 1,75 kW
- Rechtsachter: Sterkbrander tot 3 kW
- Rechtsvoor: Sudderbrander tot 1 kW

**Design:**
- Oppervlakte: roestvrij staal

**Comfort / Zekerheid:**
- **stepFlame Technology**: pas de vlam nauwkeurig aan in negen gedefinieerde en herhaalbare niveaus
- Zwaardknoppen
- Geintegreerde vonkontsteking
- Thermo-elektrische beveiliging: ""geen vlam, geen gas!""
- Mat zwarte gietijzeren pannendragers

**Toebehoren:**
- Sudderkap

**Technische specificaties:**
- Inbouwmaten (hxbxd mm): 45 x 560 x (480 - 492)
- Aansluitkabel 1,5 m, met stekker
- Aardgasuitvoering (25 mbar)

**EAN** 4242003742082

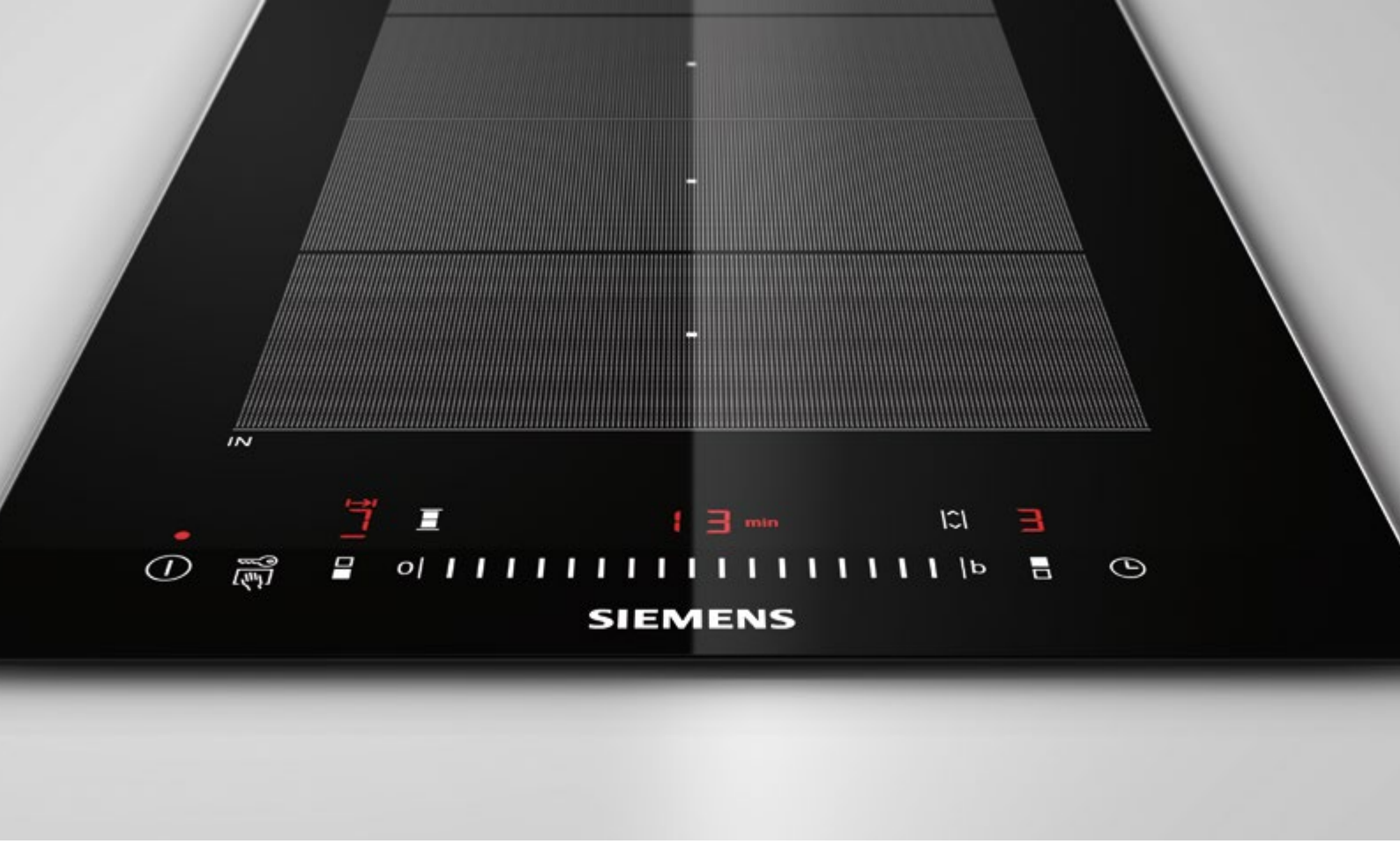


# Het Domino-assortiment

Haal de wereldkeuken in huis. Met de Siemens Domino-kookplaten pas je feilloos de bijbehorende kooktechnieken toe. De speciale verbindingslijst geeft je de vrijheid om de 30 en 40 centimeter brede kookplaten naar eigen keuze te combineren, geheel passend bij jouw kookstijl.

**Domino-inductiekookplaat**
Met deze kookplaat beschik je over alle voordelen van inductie: snelheid, veiligheid en gemak.
De inductiekookplaat is verkrijgbaar met één of twee kookzones en bedien je via de touchSlider-bediening.

**Teppanyaki-plaat**
Deze 40 centimeter brede roestvrijstalen plaat kun je zowel alleen aan de voorzijde als in zijn geheel verhitten tot 240 °C. Bij de Teppanyaki krijg je twee spatels en een keramisch glazen deksel voor een strakke uitstraling. Je bedient deze Domino-plaat met een touchSlider.

## iQ500 teppanyaki touchSlider, breedte 40 cm

### ET475FYB1E

**Algemene informatie:**
- Groot, roestvrijstalen grilloppervlak
- Grilloppervlak kan volledig of voor de helft worden ingeschakeld
- Temperatuur instelbaar van 160-240 °C
- Warmhoudfunctie (70 °C)
- Reinigingsfunctie (40 °C)
- 2 Spatels bijgeleverd

**Design:**
- Roestvrijstalen profiellijsten zijkanten
- Glaskeramisch deksel

**Comfort / Zekerheid:**
- touchSlider bediening
- 17 Vermogensstanden
- Kookwekker, count-up timer
- reStart functie
- Weergave energieverbruik
- 2-Voudige restwarmte indicatie
- Hoofdschakelaar

**Technische specificaties:**
- Inbouwmaten (hxbxd): 90 x 360 x (490 - 500) mm
- Aansluitwaarde: 1,9 kW
- Montageset voor het verbinden van 2 domino-elementen naast elkaar of een domino-element met een andere kookplaat, is verkrijgbaar als optionele accessoire

**EAN** 4242003689127

## iQ700 inductiekookplaat touchSlider, breedte 30 cm

### EX375FXB1E

**Algemene informatie:**
- 2 Elektronisch geregelde inductiekookzones:
  - voor: 210 mm, 200 mm, 2,2 kW (max. vermogen 3.7 kW)
  - achter: 210 mm, 200 mm, 2,2 kW (max. vermogen 3.7 kW)
- 1 flexZone

**Design:**
- Roestvrijstalen profiellijsten zijkanten

**Snelheid:**
- powerBoost-functie voor alle inductiekookzones

**Comfort / Zekerheid:**
- touchSlider bediening
- 17 Vermogensstanden
- Timer met uitschakelfunctie voor alle kookzones, kookwekker, count-up timer
- powerMove Plus (3 standen)
- reStart functie
- quickStart functie
- Weergave energieverbruik
- 2-Voudige restwarmte-aanduiding per kookzone
- Hoofdschakelaar

**Technische specificaties:**
- Inbouwmaten (hxbxd): 51 x 270 x 490-500 mm
- Aansluitwaarde: 3,7 kW
- Montageset voor het verbinden van 2 domino-elementen naast elkaar of een domino-element met een andere kookplaat, is verkrijgbaar als optionele accessoire

**EAN** 4242003697405

## iQ100 inductiekookplaat touchSlider, breedte 30 cm

### EH375FBB1E

**Algemene informatie:**
- 2 Elektronisch geregelde inductiekookzones:
  - voor: 210 mm, 2,2 kW (max. vermogen 3,7 kW)
  - achter: 145 mm, 1,4 kW (max. vermogen 2,2 kW)

**Design:**
- Roestvrijstalen profiellijsten zijkanten

**Snelheid:**
- powerBoost-functie voor alle inductiekookzones

**Comfort / Zekerheid:**
- touchSlider bediening
- 17 Vermogensstanden
- Timer met uitschakelfunctie voor alle kookzones, kookwekker, count-up timer
- reStart functie
- quickStart functie
- Weergave energieverbruik
- 2-Voudige restwarmte-aanduiding per kookzone
- Hoofdschakelaar

**Technische specificaties:**
- Inbouwmaten (hxbxd): 51 x 270 x 490-500 mm
- Aansluitwaarde: 3,7 kW
- Montageset voor het verbinden van 2 domino-elementen naast elkaar of een domino-element met een andere kookplaat, is verkrijgbaar als optionele accessoire

**EAN** 4242003691731

# Optionele accessoires kookplaten

**Te koop in de webshop**

**HZ9TY010**

teppanyaki 34 cm, voor flexInduction kookplaten

**HZ390522**

Grillplaat voor flexInduction kookplaten (lxb bodem: 37x19,5 cm)

**HZ390011**

Rvs braadpan voor flexInduction kookplaten (6,5 liter, bxdxh: 31x22x10 cm)

**HZ394301**

Verbindingslijst Domino elementen en kookplaten met Facetdesign

**HZ39050**

**Kooksensor** knop

**HZ390230**

Systeem koekenpan t.b.v. fryingSensor Ø 26 cm, bodem 21 cm

**HZ390090**

Rvs wokpan voor inductiekook-platen. Pan Ø 35 cm, bodem 17 cm

**HZ9SE030**

3-Delige pannenset: pan Ø 14 cm (1,8 liter), pan Ø 18 cm (3,5 liter), koekenpan Ø 22 cm (bodem)

**HZ9FE280**

gietijzeren pan Ø 28 cm, 18 cm (bodem)

**HZ9SE040**

4-delige pannenset: pan, Ø 14 cm (1,2 liter) pan Ø 14 cm (2 liter), pan Ø 18 cm (3,5 liter), koekenpan Ø 18 cm (bodem)

**HZ9SE060**

6-delige pannenset: pan Ø 14 cm (1,2 liter) pan Ø 14 cm (2 liter), pan Ø 18 cm (3,5 liter), pan Ø 22 cm (5,5 liter), koekenpan Ø 18 cm (bodem), koekenpan Ø 22 cm (bodem)

**HZ9FF010**

Flex pan, maat L.

**HZ9FF030**

Flex pan set, 3 stuks (2 x maat S, 1 x maat M)

**HZ9FF040**

Flex pan set, 4 stuks (2 x maat S, 1 x maat M, 1 x maat L)

**HZ390210**

rvs braadpan tbv inductie kookplaten Ø 15 cm (bodem)

**HZ390220**

rvs braadpan tbv inductie kookplaten Ø 19 cm (bodem)

# Reinigings- en onderhoudsmiddelen

| **Glaskeramische-reiniger** 00311896 | **Onderhoudsset voor glaskeramische kookplaten** 00311900 | **Onderhoudsset voor rvs oppervlakken** 00311964 | **Ontvetter voor huishoudelijke apparatuur** 00312207 | **Glasschraper** 17000334 | **Microvezel reinigingsdoeken** 00312327 |
|---|---|---|---|---|---|
| Glaskeramische-reiniger voor keramische, inductie en rvs kookplaten. Veilige en krachtige verwijdering van vuil en vet met effectieve resultaten. Laat een aantrekkelijke en glanzende afwerking achter. | Reinigingsvloeistof voor keramisch glas (los te bestellen 00311896). | Reinigingsdoekjes voor roestvrijstalen oppervlakken (los te bestellen 00312007). | Ontvetter voor intensieve reiniging van hardnekkig vet en vuil. Duurzaamheid: formule zonder microplastics. Milieuvriendelijk recept. Gemakkelijk biologisch afbreekbaar. Geen gevaarlijk goed. Bijzonder effectief op keukenkasten, tegels, afzuigkappen, magnetrons, kookplaten en rvs oppervlakken. | Reiniging van glazen en gladde oppervlakken in de oven. Verwijdert hardnekkige en ingedroogde resten. | Microvezel reinigingsdoeken speciaal voor uw keuken. Kan tot 300 keer gewassen en hergebruikt worden. |
| | Glasschraper (houder en mesje) (los te bestellen 17000334) | Reinigingspoeder "Weense Kalk" voor roestvrijstalen opper-vlakken (los te bestellen 00311946) | | | |
| Inhoud: 250 ml | Inhoud reiniger: 250 ml | Inhoud reinigingsdoekjes: 5 stuks | Inhoud: 500 ml | Inhoud: 1 houder en 1 mesje | Inhoud: 2 doeken |
| | Optioneel te bestellen: reservebladen/reserve mesjes (17000335) | Inhoud reinigingspoeder: 100 gram | | Optioneel te bestellen: reserve mesjes (17000335) | |

De optionele accessoires, reinigings- en onderhoudsmiddelen zijn verkrijgbaar op **www.siemens-home.bsh-group.com/nl/shop**

# Siemens afzuigsystemen: indrukwekkend en efficiënt

Afzuigsystemen verwijderen vetdeeltjes en kookluchten. Hierdoor hoef je minder vaak je keuken te reinigen en komen de aroma's van jouw gerechten beter tot hun recht.

Onze afzuigsystemen zorgen niet alleen voor een aangenaam keukenklimaat, maar ook voor een designstatement dat naadloos past bij je andere Siemens keukenapparaten door het kenmerkende design van zwart glas en roestvrijstalen lijnen. Of je nu een afzuigsysteem voor aan de wand, boven een eiland, geïntegreerd in een werkblad of geheel verborgen wil, Siemens heeft ook voor jou een passende oplossing. Daarnaast bewijst Siemens, met zijn verschillende werkbladafzuigsystemen, dat een schone en frisse keuken niet ten koste hoeft te gaan van een mooie doorkijk.

# Verfrissende eigenschappen

**cleanAir Plus: effectief recirculeren**
Siemens maakt gebruik van het nieuwe cleanAir Plus-filter in de afzuigkappen met recirculatiewerking. Dit filter is uiterst effectief en verwijdert tot 95% van de geurdeeltjes uit de lucht en meer dan 90% van de aanwezige pollen en allergenen. Bovendien zijn afzuigkappen met dit filter ook nog eens zeer stil (tot 5 dB minder geluid).

**cookConnect: de ultieme samenwerking**
Laat je Siemens kookplaat samenwerken met je Siemens afzuigkap voor nog meer gemak. Met cookConnect koppel je beide apparaten aan elkaar waardoor de afzuiging automatisch reageert op de kookplaat. Beheer alle functies van je afzuigkap via het display van je kookplaat. Verander bijvoorbeeld de verlichting of de sterkte van het afzuigniveau.

**iQdrive: krachtig, zuinig en geruisloos**
Een afzuigsysteem van Siemens met iQdrive en ledverlichting is nóg zuiniger. De motor met hoog vermogen bespaart door de iQdrive-techniek 75% energie vergeleken met gewone afzuigsystemen. Alle componenten zijn zo ontwikkeld dat ze een bijdrage leveren aan de zuinigheid. En dankzij het wrijvingsloze mechanisme loopt de iQdrive-motor vrijwel geruisloos en is hij uiterst slijtvast.

**climateControl: automatisch frisse lucht**
De innovatieve climateControl-sensor meet de luchtdichtheid, het vetgehalte en de geur terwijl je kookt en stelt de stand van het afzuigsysteem automatisch hierop af. Als je klaar bent met koken, werkt hij nog tien minuten door voordat hij volledig uitschakelt. Zo blijft de lucht in je keuken altijd fris en gebruikt de afzuigkap nooit te veel energie.

**Intelligent hood automatic**
Wil jij je kookkunsten naar een hoger niveau tillen? Met een kookplaat die automatisch samenwerkt met je afzuigkap zet je binnen de kortste keren een heerlijk gerecht op tafel. Je verbindt je kookplaat en bijpassende afzuigkap eenvoudig via je Home Connect-account. De afzuigkap stemt vervolgens het ventilatieniveau af op de temperatuur en het vermogen van de kookplaat. En ben je klaar met koken? Dan schakelt de afzuigkap zelf over op de automatische naloopfunctie.

**Home Connect: bedien je afzuigkap vanaf elke plek**
Bedien je afzuigkap waar je ook bent met behulp van de Home Connect-app: pas de afzuigsnelheid aan of regel de verlichting. Ontvang een pushbericht wanneer je de filter van je afzuigkap moet vervangen, en bestel die vervolgens gemakkelijk via de online shop.

# Siemens afzuigkappen: altijd stijlvol

Siemens afzuigkappen passen in verschillende keukenopstellingen, en kenmerken zich door een strak en eigentijds design.

Voor de meeste keukens is een wandschouwkap een goede oplossing. Ook zijn kookeilanden inmiddels niet meer weg te denken uit de hedendaagse keuken. Siemens biedt hiervoor stijlvolle schouwkappen, maar je kunt ook kiezen voor een discrete plafondunit. Daarnaast biedt Siemens verschillende vlakschermkappen, onderbouwkappen en afzuigunits die netjes te installeren zijn in bijvoorbeeld een kast- of wandelement.

**Ontdek het afzuigsysteem dat bij jou past**
Door het beantwoorden van een aantal vragen vind je met onze online **keuzehulp** eenvoudig en snel jouw ideale afzuigsysteem.

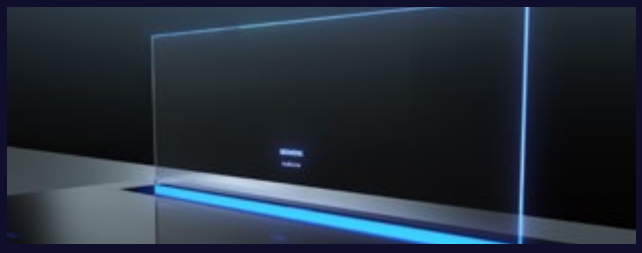

**Werkbladafzuiging**
Onzichtbaar en krachtig. Kookdampen en geuren worden direct weggenomen bij de bron, de kookplaat.

**Plafondunit**
Discrete afzuigkap met verborgen ventilatiesysteem. Mogelijk om in te bouwen vanaf een hoogte van 19 cm.

**Schouwkap**
Schouwkappen zijn te verkrijgen als eilandmodel, voor boven je kookeiland, en als wandmodel. Ga voor klassiek roestvrijstaal of eigentijds zwart.

**Headroom wandschouwkap**
Wandschouwkap met een design in zwart glas en blackSteel-accenten, in schuin model tegen de wand gemonteerd.

**Vlakschermkap**
De vlakschermkap verdwijnt volledig in de bovenkast en trek je uit wanneer je hem nodig hebt.

**Afzuigunit**
De afzuigunit wordt in een plat vlak boven de kookplaat ingebouwd, bijvoorbeeld in een bovenkast, verlaagd plafond of schouw.

**Integreerbare afzuigkap**
De integreerbare afzuigkap houdt zich verborgen in een kast boven het fornuis en kun je naar voren openklappen.

# Bedienbaar op jouw eigen manier

Van tiptoetsen en touchControl op de afzuigkap zelf, tot bediening via de afstandsbediening, kookplaat, Home Connect-app of zelfs met je stem, Siemens afzuigkappen zijn altijd intuïtief en eenvoudig te bedienen.

Je hebt keuze uit verschillende bedieningsconcepten. Zo kun je kiezen voor een model met touchControl-bediening waarmee je op een intuïtieve manier het afzuigniveau en de verlichting bedient door het aantippen van de verschillende functies op het leddisplay. Daarnaast zijn er modellen met eenvoudige tiptoetsen en ledverlichting voor het regelen van het vermogen en de lampen. Veel afzuigsystemen kun je ook bedienen vanaf je Siemens kookplaat via cookConnect, via de Home Connect-app of zelfs met je stem via voiceControl. Handig voor een hoog weggewerkte plafondunit, of wanneer je handen vies zijn.

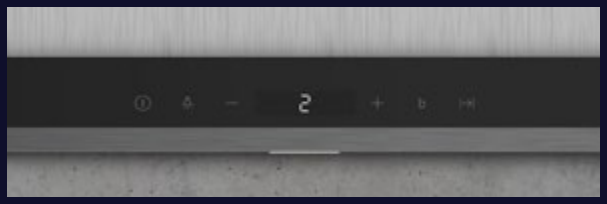

**emotionLight Pro: jouw stemming, jouw verlichting**
Laat je gevoel terugkomen in je keuken: met emotionLight Pro pas je de lichtkleur van je afzuigsysteem zo aan dat die past bij de gewenste sfeer. Kies uit één van de negen kleuren de kleur die bij jouw stemming aansluit: van rustig en gezellig tot party-mode. Het kleurenpalet kun je uitbreiden met de Home Connect-app.

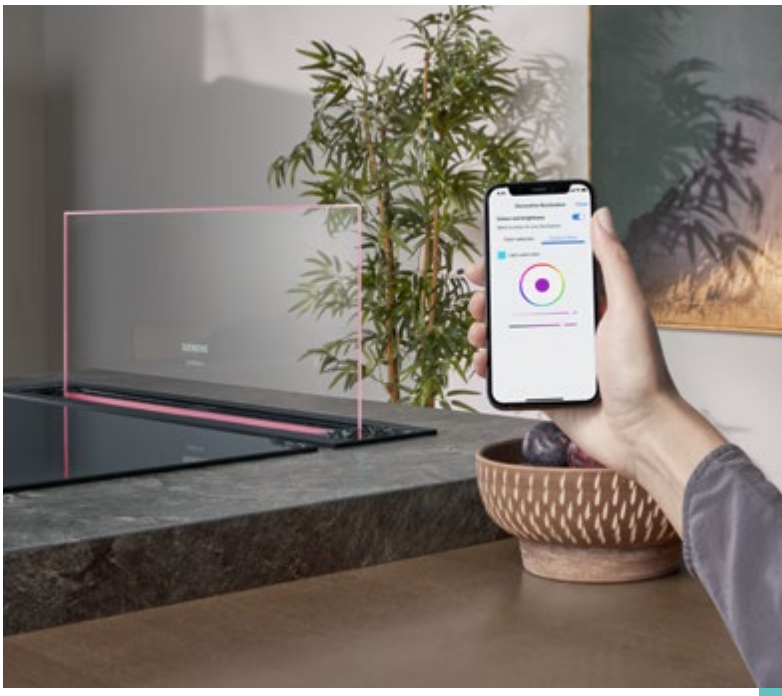

**Altijd verzekerd van een goed overzicht**
Goede en gelijkmatige verlichting is belangrijk voor een goed zicht op je gerechten. Siemens afzuigkappen hebben de nieuwste ledverlichting. Ledlampen gaan niet alleen heel lang mee, maar geven ook tot 45% meer licht en besparen tot 85% aan energie. Van diverse modellen kun je het licht dimmen en de kleurtemperatuur wijzigen. De lichttemperatuur is instelbaar van 2.700 K tot 5.000 K. Helder licht voor bij het koken en warm licht als sfeerverlichting.

# Werkbladafzuiging: strak, compact en heel direct

De Siemens werkbladafzuigsystemen zijn een ideaal alternatief voor de klassieke afzuigkap, omdat ze vrijwel onzichtbaar zijn en voor een prachtige doorkijk in je keuken zorgen. De werkbladafzuigsystemen zijn te verkrijgen in de varianten glassdraftAir en inductionAir Plus.

**glassdraftAir: ontworpen om te verdwijnen**
Onze nieuwste downdraft-werkbladafzuiging is een feest voor het oog. Of beter gezegd: is géén feest voor het oog, want door het revolutionaire, frameloos glazen ontwerp is het afzuigsysteem zo goed als onzichtbaar wanneer ingeschakeld. Via Home Connect creëer je met emotionLight Pro een sfeervolle omlijsting. Het strakke, glazen paneel zorgt er samen met de Guided Air-technologie voor dat kookluchten en -dampen niet verder komen dan het werkblad en direct worden afgevoerd.

**inductionAir Plus: revolutionair 2-in-1-systeem**
Afzuiging verwerkt in een kookplaat. Het Siemens inductionAir Plus-systeem combineert twee geweldige apparaten: een flexInduction-kookplaat en een revolutionair geïntegreerde werkbladafzuiging die perfect samenwerken. Het ruimtebesparende concept biedt nieuwe mogelijkheden, zodat je precies de keuken kunt creëren die je wenst. Zijn je wensen werkelijkheid geworden? Dan ga je dagelijks het extra gemak ervaren tijdens het koken.

# inductionAir Plus: gecombineerde genialiteit

Geniet van een geurvrije, open keuken met de inductionAir Plus: de perfecte combinatie van een krachtig afzuigsysteem en een flexibele kookplaat. Siemens heeft de 2-in-1-oplossing van kookplaat en afzuigsysteem geïntegreerd in een volledig strak design, dat je eenvoudig schoonhoudt en bedient.

Het installatieconcept komt tegemoet aan alle soorten inbouwwensen, zoals montage in het keukenblad van een wandopstelling, in een kookeiland of zwevend werkblad, zonder dat je daarbij veel opbergruimte hoeft in te leveren. Het model van 80 centimeter kan worden ingebouwd in standaardkasten en de variant van 70 centimeter kun je ook in een kast van 60 centimeter plaatsen. De kookplaat kan zowel recirculeren als lucht afvoeren naar buiten. Bij recirculatie blaast het geïntegreerde afzuigsysteem met bijbehorende buizen vrijuit achter de keukenkasten of voert het de lucht af via de keukenplint. Bij afvoer naar buiten sluit de kookplaatafzuiging met buizen aan naar buiten.

**Erkend design**
Het design van de inductionAir Plus is ook internationaal opgemerkt. Door het elegante ontwerp en de eenvoudige bediening plus het gemak waarmee je het apparaat hygiënisch reinigt, kreeg het apparaat een iF Design Award. De inductionAir Plus is in 2023 door de Consumentenbond als beste getest en scoorde hoog op bedieningsgemak, energiezuinigheid en het afvoeren van vetspatten en kookdampen.

# Verras het oog met indrukwekkend design

**Onzichtbaar was nog nooit zo mooi**
Het nieuwe revolutionaire, high performance design van de glassdraftAir blokkeert krachtig kookluchten en -dampen, maar niet je zicht. Wanneer het zo goed als onzichtbare afzuigsysteem aanstaat, krijg je met de emotionLight Pro-functie een sfeervolle omlijsting. De kleur hiervan kun je met de Home Connect-app aanpassen aan de sfeer die je wenst. Via dezelfde app koppel je het afzuigsysteem aan je Home Connect-inductiekookplaat met hoodControl, waardoor je de glassdraftAir kunt bedienen via je kookplaat. Ook is het mogelijk de afzuiging automatisch z'n werk te laten doen zodra je de kookplaat aanzet. Niets staat jouw onbezorgde kookervaring meer in de weg.

**Een unieke afzuiging die zich makkelijk laat reinigen**
Het glazen paneel zorgt samen met de Guided Air-technologie dat kookluchten en -dampen direct en efficiënt de afzuiging in verdwijnen. Hierna worden ze afgevoerd naar buiten of via recirculatie gefilterd en als schone en geurloze lucht weer de ruimte ingeblazen. Zowel de glazen plaat als de filters koppel je eenvoudig los en maak je snel schoon. De vetfilters haal je via de bediening van het afzuigsysteem iets omhoog zodat je ze makkelijk uitneemt om in de vaatwasser te plaatsen.

**Een strakke eenheid met je kookplaat**
De Siemens glassdraftAir is verkrijgbaar in een 80 of 90 centimeter brede uitvoering, zowel in een opbouwvariant als vlak geïntegreerd. Voor een strak geheel combineer je het afzuigsysteem naadloos met verschillende Siemens inductiekookplaten, zoals de 80 centimeter brede opbouwvariant met de net zo brede activeLight-inductiekookplaat. Wanneer je niet aan het koken bent en beide systemen uit staan, vormen de apparaten samen één zwart vlak. Aan of uit, in beide gevallen is het design zowel indrukwekkend strak als subtiel.

# Van kookdamp tot zuivere lucht

**Luchtafvoer of recirculatiewerking**
In steeds meer huizen is het niet meer mogelijk of wenselijk om te kiezen voor een afvoer naar buiten. Daarom wordt 'recirculatie' steeds populairder: de gefilterde lucht blaast dan niet naar buiten, maar wordt door het afzuigsysteem opgezogen, gezuiverd en weer de keuken ingeblazen. Bij onze afzuigsystemen kun je voor het afvoeren van de kookdampen kiezen tussen luchtafvoer en deze recirculatieoplossing.

**Luchtafvoer:**

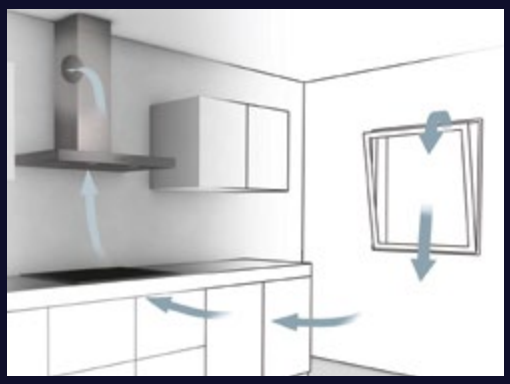

**Recirculatiewerking:**

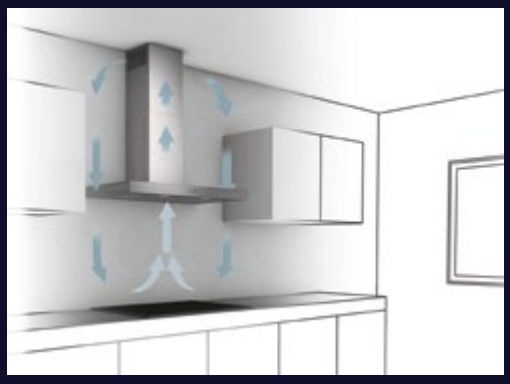

**Verschillende filters**
Onze afzuigsystemen kun je krijgen met verschillende soorten filters. Zo heeft een afzuigsysteem, zowel luchtafvoer als recirculatie, standaard een vetfilter voor het verwijderen van vet. Bij luchtafvoer worden geuren direct afgevoerd naar buiten. Bij recirculatie worden ze opgevangen door een koolstoffilter. We raden je aan dit filter regelmatig te vervangen – het oude filter is niet schadelijk voor het milieu en kun je gewoon met het huisvuil weggooien. Kies je voor een afzuigsysteem met recirculatiewerking? Dan is het belangrijk daarbij een bijpassende recirculatiestartset aan te schaffen. Als alternatief voor het vervangbare recirculatiefilter kun je kiezen voor een regenereerbaar filter. Voor een optimale prestatie en goede zuivering van de lucht, regenereer je dit filter van tijd tot tijd door het 120 minuten op 200˚C in de oven te plaatsen.

**Siemens koolstoffilters behoren tot de beste ter wereld**
Siemens afzuigsystemen zijn bijzonder effectief. Onze filtersystemen behoren tot de beste ter wereld. Het percentage van kookdampen en -geuren dat wordt gezuiverd, is afhankelijk van het type koolstoffilter dat je kiest. Zo verwijdert een standaard koolstoffilter tot 80% van de kookgeuren.

**cleanAir Plus-filter**
Bij Siemens kun je naast een regulier koolstoffilter kiezen voor het nieuwe en unieke cleanAir Plus-filter. Dankzij het vergrote filteroppervlak neutraliseert dit filter tot 95% van de kookgeuren. Dat is zo'n 25% meer dan gebruikelijke recirculatiesystemen en net zo goed als de prestaties van afzuigsystemen met luchtafvoer. Daarnaast is dit filter speciaal geïmpregneerd voor het verwijderen van visgeuren. Ook is het cleanAir Plus-filter voorzien van een anti-pollenfunctie. Tot 99% van de in de lucht aanwezige pollen en allergenen wordt door het filter opgevangen en gedeactiveerd. Heeft het afzuigsysteem ook Home Connect? Dan kun je in combinatie met NuWave Cair, een slimme luchtkwaliteitssensor, de lucht automatisch laten filteren door het afzuigsysteem. Door de speciale opbouw van het filter doet het afzuigsysteem ook nog eens extra stil zijn werk – dit scheelt soms wel 5 dB.

A

**Het label van afzuigsystemen gaat van A tot en met G en bestaat uit een waardering voor:**
- het totale jaarlijkse energieverbruik
- de motorefficiëntie
- de lichtintensiteit
- de vetabsorptie
- het geluidsniveau

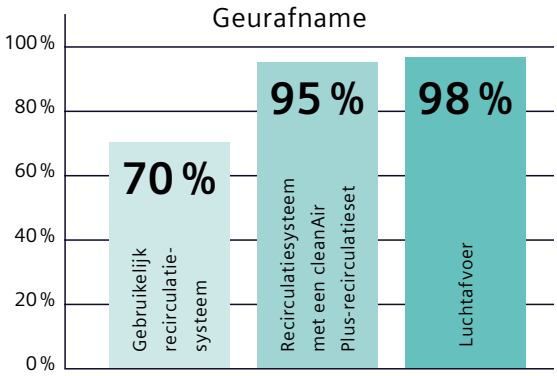

## iQ700 glassdraftAir, Home Connect, 90 cm

studioLine

A

Home Connect

**LD98WMM66**

**LD98WMM65***

**Algemene informatie:**
- Geschikt voor luchtafvoer of recirculatie
- **Efficiënte koolborstelloze iQdrive technologie**
- Afzuigcapaciteit* bij luchtafvoer volgens EN61591: max. normaalstand 519 m³/h, max. intensiefstand 833 m³/h
- Geluidsniveau volgens EN 60704213 bij luchtafvoer: max. normaalstand: 62 dB (re 1 pW) max. intensiefstand: 71 dB (re 1 pW)

**Design:**
- studioLine blackSteel Design
- Glazen paneel met randverlichting

**Bediening:**
- touchControl voor vermogen en verlichting
- 5 Snelheden inclusief 2 intensiefstanden
- **Home Connect:** op afstand instellen en bedienen met de Home Connect App
- **cookConnect:** bedien afzuigkap via cookConnect geschikte kookplaat

**Comfort / Zekerheid:**
- Automatische nalooptijd (10 minuten)
- Randafzuiging
- **emotionLight Pro** standaard 9 verschillende kleuren. Meer kleuren beschikbaar via de Home Connect app.
- **climateControl sensor voor automatische afzuiging**
- **Guided Air:** perfecte afzuigperformance ongeacht de hoogte van de pan of positie op de kookplaat
- Metalen vetfilters, geschikt voor de vaatwasser
- Uitstekend te combineren met de kookplaten EX977KXX5E/EX977NXV6E/EX977NVV6E/ EX907NXV6E*

**Energiewaarden:**
- Energieklasse volgens EU-norm nr. 65/2014: A (op een schaal van A+++ t/m D)
- Gemiddelde energieverbruik: 37,8 kWh/jaar
- Energieklasse ventilator: A
- Energieklasse verlichting: –
- Energieklasse vetfilter: C
- Max. geluidsniveau op normaalstand: 62 dB

**Optionele accessoires:**
- LZ21WWI17 cleanAir plus recirculatie startset
- LZ21WWJ12 recirculatie startset regenereerbaar
- LZ21WWM11 montageset externe motor
- LZ29WWY12 montageset seamless combination
- HZ9VDSI1 90° adapteraansluiting (luchtafvoer)

**Technische specificaties:**
- Inbouwmaten (hxbxd): 703 x 854 x 123 mm
- Afmetingen luchtafvoer (hxbxd): 709 x 912/892* x140 mm
- **Combinatie met gaskookplaat is niet mogelijk**
- Aansluitwaarde: 300 W

**studioLine extra's:**
- studioLine blackSteel design
- Guided Air • emotionLight
- Home Connect / cookConnect

| | |
|---|---|
| **EAN WMM66** | 4242003877319 |
| **EAN WMM65** VLAK INTEGREERBAAR | 4242003881040 |

## iQ700 glassdraftAir, Home Connect, 80 cm

studioLine

A

Home Connect

**LD88WMM66**

**LD88WMM65***

**Algemene informatie:**
- Geschikt voor luchtafvoer of recirculatie
- **Efficiënte koolborstelloze iQdrive technologie**
- Afzuigcapaciteit bij luchtafvoer volgens EN61591: max. normaalstand 501 m³/h, max. intensiefstand 775 m³/h
- Geluidsniveau volgens EN 60704213 bij luchtafvoer: max. normaalstand: 62 dB (re 1 pW); max. intensiefstand: 70 dB (re 1 pW)

**Design:**
- studioLine blackSteel Design
- Glazen paneel met randverlichting

**Bediening:**
- touchControl voor vermogen en verlichting
- 5 Snelheden inclusief 2 intensiefstanden
- **Home Connect:** op afstand instellen en bedienen met de Home Connect App
- **cookConnect:** bedien afzuigkap via cookConnect geschikte kookplaat

**Comfort / Zekerheid:**
- Automatische nalooptijd (10 minuten)
- Randafzuiging
- **emotionLight Pro** standaard 9 verschillende kleuren. Meer kleuren beschikbaar via de Home Connect App
- **climateControl sensor voor automatische afzuiging**
- **Guided Air:** perfecte afzuigperformance ongeacht de hoogte van de pan of positie op de kookplaat
- Metalen vetfilters, geschikt voor de vaatwasser
- Uitstekend te combineren met activeLight kookplaten EX878LYV5E of EX808LYV5E (vlak geïntegreerd)

**Energiewaarden:**
- Energieklasse volgens EU-norm nr. 65/2014: A (op een schaal van A+++ t/m D)
- Gemiddelde energieverbruik: 36,9 kWh/jaar
- Energieklasse ventilator: A
- Energieklasse verlichting: –
- Energieklasse vetfilter: B
- Max. geluidsniveau op normaalstand: 62 dB

**Optionele accessoires:**
- LZ21WWI16 cleanAir Plus recirculatie startset
- LZ21WWJ11 recirculatie startset regenereerbaar
- LZ21WWM11 montageset motor op afstand
- LZ28WWY12 montageset seamless combination
- HZ9VDSI1 90° adapteraansluiting (luchtafvoer)

**Technische specificaties:**
- Inbouwmaten (hxbxd): 703 x 781 x 123 mm
- Afmetingen luchtafvoer (hxbxd): 709 x 812/792* x140 mm
- **Combinatie met gaskookplaat is niet mogelijk**
- Aansluitwaarde: 300 W

**studioLine extra's:**
- studioLine blackSteel design
- Guided Air • emotionLight
- Home Connect / cookConnect

| | |
|---|---|
| **EAN WMM66** | 4242003877302 |
| **EAN WMM65** VLAK INTEGREERBAAR | 4242003881026 |

ED877HQ26E opvolger van ED877FQ25E
ED807HQ26E opvolger van ED807FQ25E

## iQ700 inductionAir Plus kookplaat, Home Connect, 80 cm

studioLine

Inclusief cleanAir Plus filters (4x) en adapter

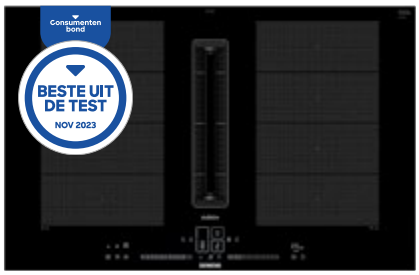


B

Home Connect

**EX877NX68E**
**EX807NX68E**

**Algemene informatie:**
- Geschikt voor luchtafvoer of recirculatie
- **Efficiënte koolborstelloze iQdrive technologie**
- Afzuigcapaciteit volgens DIN/EN 61591: max. normaalstand 500 m³/u max. intensiefstand 622 m³/u
- Geluidsniveau volgens EN 60704-2-13 bij luchtafvoer: max. normaalstand: 69 dB (re 1 pW); max. intensiefstand: 74 dB (re 1 pW)

**Bediening:**
- **Blauwe Dual lightSlider** bediening van de kookplaat
- 17 snelheden en 2 intensiefstanden
- **Home Connect:** op afstand instellen en bedienen met de Home Connect App
- Intensiefstanden met automatische terugschakeling

**Comfort / Zekerheid:**
- Automatische inschakeling van ventilatie bij gebruik van een kookzone
- Luchtinlaat hitte- en vaatwasmachinebestendig
- **climateControl sensor**
- Automatische nalooptijd (30 minuten)
- Verwijderbare en afneembare metalen vetfilters en vloeibare verzamel unit (ca. 200 ml), vaatwasserbestendig
- Overloopreservoir (ca. 700 ml), vaatwasserbestendig

**Energiewaarden:**
- Energieklasse volgens EU-norm nr. 65/2014: B (op een schaal van A+++ tot D)
- Gemiddeld energieverbruik: 57 kWh/jaar
- Energieklasse ventilator: A
- Energieklasse vetfilter: B
- Max. geluidsniveau op normaalstand: 69 dB

**Technische specificaties:**
- Inbouwmaten(hxbxd):
  EX877NX68E: 223 x 750 x 490 mm
  EX807NX68E: 227 x 796 x 516 mm
- Minimale werkbladdikte: 16 mm
- Aansluitwaarde: 7,4 kW

**Benodigde accessoires:**
- HZ9VEDU0 accessoire bij luchtafvoer
- Recirculatie starterset met cleanAir Plus filters (4 stuks) en adapter voor uitblazen achter de kast (standaard meegeleverd).
- HZ9VRPD1 diffusor voor installatie bij recirculatie onder de plint

**studioLine extra's:**
- studioLine blackSteel design
- studioLine exclusive zone opdruk

| | | |
|---|---|---|
| EAN EX877 | | 4242003921463 |
| EAN EX807 | VLAK INTEGREERBAAR | 4242003921036 |

## iQ500 inductionAir Plus kookplaat, Home Connect, 80 cm

studioLine

Inclusief cleanAir Plus filters (4x) en adapter

B

Home Connect

Nieuw

**ED877HQ26E**
**ED807HQ26E**

**Algemene informatie:**
- Geschikt voor luchtafvoer of recirculatie
- **Efficiënte koolborstelloze iQdrive technologie**
- Afzuigcapaciteit volgens DIN/EN 61591: max. normaalstand 500 m³/u max. intensiefstand 622 m³/u
- Geluidsniveau volgens EN 60704-2-13 bij luchtafvoer: max. normaalstand: 69 dB (re 1 pW); max. intensiefstand: 74 dB (re 1 pW)

**Bediening:**
- Vermogensniveaus geregeld door de touchSlider bediening van de kookplaat
- 9 Snelheden en 2 intensiefstanden
- **Home Connect:** op afstand instellen en bedienen met de Home Connect App
- Intensiefstanden met automatische terugschakeling

**Comfort / Zekerheid:**
- Automatische inschakeling van ventilatie bij gebruik van een kookzone
- Luchtinlaat hitte- en vaatwasmachinebestendig
- Automatische nalooptijd (30 minuten)
- Verwijderbare en afneembare metalen vetfilters en vloeibare verzamel unit (ca. 200 ml), vaatwasserbestendig
- Overloopreservoir (ca. 700 ml), vaatwasserbestendig

**Energiewaarden:**
- Energieklasse volgens EU-norm nr. 65/2014: B (op een schaal van A+++ tot D)
- Gemiddeld energieverbruik: 57 kWh/jaar
- Energieklasse ventilator: A
- Energieklasse vetfilter: B
- Max. geluidsniveau op normaalstand: 69 dB

**Technische specificaties:**
- Inbouwmaten(hxbxd):
  ED877HQ26E: 223 x 750 x 490 mm
  ED807HQ26E: 227 x 796 x 516 mm
- Minimale werkbladdikte: 16 mm
- Aansluitwaarde: 7,4 kW

**Benodigde accessoires:**
- HZ9VEDU0 accessoire bij luchtafvoer
- Recirculatie starterset met cleanAir Plus filters (4 stuks) en adapter voor uitblazen achter de kast (standaard meegeleverd).
- HZ9VRPD1 diffusor voor installatie bij recirculatie onder de plint

**studioLine extra's:**
- studioLine blackSteel design
- studioLine exclusive zone opdruk

| | | |
|---|---|---|
| EAN EX877 | | 4242003946329 |
| EAN EX807 | VLAK INTEGREERBAAR | 4242003946220 |

## iQ300 inductionAir Plus kookplaat 80 cm

Inclusief cleanAir Plus filters (4x) en adapter

B

**ED877BS16E**

**Algemene informatie:**
- Geschikt voor luchtafvoer of recirculatie
- **Efficiënte koolborstelloze iQdrive technologie**
- Afzuigcapaciteit bij luchtafvoer (volgens EN 61591): max. normaalstand: 500 m3/h, max. intensiefstand: 622 m3/h
- Geluidsniveau bij luchtafvoer (volgens EN 60704-3): max. normaalstand 69 dB re 1 pW, max.intensiefstand 74 dB re 1 pW

**Bediening:**
- Handmatige bediening mogelijk via touchControl
- Ventilatiesysteem met 3 snelheden en 1 intensiefstand
- Intensiefstand met automatische terugschakeling

**Comfort / Zekerheid:**
- Automatische inschakeling van ventilatie bij gebruik van een kookzone
- Luchtinlaat hitte- en vaatwasmachinebestendig
- Automatische nalooptijd (30 minuten)
- Verwijderbare en afneembare metalen vetfilters en vloeibare verzamel unit (ca. 200 ml), vaatwasserbestendig
- Overloopreservoir (ca. 700 ml), vaatwasserbestendig

**Energiewaarden:**
- Energieklasse volgens EU-norm nr. 65/2014: B (op een schaal van A+++ tot D)
- Gemiddeld energieverbruik: 57 kWh
- Energieklasse ventilator : A
- Energieklasse vetfilter : B
- Max. geluidsniveau op normaalstand: 69 dB

**Technische specificaties:**
- Inbouwmaten (hxbxd) : 223 x 750 x 490 mm
- Minimale werkbladdikte: 16 mm
- Aansluitwaarde: 7,4 kW

**Benodigde accessoires:**
- HZ9VEDU0 accessoire bij luchtafvoer
- Recirculatie starterset met cleanAir Plus filters (4 stuks) en adapter voor uitblazen achter de kast (standaard meegeleverd).
- HZ9VRPD1 diffusor voor installatie bij recirculatie onder de plint

**studioLine extra's:**
- studioLine Deep Black Edition design, blackSteel
- studioLine exclusive zone opdruk

| | |
|---|---|
| EAN | 4242003946312 |



Voor uitgebreide informatie over de functionaliteiten van de kookplaten, zie pagina 68-72

## iQ500 inductionAir Plus kookplaat, Home Connect, 70 cm

studioLine

Inclusief cleanAir Plus filters (4x) en adapter

Nieuw

**Opvolger van ED777FQ25E**

B

Home Connect

### ED777HQ26E

**Algemene informatie:**
- Geschikt voor luchtafvoer of recirculatie
- **Efficiënte koolborstelloze iQdrive technologie**
- Afzuigcapaciteit volgens DIN/EN 61591: max. normaalstand 500 m³/u max. intensiefstand 622 m³/u
- Geluidsniveau volgens EN 60704-2-13 bij luchtafvoer: max. normaalstand: 69 dB (re 1 pW); max. intensiefstand: 74 dB (re 1 pW)

**Bediening:**
- Vermogensniveaus geregeld door de touchSlider bediening van de kookplaat
- 9 Snelheden en 2 intensiefstanden
- **Home Connect:** op afstand instellen en bedienen met de Home Connect App
- Intensiefstanden met automatische terugschakeling

**Comfort / Zekerheid:**
- Automatische inschakeling van ventilatie bij gebruik van een kookzone
- Luchtinlaat hitte- en vaatwasmachinebestendig
- Automatische nalooptijd (30 minuten)
- Verwijderbare en afneembare metalen vetfilters en vloeibare verzamel unit (ca. 200 ml), vaatwasserbestendig
- Overloopreservoir (ca. 700 ml), vaatwasserbestendig

**Energiewaarden:**
- Energieklasse volgens EU-norm nr. 65/2014: B (op een schaal van A+++ tot D)
- Gemiddeld energieverbruik: 57 kWh/jaar
- Energieklasse ventilator: A
- Energieklasse vetfilter: B
- Max. geluidsniveau op normaalstand: 69 dB

**Technische specificaties:**
- Inbouwmaten(hxbxd): 223 x 560 x 490 mm
- Minimale werkbladdikte: 16 mm
- Aansluitwaarde: 7,4 kW

**Benodigde accessoires:**
- HZ9VEDU0 accessoire bij luchtafvoer
- Recirculatie starterset met cleanAir Plus filters (4 stuks) en adapter voor uitblazen achter de kast (standaard meegeleverd).
- HZ9VRPD1 diffusor voor installatie bij recirculatie onder de plint

**studioLine extra's:**
- studioLine blackSteel design
- studioLine exclusive zone opdruk

**EAN** 4242003945933

## iQ500 inductionAir Plus kookplaat, Home Connect, 60 cm

studioLine

Inclusief cleanAir Plus filters (4x) en adapter

Nieuw

B

Home Connect

### ED677HQ26E

**Algemene informatie:**
- Geschikt voor luchtafvoer of recirculatie
- **Efficiënte koolborstelloze iQdrive technologie**
- Afzuigcapaciteit volgens DIN/EN 61591: max. normaalstand 500 m³/u max. intensiefstand 622 m³/u
- Geluidsniveau volgens EN 60704-2-13 bij luchtafvoer: max. normaalstand: 69 dB (re 1 pW); max. intensiefstand: 74 dB (re 1 pW)

**Bediening:**
- Vermogensniveaus geregeld door de touchSlider bediening van de kookplaat
- 9 Snelheden en 2 intensiefstanden
- **Home Connect:** op afstand instellen en bedienen met de Home Connect App
- Intensiefstanden met automatische terugschakeling

**Comfort / Zekerheid:**
- Automatische inschakeling van ventilatie bij gebruik van een kookzone
- Luchtinlaat hitte- en vaatwasmachinebestendig
- Automatische nalooptijd (30 minuten)
- Verwijderbare en afneembare metalen vetfilters en vloeibare verzamel unit (ca. 200 ml), vaatwasserbestendig
- Overloopreservoir (ca. 700 ml), vaatwasserbestendig

**Energiewaarden:**
- Energieklasse volgens EU-norm nr. 65/2014: B (op een schaal van A+++ tot D)
- Gemiddeld energieverbruik: 57 kWh/jaar
- Energieklasse ventilator: A
- Energieklasse vetfilter: B
- Max. geluidsniveau op normaalstand: 69 dB

**Technische specificaties:**
- Inbouwmaten(hxbxd): 223 x 560 x 490 mm
- Minimale werkbladdikte: 16 mm
- Aansluitwaarde: 7,4 kW

**Benodigde accessoires:**
- HZ9VEDU0 accessoire bij luchtafvoer
- Recirculatie starterset met cleanAir Plus filters (4 stuks) en adapter voor uitblazen achter de kast (standaard meegeleverd).
- HZ9VRPD1 diffusor voor installatie bij recirculatie onder de plint

**studioLine extra's:**
- studioLine blackSteel design
- studioLine exclusive zone opdruk

**EAN** 4242003945902

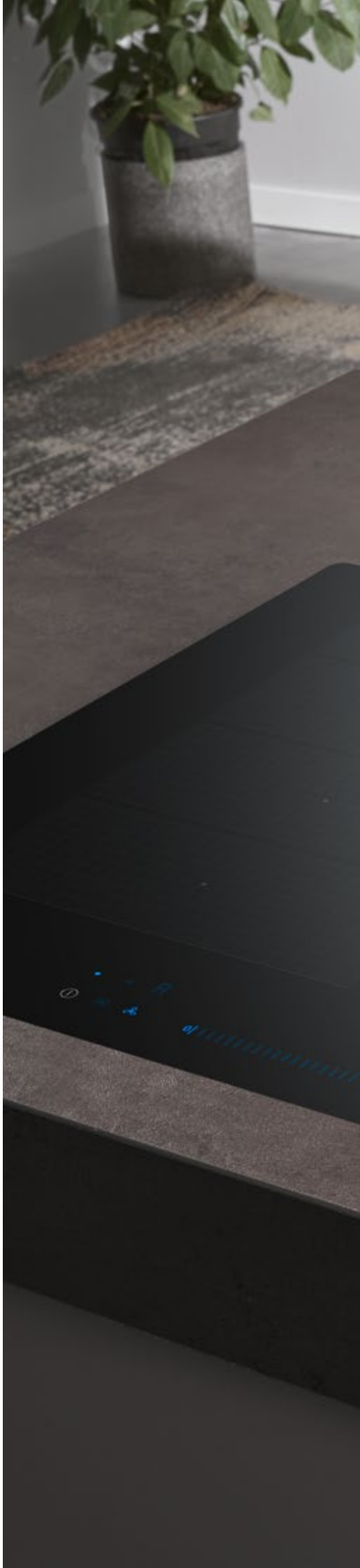



**Voor uitgebreide informatie over de functionaliteiten van de kookplaten, zie pagina 68-72**

studioLine
SIEMENS

## iQ500 plafondunit 90 cm met lage inbouw, Home Connect, wit glas

studioLine

B

**LR96CBS25**

**Algemene informatie:**
- **Plafondunit voor een verlaagd plafond tot 20 cm**
- Geschikt voor luchtafvoer of recirculatie
- **Efficiënte koolborstelloze iQdrive technologie**
- Afzuigcapaciteit volgens DIN/EN 61591: max. normaalstand 434 m³/u; max. intensiefstand 734 m³/u
- Geluidsniveau volgens EN 60704-2-13 bij lucht-afvoer: max. normaalstand: 61 dB (re 1 pW); max. intensiefstand: 72 dB (re 1 pW)

**Bediening:**
- Elektronische besturing met **afstandsbediening**
- 5 Snelheden inclusief 2 intensiefstanden
- **Home Connect:** op afstand instellen en bedienen met de Home Connect App
- **cookConnect**: bedien afzuigkap via cookConnect geschikte kookplaat

**Comfort / Zekerheid:**
- **climateControl sensor voor automatische afzuiging**
- Automatische nalooptijd (10 minuten)
- Randafzuiging
- Filterafdekking met glazen paneel
- Metalen vetfilters, geschikt voor de vaatwasser
- Stijlvolle ledverlichting achter glas: 4 x 3 W led
- Dimfunctie met traploze instelling van de lichtsterkte
- **Instelbare kleurtemperatuur** voor aanpassing aan kamerverlichting via Home Connect

**Energiewaarden:**
- Energieklasse volgens EU-norm nr. 65/2014: B (op een schaal van A+++ t/m D)
- Gemiddelde energieverbruik: 35,8 kWh/jaar
- Energieklasse ventilator A
- Energieklasse verlichting: A
- Energieklasse vetfilter: E
- Max. geluidsniveau op normaalstand: 61 dB

**Optionele accessoires:**
- LZ21JXC21 / LZ21JXC51* cleanAir recirculatie startset met anti-vis koolfilter, wit / rvs

**Technische specificaties:**
- Inbouwmaten (hxbxd): 189 x 888 x 487 mm
- Voor circulatiewerking is een recirculatieset of een cleanAir Plus recirculatie-unit (opt. toebehoor) nodig
- Aansluitwaarde: 204 W

**studioLine extra's:**
- climateControl sensor
- instelbare kleurtemperatuur

| | |
|---|---|
| **EAN** | 4242003862957 |

## iQ500 plafondunit 90 cm met lage inbouw, Home Connect, wit glas rvs / wit*

B

| | |
|---|---|
| **LR96CAQ50** | **rvs** |
| **LR96CAQ20*** | **wit** |

**Algemene informatie:**
- **Plafondunit voor een verlaagd plafond tot 20 cm**
- Geschikt voor luchtafvoer of recirculatie
- **Efficiënte koolborstelloze iQdrive technologie**
- Afzuigcapaciteit volgens DIN/EN 61591: max. normaalstand 434 m³/u; max. intensiefstand 734 m³/u
- Geluidsniveau volgens EN 60704-2-13 bij luchtafvoer: max. normaalstand: 61 dB (re 1 pW); max. intensiefstand: 72 dB (re 1 pW)

**Bediening:**
- Elektronische besturing met **afstandsbediening**
- 5 Snelheden inclusief 2 intensiefstanden
- **Home Connect:** op afstand instellen en bedienen met de Home Connect App
- **cookConnect:** bedien afzuigkap via cookConnect geschikte kookplaat

**Comfort / Zekerheid:**
- Automatische nalooptijd (10 minuten)
- Randafzuiging
- Filterafdekking met roestvrijstalen paneel
- Metalen vetfilters, geschikt voor de vaatwasser
- 4 x 3 W ledverlichting
- Dimfunctie met traploze instelling van de lichtsterkte

**Energiewaarden:**
- Energieklasse volgens EU-norm nr. 65/2014: B (op een schaal van A+++ t/m D)
- Gemiddelde energieverbruik: 35,1 kWh/jaar
- Energieklasse ventilator: A
- Energieklasse verlichting: A
- Energieklasse vetfilter: E
- Max. geluidsniveau op normaalstand: 61 dB

**Optionele accessoires:**
- LZ21JXC21 / LZ21JXC51* cleanAir Plus recirculatie startset met anti-allergeen koolfilter, rvs / wit

**Technische specificaties:**
- Inbouwmaten (hxbxd): 189 x 888 x 487 mm
- Voor circulatiewerking is een recirculatieset of een cleanAir Plus recirculatie-unit (opt. toebehoor) nodig
- Aansluitwaarde: 204 W

| | |
|---|---|
| **EAN LR96CAQ50** | 4242003862919 |
| **EAN LR96CAQ20** | 4242003862902 |

## iQ500 plafondunit 90 cm, Home Connect, wit glas rvs / wit*

A

| | |
|---|---|
| **LR97CAQ50** | **rvs** |
| **LR97CAQ20*** | **wit** |

**Algemene informatie:**
- Geschikt voor luchtafvoer of recirculatie
- **Efficiënte koolborstello ze iQdrive technologie**
- Afzuigcapaciteit volgens DIN/EN 61591: max. normaalstand 458 m³/u; max. intensiefstand 798 m³/u
- Geluidsniveau volgens EN 60704-2-13 bij luchtafvoer: max. normaalstand: 56 dB (re 1 pW); max. intensiefstand: 68 dB (re 1 pW)

**Bediening:**
- Elektronische besturing met **afstandsbediening**
- 5 Snelheden inclusief 2 intensiefstanden
- **Home Connect:** op afstand instellen en bedienen met de Home Connect App
- **cookConnect**: bedien afzuigkap via cookConnect geschikte kookplaat

**Comfort / Zekerheid:**
- Automatische nalooptijd (10 minuten)
- Randafzuiging
- Filterafdekking met roestvrijstalen paneel
- Metalen vetfilters, geschikt voor de vaatwasser
- 4 x 3 W ledverlichting
- Dimfunctie met traploze instelling van de lichtsterkte

**Energiewaarden:**
- Energieklasse volgens EU-norm nr. 65/2014: A (op een schaal van A+++ t/m D)
- Gemiddelde energieverbruik: 34 kWh/jaar
- Energieklasse ventilator: A
- Energieklasse verlichting: A
- Energieklasse vetfilter: E
- Max. geluidsniveau op normaalstand: 56 dB

**Optionele accessoires:**
- LZ21JCC26 / LZ21JCC56* cleanAir Plus recirculatie startset met anti-allergeen koolfilter, rvs / wit
- LZ20JCD20 / LZ20JCD50* cleanAir recirculatie startset met regenereerbaar koolfilter, rvs / wit

**Technische specificaties:**
- Inbouwmaten (hxbxd): 299 x 888 x 487 mm
- Voor circulatiewerking is een recirculatieset of een cleanAir Plus recirculatie-unit (opt. toebehoor) nodig
- Aansluitwaarde: 174 W

| | |
|---|---|
| **EAN LR97CAQ50** | 4242003834015 |
| **EAN LR97CAQ20** | 4242003825655 |

## iQ500 eilandschouwkap 90 cm, box-design slimLine, Home Conect, blackSteel

studioLine

A

Home Connect

**LF98BIR55**

**Algemene informatie:**
- Geschikt voor luchtafvoer of recirculatie
- **Efficiënte koolborstelloze iQdrive technologie**
- Afzuigcapaciteit volgens DIN/EN 61591: max. normaalstand 445 m³/u; max. intensiefstand 867 m³/u
- Geluidsniveau volgens EN 60704-2-13 bij luchtafvoer: max. normaalstand: 54 dB (re 1 pW); max. intensiefstand: 69 dB (re 1 pW)

**Bediening:**
- touchControl-bediening met led-aanduiding
- 5 Snelheden inclusief 2 intensiefstanden
- **Home Connect:** op afstand instellen en bedienen met de Home Connect App
- **cookConnect:** bedien afzuigkap via cookConnect geschikte kookplaat

**Comfort / Zekerheid:**
- Automatische nalooptijd (10 minuten)
- Roestvrijstalen filterafdekking
- Metalen vetfilters, geschikt voor de vaatwasser
- 4 x 3 W ledverlichting
- Dimfunctie met traploze instelling van de lichtsterkte
- **Instelbare kleurtemperatuur** voor aanpassing aan kamerverlichting via Home Connect

**Energiewaarden:**
- Energieklasse volgens EU-norm nr. 65/2014: A (op een schaal van A+++ t/m D)
- Gemiddelde energieverbruik: 36,5 kWh/jaar
- Energieklasse ventilator: A
- Energieklasse verlichting: A
- Energieklasse vetfilter: B
- Max. geluidsniveau op normaalstand: 54 dB

**Optionele accessoires:**
- LZ22CBI14 cleanAir recirculatiestartset
- LZ22FXD51 recirculatie startset met regenereerbaar koolfilter
- LZ12285 schachtverlenging 110 cm
- LZ12385 schachtverlenging 160 cm
- LZ12510 frame voor schachtverlenging LZ12285
- LZ12530 frame voor schachtverlenging LZ12385

**Technische specificaties:**
- Afmetingen luchtafvoer (hxbxd): 744-924 x 898 x 600 mm
- Voor circulatiewerking is een recirculatieset of een cleanAir Plus recirculatie-unit (opt. toebehoor) nodig
- Aansluitwaarde: 172 W

**studioLine extra's:**
- blackSteel design
- instelbare kleurtemperatuur

**EAN** 4242003832134

## iQ500 eilandschouwkap 90 cm box-design slimLine, rvs

A

**LF97BCP50**

**Algemene informatie:**
- Geschikt voor luchtafvoer of recirculatie
- **Efficiënte koolborstelloze iQdrive technologie**
- Afzuigcapaciteit volgens DIN/EN 61591: max. normaalstand 444 m³/u; max. intensiefstand 727 m³/u
- Geluidsniveau volgens EN 60704-2-13 bij luchtafvoer: max. normaalstand: 54 dB (re 1 pW); max. intensiefstand: 65 dB (re 1 pW)

**Bediening:**
- touchControl-bediening met led-aanduiding
- 5 Snelheden inclusief 2 intensiefstanden

**Comfort / Zekerheid:**
- Automatische nalooptijd (10 minuten)
- Metalen vetfilters, geschikt voor de vaatwasser
- 4 x 1,5 W ledverlichting
- Dimfunctie met traploze instelling van de lichtsterkte

**Energiewaarden:**
- Energieklasse volgens EU-norm nr. 65/2014: A (op een schaal van A+++ t/m D)
- Gemiddelde energieverbruik: 31,9 kWh/jaar
- Energieklasse ventilator: A
- Energieklasse verlichting: A
- Energieklasse vetfilter: B
- Max. geluidsniveau op normaalstand: 54 dB

**Optionele accessoires:**
- LZ22CBI14 cleanAir recirculatiestartset
- LZ22FXD51 recirculatie startset met regenereerbaar koolfilter
- LZ12285 schachtverlenging 110 cm
- LZ12385 schachtverlenging 160 cm
- LZ12510 frame voor schachtverlenging LZ12285
- LZ12530 frame voor schachtverlenging LZ12385

**Technische specificaties:**
- Afmetingen luchtafvoer (hxbxd): 744-924 x 898 x 600 mm
- Voor circulatiewerking is een recirculatieset of een cleanAir Plus recirculatie-unit (opt. toebehoor) nodig
- Aansluitwaarde: 146 W

**EAN** 4242003832097

# Headroom wandschouwkappen

## iQ700 wandschouwkap 90 cm, headroom schuin, Home Connect, zwart / blackSteel

studioLine

A+ Home Connect

**LC91KLT65**

**Algemene informatie:**
- Geschikt voor luchtafvoer of recirculatie
- Efficiënte koolborstelloze iQdrive technologie
- Afzuigcapaciteit volgens EN 61591 en EN/ IEC 60704-2-13 bij luchtafvoer: max. normaalstand 441 m³/u; max. intensiefstand 1007 m³/u
- Geluidsniveau volgens EN 61591 en EN/ IEC 60704-2-13 bij luchtafvoer: Max. normaalstand: 51 dB (re 1 pW); Intensiefstand: 70 dB (re 1 pW)

**Bediening:**
- touchControl met achtergrondverlichting
- 5 Snelheden inclusief 2 intensiefstanden
- Powerboost positie
- **Home Connect**: op afstand instellen en bedienen met de Home Connect App
- **cookConnect:** bedien afzuigkap via cookConnect geschikte kookplaat
- Prestatieprofielen: kies tussen standaard-, prestatie- of stilteprofielen (via de Home Connect App)
- Favorieten knop (beschikbaar met een aangesloten Home Connect account)

**Comfort / Zekerheid:**
- **climateControl sensor voor automatische afzuiging**
- Automatische nalooptijd: 10 minuten
- Metalen vetfilters vaatwasserbestendig
- 2 x 3 W ledverlichting, met **instelbare kleurtemperatuur**
- Dimfunctie met traploze instelling van de lichtsterkte
- **emotionLight Pro**

**Energiewaarden:**
- Energieklasse volgens EU-norm nr. 65/2014: A+ (op een schaal van A+++ t/m D)
- Gemiddelde energieverbruik: 39,1 kWh/jaar
- Energieklasse ventilator: A
- Energieklasse verlichting: A
- Energieklasse vetfilter: C
- Max. geluidsniveau op max. normaalstand: 51 dB

**Optionele accessoires:**
- LZ11BKI16 cleanAir Plus startset voor kap
- LZ11BKV16 cleanAir Plus startset voor kap, zonder schacht
- LZ11BKS11 regeneerbaar startset
- LZ11BKR11 regeneerbaar startset zonder schacht
- LZ10BXL61 schachtverlenging zwart 150cm
- LZ10BXK61 schachtverlenging zwart 100cm

**Technische specificaties:**
- Afmetingen luchtafvoer (hxbxd): 855-1098 x 890 x 447 mm
- Voor circulatiewerking is een recirculatieset of een cleanAir Plus recirculatie-unit (opt. toebehoor) nodig
- Aansluitwaarde: 250 W

**studioLine extra's:**
- blackSteel design
- emotionLight Pro
- instelbare kleurtemperatuur

**EAN** 4242003908952

## iQ500 wandschouwkap 80 cm, headroom schuin, Home Connect, zwart / blackSteel

studioLine

A+ Home Connect

**LC81KAN65**

**Algemene informatie:**
- Geschikt voor luchtafvoer of recirculatie
- Efficiënte koolborstelloze iQdrive technologie
- Afzuigcapaciteit volgens EN 61591 en EN/ IEC 60704-2-13 bij luchtafvoer: max. normaalstand 432 m³/u; max. intensiefstand 915 m³/u
- Geluidsniveau volgens EN 61591 en EN/ IEC 60704-2-13 bij luchtafvoer: Max. normaalstand: 51 dB (re 1 pW); Intensiefstand: 68 dB (re 1 pW)

**Bediening:**
- touchControl met achtergrondverlichting
- 4 Snelheden inclusief intensiefstand
- Powerboost positie
- **Home Connect**: op afstand instellen en bedienen met de Home Connect App
- **cookConnect**: bedien afzuigkap via cookConnect geschikte kookplaat
- **Intelligent hood automatic** (met bijpassende kookplaat en aangesloten Home Connect account)
- Prestatieprofielen: kies tussen standaard-, prestatie- of stilteprofielen (via de Home Connect App)

**Comfort / Zekerheid:**
- Automatische nalooptijd (10 minuten)
- Metalen vetfilters vaatwasserbestendig
- 2 x 3 W ledverlichting, met **instelbare kleurtemperatuur**
- Dimfunctie met traploze instelling van de lichtsterkte

**Energiewaarden:**
- Energieklasse volgens EU-norm nr. 65/2014: A+ (op een schaal van A+++ t/m D)
- Gemiddelde energieverbruik: 35,5 kWh/jaar
- Energieklasse ventilator: A
- Energieklasse verlichting: A
- Energieklasse vetfilter: C
- Max. geluidsniveau op max. normaalstand: 51 dB

**Optionele accessoires:**
- LZ11BKI16 cleanAir Plus startset voor kap
- LZ11BKV16 cleanAir Plus startset voor kap, zonder schacht
- LZ11BKS11 regeneerbaar startset
- LZ11BKR11 regeneerbaar startset zonder schacht
- LZ10BXL61 schachtverlenging zwart 150cm
- LZ10BXK61 schachtverlenging zwart 100cm

**Technische specificaties:**
- Afmetingen luchtafvoer (hxbxd): 855-1098 x 790 x 447 mm
- Voor circulatiewerking is een recirculatieset of een cleanAir Plus recirculatie-unit (opt. toebehoor) nodig
- Aansluitwaarde: 200 W

**studioLine extra's:**
- blackSteel design
- instelbare kleurtemperatuur

**EAN** 4242003927083

# Headroom wandschouwkappen

## iQ300 wandschouwkap 80*/60 cm, headroom, schuin, Home Connect, zwart / blackSteel

studioLine*

A+

| | |
|---|---|
| LC87KFN65* | 80 cm |
| LC67KFN60 | 60 cm |

**Algemene informatie:**
- Geschikt voor luchtafvoer of recirculatie
- Efficiënte koolborstelloze iQdrive technologie
- Afzuigcapaciteit volgens EN 61591 en EN/ IEC 60704-2-13 bij luchtafvoer: Max. normaalstand 431 m³/u; Intensiefstand 768 m³/u
- Geluidsniveau volgens EN 61591 en EN/ IEC 60704-2-13 bij luchtafvoer: Max. normaalstand: 56 dB (re 1 pW); Intensiefstand: 68 dB (re 1 pW)

**Bediening:**
- touchControl met achtergrondverlichting
- 4 Snelheden inclusief intensiefstand
- **Home Connect**: op afstand instellen en bedienen met de Home Connect App
- **cookConnect**: bedien afzuigkap via cookConnect geschikte kookplaat
- **Intelligent hood automatic** (met bijpassende kookplaat en aangesloten Home Connect account)
- Prestatieprofielen: kies tussen standaard-, prestatie- of stilteprofielen (via de Home Connect App)

**Comfort / Zekerheid:**
- Automatische nalooptijd (10 minuten)
- Metalen vetfilters vaatwasserbestendig
- 2 x 3 W ledverlichting, **met instelbare kleurtemperatuur**
- Dimfunctie met traploze instelling van de lichtsterkte

**Energiewaarden:**
- Energieklasse volgens EU-norm nr. 65/2014: A+ (op een schaal van A+++ t/m D)
- Gemiddelde energieverbruik: 31,7 kWh/jaar
- Energieklasse ventilator: A
- Energieklasse verlichting: A
- Energieklasse vetfilter: C
- Max. geluidsniveau op max. normaalstand: 56 dB

**Optionele accessoires:**
- LZ11KKI16 cleanAir Plus startset voor kap
- LZ11KKV16 cleanAir Plus startset voor kap, zonder schacht
- LZ10BXL61 schachtverlenging zwart 150cm
- LZ10BXK61 schachtverlenging zwart 100cm

**Technische specificaties:**
- Afmetingen luchtafvoer (hxbxd): 883-1126 x 790*/590 x 433 mm
- Voor circulatiewerking is een recirculatieset of een cleanAir Plus recirculatie-unit (opt. toebehoor) nodig
- Aansluitwaarde: 140 W

**studioLine extra's:**
- blackSteel design
- instelbare kleurtemperatuur

| | |
|---|---|
| EAN LC67KFN60 | 4242003938416 |
| EAN LC87KFN65 | 4242003938478 |

## iQ100 wandschouwkap 80*/60 cm, headroom, schuin, zwart

A

| | |
|---|---|
| LC85KDK60* | 80 cm |
| LC65KDK60 | 60 cm |

**Algemene informatie:**
- Geschikt voor luchtafvoer of recirculatie
- Condensatormotor
- Afzuigcapaciteit volgens EN 61591 en EN/ IEC 60704-2-13 bij luchtafvoer: Max. normaalstand 430 m³/u; Intensiefstand 550 m³/u
- Geluidsniveau volgens EN 61591 en EN/ IEC 60704-2-13 bij luchtafvoer: Max. normaalstand: 60 dB (re 1 pW); Intensiefstand: 65 dB (re 1 pW)

**Bediening:**
- touchControl met achtergrondverlichting
- 4 Snelheden inclusief intensiefstand

**Comfort / Zekerheid:**
- Metalen vetfilters vaatwasserbestendig
- 2 x 3 W ledverlichting

**Energiewaarden:**
- Energieklasse volgens EU-norm nr. 65/2014: A (op een schaal van A+++ t/m D)
- Gemiddelde energieverbruik: 43,8 kWh/jaar
- Energieklasse ventilator: A
- Energieklasse verlichting: A
- Energieklasse vetfilter: E
- Max. geluidsniveau op max. normaalstand: 60 dB

**Optionele accessoires:**
LZ11GKU13 Reciculatieset voor kap

**Technische specificaties:**
- Afmetingen luchtafvoer (hxbxd): 690-900 x 790*/590 x 325 mm
- Voor recirculatie is een koolfilter startset (optioneel accessoire) nodig
- Aansluitwaarde: 223 W

| | |
|---|---|
| EAN LC65KDK60 | 4242003936580 |
| EAN LC85KDK60 | 4242003936597 |

## iQ500 wandschouwkap 90 cm, box-design slimLine, Home Connect, blackSteel

studioLine

A

Home Connect

**LC97BIR55**

**Algemene informatie:**
- Geschikt voor luchtafvoer of recirculatie
- **Efficiënte koolborstelloze iQdrive technologie**
- Afzuigcapaciteit volgens DIN/EN 61591: max. normaalstand 427 m³/u; max. intensiefstand 702 m³/u
- Geluidsniveau volgens EN 60704-2-13 bij luchtafvoer: max. normaalstand: 55 dB (re 1 pW); max. intensiefstand: 66 dB (re 1 pW)

**Bediening:**
- touchControl met led-aanduiding
- 5 Snelheden inclusief 2 intensiefstanden
- **Home Connect:** op afstand instellen en bedienen met de Home Connect App
- **cookConnect:** bedien afzuigkap via cookConnect-geschikte kookplaat

**Comfort / Zekerheid:**
- Automatische nalooptijd (10 minuten)
- Roestvrijstalen filterafdekking
- Metalen vetfilters, geschikt voor de vaatwasser
- 3 x 3 W ledverlichting
- Dimfunctie met traploze instelling van de lichtsterkte
- **Instelbare kleurtemperatuur** via Home Connect

**Energiewaarden:**
- Energieklasse volgens EU-norm nr. 65/2014: A (op een schaal van A+++ t/m D)
- Gemiddelde energieverbruik: 37,2 kWh/jaar
- Energieklasse ventilator: A
- Energieklasse verlichting: A
- Energieklasse vetfilter: B
- Max. geluidsniveau op normaalstand: 55 dB

**Optionele accessoires:**
- LZ12CBI14 cleanAir recirculatieset
- LZ12CXC56 cleanAir Plus recirculatie startset met anti-allergeen koolfilter
- LZ12FXD51 recirculatie startset met regenereerbaar koolfilter
- LZ11CXI16 integreerbare cleanAir Plus recirculatie startset met anti-allergeen koolfilter
- LZ10FXJ05 integreerbare cleanAir recirculatie startset met regenereerbaar koolfilter
- LZ12265 schachtverlenging 100 cm
- LZ12365 schachtverlenging 150 cm
- LZ50960 rvs achterwand 90 cm breed, 65 cm hoog
- LZ50961 rvs achterwand 90 cm breed, 72 cm hoog

**Technische specificaties:**
- Afm. luchtafvoer (hxbxd): 614-954 x 898 x 500 mm
- Voor circulatiewerking is een recirculatieset of een cleanAir Plus recirculatie-unit (opt. toebehoor) nodig
- Aansluitwaarde: 149 W

**studioLine extra's:**
- blackSteel design

**EAN LC97BIR55** 4242003832035

## iQ500 wandschouwkap 90/60* cm box-design slimLine, zwart / rvs

A

**LC97BIP50** **90 CM**

**LC67BIP50*** **60 CM**

**Algemene informatie:**
- Geschikt voor luchtafvoer of recirculatie
- **Efficiënte koolborstelloze iQdrive technologie**
- Afzuigcapaciteit volgens DIN/EN 61591: max. normaalstand 427/414* m³/u; max. intensiefstand 702/657* m³/u
- Geluidsniveau volgens EN 60704-2-13 bij luchtafvoer: max. normaalstand: 55/61* dB (re 1 pW); max. intensiefstand: 66/71* dB (re 1 pW)

**Bediening:**
- touchControl met led-aanduiding
- 5 Snelheden inclusief 2 intensiefstanden

**Comfort / Zekerheid:**
- Automatische nalooptijd (10 minuten)
- Roestvrijstalen filterafdekking
- Metalen vetfilters, geschikt voor de vaatwasser
- 3/2* x 1,5 W ledverlichting
- Dimfunctie voor de verlichting met traploze instelling van de lichtsterkte

**Energiewaarden:**
- Energieklasse volgens EU-norm nr. 65/2014: A (op een schaal van A+++ t/m D)
- Gemiddelde energieverbruik: 33,8/35,3* kWh/jaar
- Energieklasse ventilator: A
- Energieklasse verlichting: A
- Energieklasse vetfilter: B
- Max. geluidsniveau op normaalstand: 55/61* dB

**Optionele accessoires:**
- LZ12CBI14/LZ11CBI14 cleanAir recirculatieset
- LZ12CXC56/LZ11FXC56 cleanAir Plus recirculatie startset met anti-allergeen koolfilter
- LZ12FXD51 recirculatie startset met regenereerbaar koolfilter
- LZ11CXI16 integreerbare cleanAir Plus recirculatie startset met anti-allergeen koolfilter
- LZ10FXJ05 integreerbare cleanAir recirculatie startset met regenereerbaar koolfilter
- LZ12265/LZ12250 schachtverlenging 100 cm
- LZ12365/LZ12350 schachtverlenging 150 cm
- LZ50960/LZ50660 rvs achterwand 90/60 cm breed, 65 cm hoog
- LZ50961 rvs achterwand 90 cm breed, 72 cm hoog

**Technische specificaties:**
- Afm. luchtafvoer (hxbxd): 614-954x898/598*x500 mm
- Voor circulatiewerking is een recirculatieset of een cleanAir Plus recirculatie-unit (opt. toebehoor) nodig
- Aansluitwaarde: 145/143* W

**EAN LC97BIP50** 4242003827277

**EAN LC67BIP50** 4242003831946

## iQ500 wandschouwkap 90 cm box-design slimLine, zwart / rvs

A

Beste uit de test

**LC97BHP50**

**Algemene informatie:**
- Geschikt voor luchtafvoer of recirculatie
- **Efficiënte koolborstelloze iQdrive technologie**
- Afzuigcapaciteit volgens DIN/EN 61591: max. normaalstand 438 m³/u; max. intensiefstand 719 m³/u
- Geluidsniveau volgens EN 60704-2-13 bij luchtafvoer: max. normaalstand: 55 dB (re 1 pW); max. intensiefstand: 66 dB (re 1 pW)

**Bediening:**
- touchControl-bediening met led-aanduiding
- 5 Snelheden inclusief 2 intensiefstanden

**Comfort / Zekerheid:**
- Automatische nalooptijd (10 minuten)
- Metalen vetfilters, geschikt voor de vaatwasser
- 3 x 1,5 W ledverlichting
- Dimfunctie voor de verlichting met traploze instelling van de lichtsterkte

**Energiewaarden:**
- Energieklasse volgens EU-norm nr. 65/2014: A (op een schaal van A+++ t/m D)
- Gemiddelde energieverbruik: 34,4 kWh/jaar
- Energieklasse ventilator: A
- Energieklasse verlichting: A
- Energieklasse vetfilter: B
- Max. geluidsniveau op normaalstand: 55 dB

**Optionele accessoires:**
- LZ12CBI14 cleanAir recirculatieset
- LZ12CXC56 cleanAir Plus recirculatie startset met anti-allergeen/anti-vis koolfilter
- LZ12FXD51 recirculatie startset met regenereerbaar koolfilter
- LZ11CXI16 integreerbare cleanAir Plus recirculatie startset met anti-allergeen
- LZ10FXJ05 integreerbare cleanAir recirculatie startset met regenereerbaar koolfilter
- LZ12265 schachtverlenging 100 cm
- LZ12365 schachtverlenging 150 cm
- LZ50960 rvs achterwand 90 cm breed, 65 cm hoog
- LZ50961 rvs achterwand 90 cm breed, 72 cm hoog

**Technische specificaties:**
- Afm. luchtafvoer (hxbxd): 614-954 x 898 x 500 mm
- Voor circulatiewerking is een recirculatieset of een cleanAir Plus recirculatie-unit (opt. toebehoor) nodig
- Aansluitwaarde: 145 W

**EAN** 4242003832028

## iQ500 wandschouwkap 90 cm box-design slimLine, rvs

A

**LC97BCP50**

**LC67BCP50***

**Algemene informatie:**
- Geschikt voor luchtafvoer of recirculatie
- **Efficiënte koolborstelloze iQdrive technologie**
- Afzuigcapaciteit volgens DIN/EN 61591: max. normaalstand 438/417* m³/u; max. intensiefstand 719/674* m³/u
- Geluidsniveau volgens EN 60704-2-13 bij luchtafvoer: max. normaalstand: 55/60* dB (re 1 pW); max. intensiefstand: 66/71* dB (re 1 pW)

**Bediening:**
- touchControl met led-aanduiding
- 5 Snelheden inclusief 2 intensiefstanden

**Comfort / Zekerheid:**
- Automatische nalooptijd (10 minuten)
- Metalen vetfilters, geschikt voor de vaatwasser
- 3 x 1,5 W ledverlichting
- Dimfunctie voor de verlichting met traploze instelling van de lichtsterkte

**Energiewaarden:**
- Energieklasse volgens EU-norm nr. 65/2014: A (op een schaal van A+++ t/m D)
- Gemiddelde energieverbruik: 34,4/36,1* kWh/jaar
- Energieklasse ventilator: A
- Energieklasse verlichting: A
- Energieklasse vetfilter: B
- Max. geluidsniveau op normaalstand: 55/60* dB

**Optionele accessoires:**
- LZ12CBI14 cleanAir recirculatieset
- LZ12CXC56 cleanAir Plus recirculatie startset met anti-allergeen koolfilter
- LZ12FXD51 recirculatie startset met regenereerbaar koolfilter
- LZ11CXI16 integreerbare cleanAir Plus recirculatie startset met anti-allergeen koolfilter
- LZ10FXJ05 integreerbare cleanAir recirculatie startset met regenereerbaar koolfilter
- LZ12265 schachtverlenging 100 cm
- LZ12365 schachtverlenging 150 cm
- LZ50960 rvs achterwand 90 cm breed, 65 cm hoog
- LZ50961 rvs achterwand 90 cm breed, 72 cm hoog

**Technische specificaties:**
- Afm. luchtafvoer (hxbxd): 614-954 x 898/598* x 500 mm
- Voor circulatiewerking is een recirculatieset of een cleanAir Plus recirculatie-unit (opt. toebehoor) nodig
- Aansluitwaarde: 145/143* W

| | |
|---|---|
| **EAN LC97BCP50** | 4242003827260 |
| **EAN LC67BCP50** | 4242003831724 |

## iQ300 wandschouwkap 75 cm box-design slimLine, zwart / rvs

Nieuw

B

**LC77BHM50**

**Algemene informatie:**
- Geschikt voor luchtafvoer of recirculatie
- Efficiënte condensatormotor
- Afzuigcapaciteit volgens DIN/EN 61591: max. normaalstand 453 m³/u; max. Intensiefstand 739 m³/u
- Geluidsniveau volgens EN 60704-2-13 bij luchtafvoer: max. normaalstand: 65 dB(re 1 pW) max. Intensiefstand: 74 dB (re 1 pW)

**Bediening:**
- touchControl met led-aanduiding
- 4 Snelheden inclusief intensiefstand

**Comfort / Zekerheid:**
- Roestvrijstalen filterafdekking
- Metalen vetfilters, geschikt voor de vaatwasser
- 2 x 1,5 W ledverlichting

**Energiewaarden:**
- Energieklasse volgens EU-norm nr. 65/2014: B (op een schaal van A+++ t/m D)
- Gemiddelde energieverbruik: 62,5 kWh/jaar
- Energieklasse ventilator: B
- Energieklasse verlichting: A
- Energieklasse vetfilter: B
- Max. geluidsniveau op normaalstand: 65 dB

**Optionele accessoires:**
- LZ11DXI14 cleanAir recirculatieset
- LZ11FXC56 cleanAir Plus recirculatie startset met anti-allergeen koolfilter
- LZ11FXD51 recirculatie startset met regenereerbaar koolfilter
- LZ11DXI16 integreerbare cleanAir Plus recirculatie startset met anti-allergeen koolfilter
- LZ10FXJ00 integreerbare cleanAir recirculatie startset met regenereerbaar koolfilter
- LZ12250 schachtverlenging 100 cm
- LZ12350 schachtverlenging 150 cm

**Technische specificaties:**
- Afmetingen luchtafvoer (hxbxd): 635-965 x 750 x 500 mm
- Voor circulatiewerking is een koolfilter startset of een cleanAir koolfilter unit (optioneel accessoire) nodig
- Aansluitwaarde: 255 W

4242003811160

## iQ300 wandschouwkap 90 cm, box-design slimLine, zwart

studioLine

B

**LC96BBM65**

**Algemene informatie:**
- Geschikt voor luchtafvoer of recirculatie
- Efficiënte condensatormotor
- Afzuigcapaciteit bij luchtafvoer volgens EN 61591: max. normaalstand 372 m³/h max. intensiefstand 604 m³/h
- Geluidsniveau volgens EN 60704-2-13 bij luchtafvoer: max. normaalstand: 60 dB (re 1 pW) max. Intensiefstand: 70 dB (re 1 pW)

**Bediening:**
- touchControl voor vermogen en verlichting
- 4 Snelheden inclusief intensiefstand

**Comfort / Zekerheid:**
- Automatische nalooptijd (10 minuten)
- Metalen vetfilters, geschikt voor de vaatwasser
- 2 x 1,5 W ledverlichting

**Energiewaarden:**
- Energieklasse volgens EU-norm nr. 65/2014: B (op een schaal van A+++ t/m D)
- Gemiddelde energieverbruik: 48,5 kWh/jaar
- Energieklasse ventilator: A
- Energieklasse verlichting: A
- Energieklasse vetfilter: C
- Max. geluidsniveau op normaalstand: 60 dB

**Optionele accessoires:**
- LZ11DXI14 cleanAir recirculatie startset
- LZ11DXI16 integreerbare cleanAir Plus recirculatie startset
- LZ10FXJ00 integreerbare cleanAir recirculatie startset met regenereerbaar koolfilter

**Technische specificaties:**
- Afm. luchtafvoer (hxbxd): 635-965 x 900 x 500 mm
- Voor circulatiewerking is een recirculatieset of een cleanAir Plus recirculatie-unit (opt. toebehoor) nodig
- Aansluitwaarde: 220 W

**studioLine extra's:**
- studioLine zwart

| | |
|---|---|
| **EAN** | 4242003925133 |

## iQ300 wandschouwkap 90/60* cm, box-design, rvs

B

| | |
|---|---|
| **LC96BBM50** | **90 CM** |
| **LC66BBM50*** | **60 CM** |

**Algemene informatie:**
- Geschikt voor luchtafvoer of recirculatie
- Efficiënte condensatormotor
- Afzuigcapaciteit volgens DIN/EN 61591: max. normaalstand 372/368* m³/u; max. intensiefstand 604/605* m³/u
- Geluidsniveau volgens EN 60704-2-13 bij luchtafvoer: max. normaalstand: 60 dB (re 1 pW); max. intensiefstand: 70/69* dB (re 1 pW)

**Bediening:**
- touchControl-bediening met led-aanduiding
- 4 Snelheden inclusief intensiefstand

**Comfort / Zekerheid:**
- Metalen vetfilters, geschikt voor de vaatwasser
- 2 x 1,5 W ledverlichting

**Energiewaarden:**
- Energieklasse volgens EU-norm nr. 65/2014: B (op een schaal van A+++ t/m D)
- Gemiddelde energieverbruik: 48,5/48,1* kWh/jaar
- Energieklasse ventilator: A
- Energieklasse verlichting: A
- Energieklasse vetfilter: C/B*
- Max. geluidsniveau op normaalstand: 60 dB

**Optionele accessoires:**
- LZ11DXI14 cleanAir recirculatieset
- LZ11FXC56 cleanAir Plus recirculatieset met anti-allergeen koolfilter
- LZ11FXD51 recirculatie startset met regenereerbaar koolfilter
- LZ11DXI16 integreerbare cleanAir Plus recirculatieset startset met anti-allergeen koolfilter
- LZ10FXJ00 integreerbare cleanAir recirculatie startset met regenereerbaar koolfilter
- LZ12250 schachtverlenging 100 cm
- LZ12350 schachtverlenging 150 cm
- LZ50960/LZ50660 rvs achterwand 90/60 cm breed, 65 cm hoog
- LZ50961 rvs achterwand 90 cm breed, 72 cm hoog

**Technische specificaties:**
- Afm. luchtafvoer (hxbxd): 635-965 x 900/600* x 500 mm
- Voor circulatiewerking is een recirculatieset of een cleanAir Plus recirculatie-unit (opt. toebehoor) nodig
- Aansluitwaarde: 220 W

| | |
|---|---|
| **EAN LC96BBM50** | 4242003804933 |
| **EAN LC66BBM50** | 4242003811078 |

## iQ100 wandschouwkap 90 cm, box-design, rvs

D

| |
|---|
| **LC94BBC50** |

**Algemene informatie:**
- Geschikt voor luchtafvoer of recirculatie
- Afzuigcapaciteit volgens DIN/EN 61591: max. normaalstand 365 m³/u
- Geluidsdruk/-niveau volgens EN 60704-3 en EN 60704-2-13 bij luchtafvoer: max. normaalstand: 64 dB (re 1 pW)

**Bediening:**
- Druktoetsen
- 3 Snelheden

**Comfort / Zekerheid:**
- Metalen vetfilters, geschikt voor de vaatwasser
- 2 x 1,5 W ledverlichting

**Energiewaarden:**
- Energieklasse volgens EU-norm nr. 65/2014: D (op een schaal van A+++ t/m D)
- Gemiddelde energieverbruik: 53,1 kWh/jaar
- Energieklasse ventilator: E
- Energieklasse verlichting: A
- Energieklasse vetfilter: D
- Max. geluidsniveau op normaalstand: 64 dB

**Optionele accessoires:**
- LZ11DXI14 cleanAir recirculatie startset met anti-vis filter
- LZ11FXD51 recirculatie startset met regenereerbaar koolfilter
- LZ11DXI16 integreerbare cleanAir Plus recirculatie startset met anti-allergeen/anti-vis koolfilter
- LZ11FXC56 cleanAir Plus recirculatie startset met anti-allergeen/anti-vis koolfilter
- LZ10FXJ00 integreerbare cleanAir recirculatie startset met regenereerbaar koolfilter
- LZ12250 schachtverlenging 100 cm
- LZ12350 schachtverlenging 150 cm
- LZ50960 rvs achterwand 90 cm breed, 65 cm hoog
- LZ50961 rvs achterwand 90 cm breed, 72 cm hoog

**Technische specificaties:**
- Afmetingen luchtafvoer (hxbxd): 635-965 x 900 x 500 mm
- Voor recirculatie is een koolfilter startset of een cleanAir koolfilter unit (optioneel accessoire) nodig
- Aansluitwaarde: 100 W

| | |
|---|---|
| **EAN** | 4242003811177 |

## iQ500 vlakscherm afzuigkap 90/60* cm zwart / blackSteel greeplijst

studioLine

*A B

| | |
|---|---|
| LI97SA561S | 90 CM |
| LI67SA561S* | 60 CM |

**Algemene informatie:**
- Geschikt voor luchtafvoer of recirculatie
- **Efficiënte koolborstelloze iQdrive technologie**
- Afzuigcapaciteit volgens DIN/EN 61591: max. normaalstand 395/392* m³/u; max. intensiefstand 700/717* m³/u
- Geluidsniveau volgens EN 60704213 bij luchtafvoer: max. normaalstand: 53 dB (re 1 pW); max. intensiefstand: 69/68* dB (re 1 pW)

**Bediening:**
- Tiptoetsen met led-aanduiding
- 5 Snelheden inclusief 2 intensiefstanden
- Inclusief greeplijst met logo

**Comfort / Zekerheid:**
- Automatische nalooptijd (10 minuten)
- Roestvrijstalen filterafdekking
- Metalen vetfilters, geschikt voor de vaatwasser
- 3/2* x 1,5 W ledverlichting
- Dimfunctie met traploze instelling van de lichtsterkte

**Energiewaarden:**
- Energieklasse volgens EU-norm nr. 65/2014: B/A* (op een schaal van A+++ t/m D)
- Gemiddelde energieverbruik: 38,8/37,8* kWh/jaar
- Energieklasse ventilator: B
- Energieklasse verlichting: A
- Energieklasse vetfilter: B
- Max. geluidsniveau op normaalstand: 53 dB

**Optionele accessoires:**
- LZ12ITI14 cleanAir recirculatieset
- LZ11IXC16 cleanAir Plus recirculatie startset met antiallergeen koolfilter
- LZ11ITD11 recirculatie startset met regeneerbaar filter
- LZ46600 liftsysteem (LI67..)
- LZ49601 liftsysteem (LI97..)
- LZ49200 montageset 90 cm ombouwkast (LI97..)

**Technische specificaties:**
- Inbouwmaten (hxbxd): 385 x 524 x 290 mm
- Afmetingen (hxbxd): 426 x 898/598* x 290 mm
- Voor circulatiewerking is een recirculatieset of een cleanAir Plus recirculatie-unit (opt. toebehoor) nodig
- Aansluitwaarde: 146/144* W

**studioLine extra's:**
- blackSteel design

| | |
|---|---|
| EAN LI97SA561S | 4242003880296 |
| EAN LI67SA561S | 4242003880173 |

## iQ300 vlakscherm afzuigkap 60 cm zwart / blackSteel greeplijst

studioLine

A

| |
|---|
| LI67SB531S |

**Algemene informatie:**
- Geschikt voor luchtafvoer of recirculatie
- **Efficiënte koolborstelloze iQdrive technologie**
- Afzuigcapaciteit volgens DIN/EN 61591: max. normaalstand 399 m³/u; max. intensiefstand 728 m³/u
- Geluidsniveau volgens EN 60704213 bij luchtafvoer: max. normaalstand: 53 dB (re 1 pW); max. intensiefstand: 68 dB (re 1 pW)

**Bediening:**
- Tiptoetsen met led-aanduiding
- 4 Snelheden inclusief 1 intensiefstand
- Inclusief greeplijst met logo

**Comfort / Zekerheid:**
- Automatische nalooptijd (10 minuten)
- Roestvrijstalen filterafdekking
- Metalen vetfilters, geschikt voor de vaatwasser
- 2 x 1,5 W ledverlichting

**Energiewaarden:**
- Energieklasse volgens EU-norm nr. 65/2014: A (op een schaal van A+++ t/m D)
- Gemiddelde energieverbruik: 37,9 kWh/jaar
- Energieklasse ventilator: B
- Energieklasse verlichting: A
- Energieklasse vetfilter: B
- Max. geluidsniveau op normaalstand: 53 dB

**Optionele accessoires:**
- LZ12ITI14 cleanAir recirculatieset
- LZ11IXC16 cleanAir Plus recirculatie startset met antiallergeen koolfilter
- LZ11ITD11 recirculatiie startset met regeneerbaar filter
- LZ46600 liftsysteem (LI67..)

**Technische specificaties:**
- Inbouwmaten (hxbxd): 385 x 524 x 290 mm
- Afmetingen (hxbxd): 426 x 598 x 290 mm
- Voor circulatiewerking is een recirculatieset of een cleanAir Plus recirculatie-unit (opt. toebehoor) nodig
- Aansluitwaarde: 144 W

**studioLine extra's:**
- blackSteel design

| | |
|---|---|
| EAN | 4242003880203 |

## iQ300 vlakscherm afzuigkap 90/60* cm rvs greeplijst

A

| | |
|---|---|
| LI97SA531 | 90 CM |
| LI67SA531* | 60 CM |

**Algemene informatie:**
- Geschikt voor luchtafvoer of recirculatie
- **Efficiënte koolborstelloze iQdrive technologie**
- Afzuigcapaciteit volgens DIN/EN 61591: max. normaalstand 397/399* m³/u; max. intensiefstand 729/728* m³/u
- Geluidsniveau volgens EN 60704213 bij luchtafvoer: max. normaalstand: 53 dB (re 1 pW); max. intensiefstand: 69/68* dB (re 1 pW)

**Bediening:**
- Tiptoetsen met led-aanduiding
- 4 Snelheden inclusief intensiefstand
- Inclusief greeplijst met logo

**Comfort / Zekerheid:**
- Automatische nalooptijd (10 minuten)
- Roestvrijstalen filterafdekking
- Metalen vetfilters, geschikt voor de vaatwasser
- 3/2* x 1,5 W ledverlichting

**Energiewaarden:**
- Energieklasse volgens EU-norm nr. 65/2014: A (op een schaal van A+++ t/m D)
- Gemiddelde energieverbruik: 38,1/37,9* kWh/jaar
- Energieklasse ventilator: B
- Energieklasse verlichting: A
- Energieklasse vetfilter: B
- Max. geluidsniveau op normaalstand: 53 dB

**Optionele accessoires:**
- LZ12ITI14 cleanAir recirculatieset
- LZ11IXC16 cleanAir Plus recirculatie startset met antiallergeen koolfilter
- LZ11ITD11 recirculatie startset met regeneerbaar filter
- LZ46600 liftsysteem (LI67..)
- LZ49601 liftsysteem (LI97..)
- LZ49200 montageset 90 cm ombouwkast (LI97..)

**Technische specificaties:**
- Inbouwmaten (hxbxd): 385 x 524 x 290 mm
- Afmetingen: (hxbxd): 426 x 898/598* x 290 mm
- Voor circulatiewerking is een recirculatieset of een cleanAir Plus recirculatie-unit (opt. toebehoor) nodig
- Aansluitwaarde: 146/144* W

| | |
|---|---|
| EAN LI97SA531 | 4242003880272 |
| EAN LI67SA531 | 4242003880166 |

## Vlakscherm afzuigkap

### iQ100 vlakscherm afzuigkap 60 cm rvs greeplijst

B

**LI64MB521**

**Algemene informatie:**
- Geschikt voor luchtafvoer of recirculatie
- Condensatormotor
- Afzuigcapaciteit volgens DIN/EN 61591 bij luchtafvoer: max. normaalstand 389 m³/h
- Geluidsniveau volgens EN 60704213 bij luchtafvoer: max. normaalstand: 67 dB (re 1 pW)

**Bediening:**
- Automatisch in- en uitschakelen bij beweging van het uittrekscherm
- Aan/uit schakelaar voor vermogen en verlichting
- 3 Snelheden
- Inclusief greeplijst met logo

**Comfort / Zekerheid:**
- Metalen vetfilters, geschikt voor de vaatwasser
- 2 x1,5 W ledverlichting

**Energiewaarden:**
- Energieklasse volgens EU-norm nr. 65/2014: B (op een schaal van A+++ t/m D)
- Gemiddelde energieverbruik: 40,3 kWh/jaar
- Energieklasse ventilator: C
- Energieklasse verlichting: A
- Energieklasse vetfilter: B
- Max. geluidsniveau op normaalstand: 67 dB

**Optionele accessoires:**
- LZ11ITI14 cleanAir recirculatieset

**Technische specificaties:**
- Inbouwmaten (hxbxd): 162 x 526 x 290 mm
- Afmetingen: (hxbxd): 203 x 598 x 290 mm
- Voor recirculatie is een koolfilter startset (optioneel accessoire) nodig
- Aansluitwaarde: 108 W

**EAN** 4242003880111

## Afzuigunits

### iQ700 afzuigunit 86 cm rvs / wit glas

A++

**LB89585M**

**Algemene informatie:**
- Geschikt voor luchtafvoer of recirculatie
- **Efficiënte koolborstelloze iQdrive technologie**
- Afzuigcapaciteit volgens DIN/EN 61591: max. normaalstand 610 m³/u; intensiefstand 800 m³/u
- Geluidsniveau volgens EN 60704-2-13 bij luchtafvoer: max. normaalstand: 64 dB (re 1 pW); max. intensiefstand: 70 dB (re 1 pW)

**Bediening:**
- Tiptoetsen met led-aanduiding
- 4 Snelheden inclusief intensiefstand

**Comfort / Zekerheid:**
- Automatische nalooptijd (30 minuten)
- Randafzuiging
- Filterafdekking met glazen paneel
- Metalen vetfilters, geschikt voor de vaatwasser
- 2 x 1 W ledverlichting
- Dimfunctie met traploze instelling van de lichtsterkte

**Energiewaarden:**
- Energieklasse volgens EU-norm nr. 65/2014: A++ (op een schaal van A+++ t/m D)
- Gemiddelde energieverbruik: 31,4 kWh/jaar
- Energieklasse ventilator: A
- Energieklasse verlichting: A
- Energieklasse vetfilter: D
- Max. geluidsniveau op normaalstand: 64 dB

**Optionele accessoires:**
- LZ55750 recirculatie startset
- LZ11IXC16 cleanAir Plus recirculatie startset met anti-allergeen koolfilter
- LZ11ITD11 recirculatiie startset met regeneerbaar filter

**Technische specificaties:**
- Inbouwmaten (hxbxd): 418 x 836 x 264 mm
- Voor circulatiewerking is een recirculatieset of een cleanAir Plus recirculatie-unit (opt. toebehoor) nodig
- Aansluitwaarde: 172 W

**EAN** 4242003845646

### iQ700 afzuigunit 52 cm rvs

A++

**LB59584M**

**Algemene informatie:**
- Geschikt voor luchtafvoer of recirculatie
- **Efficiënte koolborstelloze iQdrive technologie**
- Afzuigcapaciteit volgens DIN/EN 61591: max. normaalstand 540 m³/u; intensiefstand 730 m³/u
- Geluidsniveau volgens EN 60704-2-13 bij luchtafvoer: max. normaalstand: 64 dB (re 1 pW); max. intensiefstand: 70 dB (re 1 pW)

**Bediening:**
- Elektronische besturing met tiptoetsen
- 4 Snelheden inclusief intensiefstand

**Comfort / Zekerheid:**
- Automatische nalooptijd (30 minuten)
- Randafzuiging
- Filterafdekking met roestvrijstalen paneel
- Metalen vetfilters, geschikt voor de vaatwasser
- 2 x 1 W ledverlichting
- Dimfunctie met traploze instelling van de lichtsterkte

**Energiewaarden:**
- Energieklasse volgens EU-norm nr. 65/2014: A++ (op een schaal van A+++ t/m D)
- Gemiddelde energieverbruik: 29,6 kWh/jaar
- Energieklasse ventilator: A
- Energieklasse verlichting: A
- Energieklasse vetfilter: D
- Max. geluidsniveau op normaalstand: 64 dB

**Optionele accessoires:**
- LZ55750 recirculatie startset
- LZ11IXC16 cleanAir Plus recirculatie startset met anti-allergeen koolfilter
- LZ11ITD11 recirculatiie startset met regeneerbaar filter

**Technische specificaties:**
- Inbouwmaten (hxbxd): 418 x 496 x 264 mm
- Voor circulatiewerking is een recirculatieset of een cleanAir Plus recirculatie-unit (opt. toebehoor) nodig
- Aansluitwaarde: 172 W

**EAN** 4242003845516

## iQ500 afzuigunit 86/70* cm

C

| | |
|---|---|
| LB88574 | 86 CM |
| LB78574* | 70 CM |

**Algemene informatie:**
- Geschikt voor luchtafvoer of recirculatie
- Afzuigcapaciteit volgens DIN/EN 61591: max. normaalstand 630 m³/u; max. intensiefstand 730 m³/u
- Geluidsniveau volgens EN 60704-2-13 bij luchtafvoer: max. normaalstand: 65/66* dB (re 1 pW); max. intensiefstand: 68/69* dB (re 1 pW)

**Bediening:**
- Tiptoetsen met led-aanduiding
- 4 Snelheden inclusief intensiefstand

**Comfort / Zekerheid:**
- Randafzuiging
- Filterafdekking met roestvrijstalen paneel
- Metalen vetfilters, geschikt voor de vaatwasser
- 2 x 1 W ledverlichting

**Energiewaarden:**
- Energieklasse volgens EU-norm nr. 65/2014: C (op een schaal van A+++ t/m D)
- Gemiddelde energieverbruik: 103,1/104,2* kWh/jaar
- Energieklasse ventilator: C
- Energieklasse verlichting: A
- Energieklasse vetfilter: D
- Max. geluidsniveau op normaalstand: 65/66* dB

**Optionele accessoires:**
- LZ55750 recirculatie startset
- LZ11IXC16 cleanAir Plus recirculatie startset met anti-allergeen koolfilter
- LZ11ITD11 recirculatiie startset met regeneerbaar filter

**Technische specificaties:**
- Inbouwmaten (hxbxd): 418 x 836/676* x 264 mm
- Voor recirculatie is een koolfilter startset (optioneel accessoire) nodig
- Aansluitwaarde: 277 W

| | |
|---|---|
| EAN LB88574 | 4242003681534 |
| EAN LB78574 | 4242003681510 |

## iQ300 afzuigunit 73/53* cm zilver

C

| | |
|---|---|
| LB75565 | 75 CM |
| LB55565* | 53 CM |

**Algemene informatie:**
- Geschikt voor luchtafvoer of recirculatie
- Afzuigcapaciteit volgens DIN/EN 61591: max. normaalstand 379/362* m³/u; max. intensiefstand 638/618* m³/u
- Geluidsniveau volgens EN 60704-2-13 bij luchtafvoer: max. normaalstand: 56 dB (re 1 pW); max. intensiefstand: 68 dB (re 1 pW)

**Bediening:**
- Schuifbare aan/uit schakelaar voor vermogen en verlichting
- 4 Snelheden inclusief intensiefstand

**Comfort / Zekerheid:**
- Metalen vetfilters, geschikt voor de vaatwasser
- 2 x 2,15 W ledverlichting

**Energiewaarden:**
- Energieklasse volgens EU-norm nr. 65/2014: C (op een schaal van A+++ t/m D)
- Gemiddelde energieverbruik: 81,2/79,8* kWh/jaar
- Energieklasse ventilator: D
- Energieklasse verlichting: A
- Energieklasse vetfilter: B
- Max. geluidsniveau op normaalstand: 56 dB

**Optionele accessoires:**
- LZ73050 koolfilter

**Technische specificaties:**
- Inbouwmaten (hxbxd): 255 x 700/500* x 350 mm
- Voor recirculatie is een koolfilter (optioneel accessoire) nodig
- Aansluitwaarde: 206 W

| | |
|---|---|
| EAN LB75565 | 4242003838402 |
| EAN LB55565 | 4242003838389 |

## iQ100 integreerbare afzuigkap 60 cm

B

| |
|---|
| LE66MAC00 |

**Algemene informatie:**
- Geschikt voor luchtafvoer of recirculatie
- Afzuigcapaciteit volgens DIN/EN 61591: max. normaalstand 625 m³/u
- Geluidsniveau volgens EN 60704-2-13 bij luchtafvoer: max. normaalstand: 70 dB (re 1 pW)

**Bediening:**
- Druktoetsen
- 3 Snelheden

**Comfort / Zekerheid:**
- Metalen vetfilters, geschikt voor de vaatwasser
- 2 x 4 W ledverlichting

**Energiewaarden:**
- Energieklasse volgens EU-norm nr. 65/2014: B (op een schaal van A+++ t/m D)
- Gemiddelde energieverbruik: 68,4 kWh/jaar
- Energieklasse ventilator: B
- Energieklasse verlichting: A
- Energieklasse vetfilter: C
- Max. geluidsniveau op normaalstand: 70 dB

**Optionele accessoires:**
- LZ10IMA00 koolfilter

**Technische specificaties:**
- Afmetingen luchtafvoer (hxbxd): 402 x 599 x 271 mm
- Aansluitwaarde: 256 W

| | |
|---|---|
| EAN | 4242003806494 |

# Optionele accessoires afzuigsystemen

## Te koop in de webshop

**LZ12285***
**LZ12385**
Schachtverlenging 110*/160 cm (eilandkappen)

**LZ12510***
**LZ12530**
Frame voor schacht-verlenging LZ12530/ LZ12510* (eilandkappen)

**LZ12265***
**LZ12365**
Schachtverlenging 100*/150 cm (wandschouwkappen)

**LZ12250***
**LZ12350**
Schachtverlenging 100*/150 cm (wandschouwkappen iQ300/500)

**LZ10BXK61**

schachtverlenging zwart 100 cm diagonale wandschouwkappen

**LZ10BXL61**

schachtverlenging zwart 150 cm diagonale wandschouwkappen

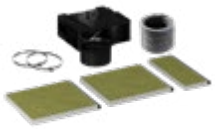

**LZ11BKI16**

cleanAir Plus anti-allergeen/anti-vis startset voor diagonale wandschouwkappen iQ500/ iQ700

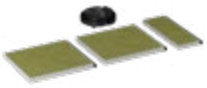

**LZ11BKV16**

cleanAir Plus anti-allergeen/anti-vis startset voor diagonale wandschouwkappen iQ500/ iQ700 zonder schacht

**LZ11GKU13**

Reciculatieset voor diagonale wandschouwkappen iQ100

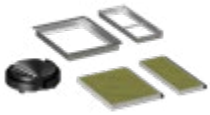

**LZ11KKV16**

cleanAir Plus anti-allergeen/anti-vis startset voor diagonale wandschouwkappen iQ300 zonder schacht

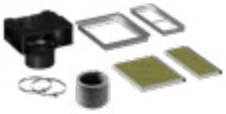

**LZ11KKI16**

cleanAir Plus anti-allergeen/anti-vis startset voor diagonale wandschouwkappen iQ300

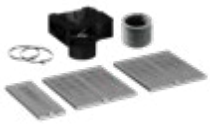

**LZ11BKS11**

Regenereerbare cleanAir startset voor diagonale wandschouwkappen iQ500/ iQ700

**LZ11BKR11**

Regenereerbare cleanAir startset voor diagonale wandschouwkappen iQ500/ iQ700 zonder schacht

**LZ22CBI14**

cleanAir recirculatie startset met anti-vis filter (levensduur 6 maanden) voor eilandschouwkappen

**LZ12CBI14**

cleanAir recirculatie startset met anti-vis filter (levensduur 6 maanden) voor iQ500/700 wandschouwkappen

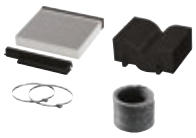

**LZ11DXI14**

cleanAir recirculatie startset met anti-vis filter (levensduur 1 jaar) voor iQ100/300 wandschouwkappen blok design

**LZ11CBI14**

cleanAir recirculatie startset (levensduur 6 maanden) voor iQ100/300 wandschouwkappen blok design

**LZ20JCD50**
**LZ20JCD20***
cleanAir recirculatie startset met regenereerbaar koolfilter (levensduur 10 jaar) voor inbouw plafondunits, rvs/wit*

**LZ21JXC51**
**LZ21JXC21***
cleanAir recirculatie startset met **anti-allergeen/anti-vis** koolfilter voor inbouw plafondunits met lage inbouw, rvs/wit*

**LZ21JCC56**
**LZ21JCC26***
cleanAir Plus recirculatie startset met **anti-allergeen/anti-vis** koolfilter (levensduur 2 jaar) voor inbouw plafondunits, rvs/wit*

**LZ22CXC56**

cleanAir Plus recirculatie startset met **anti-allergeen/anti-vis** koolfilter (levensduur 1 jaar) voor eiland-schouwkappen

**LZ11FXC56**
**LZ12CXC56***
cleanAir Plus recirculatie startset met **antiallergeen/ anti-vis** koolfilter (levensduur 1 jaar) voor iQ100/300 en iQ500/700* wandschouwkappen

## Achterwanden afzuigkappen

**LZ50961**

rvs achterwand 90 x 72 cm (bxh)

**LZ50960**

rvs achterwand 90 x 65 cm (bxh)

**LZ50660**

rvs achterwand 60 x 65 cm (bxh)

De optionele accessoires, reinigings- en onderhoudsmiddelen zijn verkrijgbaar op **www.siemens-home.bsh-group.com/nl/shop**

**LZ10FXJ00**
**LZ10FXJ05***
Integreerbare cleanAir recirculatie startset met regenereerbaar koolfilter (levensduur 10 jaar) voor iQ100/300 eniQ500/700* wandschouwkappen

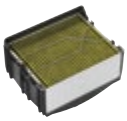

**LZ11DXI16**
**LZ11CXI16***
Integreerbare cleanAir Plus recirculatie startset met **anti-allergeen/anti-vis** koolfilter (levensduur 2 jaar) voor iQ100/300 eniQ500/700*

**LZ11IXC16**

cleanAir Plus recirculatie startset met **anti-allergeen/anti-vis** koolfilter (levensduur 1 jaar) voor 60 en 90 cm vlakschermkappen en afzuigunits

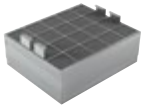

**LZ00XXP00**

Regenereerbaar cleanAir koolfilter voor recirculatie startset wand- en eiland-schouwkappen, plafond-units (levensduur 10 jaar)

**LZ10ITP00**

Regenereerbaar cleanAir koolfilter voor recirculatie startset vlakscherm-kappen en afzuigunits LZ46830 (levensduur 10 jaar)

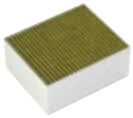

**LZ31XXB16**

cleanAir Plus **anti-allergeen/ anti-vis** koolfilter voor recirculatie startset wand- en eilandschouwkappen, plafondunits (levensduur 1 jaar)

**LZ11IXB16**

cleanAir Plus **anti-allergeen/ anti-vis** koolfilter voor recirculatie startset vlakschermkappen en afzuigunits (levensduur 1 jaar)

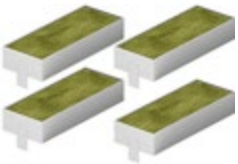

**HZ9VRCR1**

cleanAir Plus recirculatiefilters (4 stuks) voor inductionAir kookplaat (vervangingsfilters)

**LZ22FXD51**

Recirculatie startset met regenereerbaar koolfilter (levensduur 10 jaar) voor eilandschouwkappen

**LZ11FXD51**
**LZ12FXD51***
Recirculatie startset met regenereerbaar koolfilter (levensduur 10 jaar) voor iQ100/300 en iQ500/700* wandschouwkappen

**LZ11ITD11**

Recirculatie startset met regenereerbaar koolfilter voor vlakschermkappen (levensduur 10 jaar)

**LZ12ITI14**

cleanAir recirculatie startset vlakschermkappen LI67... / LI69... / LI97... / LI99..., met filter (levensduur 6 maanden)

**LZ55750**

recirculatie startset afzuigunits LB78../LB8.., met filter (levensduur 6 maanden)

## Accessoires glassdraftAir

**LZ21WWJ12**

recirculatie startset met regenereerbaar koolfilter voor 90 cm glassdraftAir (levensduur 10 jaar)

**LZ21WWI17**

integreerbare cleanAir Plus recirculatie startset met anti-allergeen/anti-vis koolfilter voor 90 cm glassdraftAir

**LZ29WWY12**

montageset seamless combination glassdraftAir icm inductiekookplaat 90 cm

**LZ21WWM11**

Montageset voor installatie motor op afstand glassdraftAir

**LZ28WWY12**

Montageset seamless combination glassdrafAir in combinatie met inductiekookplaat 80 cm

**HZ9VDSI1**

90° Adapteraansluiting voor glassdraftAir

**LZ21WWI16**

Integreerbare cleanAir Plus recirculatie startset met **anti-allergeen/anti-vis** koolfilter voor 80 cm glassdraftAir

**LZ21WWJ11**

Recirculatie startset met regenereerbaar koolfilter voor 80 cm glassdraftAir (levensduur 10 jaar)

# Reinigings- en onderhoudsmiddelen

| **Onderhoudsolie voor rvs oppervlakken** 00311945 | **Microvezel reinigingsdoeken** 00312327 | **Ontvetter voor huishoudelijke apparatuur** 00312207 | **Onderhoudsset voor rvs oppervlakken** 00311964 | **RVS onderhouds-doeken- 5 stuks** 00312007 |
|---|---|---|---|---|
| Speciale onderhoudsolie voor rvs oppervlakken. Beschermt de apparaten tegen vlekken en vinger-afdrukken.Eenvoudig in gebruik: veeg eenvoudig over het oppervlak met een doek gedrenkt in de olie. **Niet gebruiken op apparaten met anti-fingerprint (AFP) en folielaag**. | Microvezel reinigingsdoeken speciaal voor uw keuken.<br><br>De groene doek is ideaal voor het reinigen van roestvrijstaal en graniet. De blauwe doek is ideaal voor glas en keramische oppervlakken. Kan tot 300 keer gewassen en hergebruikt worden. | Intensieve vetoplosser voor afzuigkappen. Bijzonder geschikt als voorbehandeling van filters alvorens deze in de vaatwasser te reinigen. Biologisch afbreekbaar en fosfaatvrij. | Reinigingsdoekjes voor roestvrijstalen oppervlakken (los te bestellen 00312007). | Onderhoudsdoeken voor een glanzende afwerking op roestvrijstalen oppervlakken. Doeken zijn geïmpregneerd met speciale olie. De speciale olie beschermt het oppervlak tegen vingerafdrukken en vlekken. |
| | | | Reinigingspoeder “Weense Kalk” voor roestvrijstalen oppervlakken (los te bestellen 00311946). | |
| Inhoud: 100 ml | Inhoud:<br>1 reinigingsdoek<br>1 poetsdoek | Inhoud: 500 ml | Inhoud reinigingsdoekjes: 5 stuks | Inhoud: 5 stuks |
| | | | Inhoud reinigingspoeder: 100 gram | |
| | | | | |

De optionele accessoires, reinigings- en onderhoudsmiddelen zijn verkrijgbaar op **www.siemens-home.bsh-group.com/nl/shop.**

MADE IN GERMANY
Kochfeldreiniger
Hob cleaner
ORIGINAL PRODUCT FOR
BOSCH SIEMENS
GAGGENAU
Spezial-Reiniger
Special cleaner
ORIGINAL PRODUCT FOR
BOSCH SIEMENS
GAGGENAU
Reinigungs-Gel
Cleaning gel
ORIGINAL PRODUCT FOR
BOSCH SIEMEN
GAGGENAU

SIEMENS
Hyper
Fresh

# Siemens koelen en vriezen: de nieuwe standaard

Slimme ideeën en innovatieve technologieën verpakt in trendsettende designs: met hoogwaardige koelapparatuur zet Siemens de nieuwe standaard.

Houd je boodschappen langer vers en koel zuiniger met hyperFresh en noFrost. Bewaar alles overzichtelijker en persoonlijker door de slimme indeling met speciale vershoudlades. Maar ook stijlvoller en moderner door de fraaie vormgeving van het interieur, met chromen accenten, glazen plateaus en helder ledlicht. De koelapparaten van Siemens zijn in vele opzichten een aanwinst voor je keuken.

# Slimme functies. Langer genieten

Met de koelapparaten van Siemens bewaar je eten en drinken op intelligente wijze. Van de kleinste, ingebouwde koelkast tot de meest indrukwekkende side-by-side-modellen: ze zorgen allemaal voor langdurige versheid en ultiem gemak. Je bespaart tijd, gooit minder weg en ontziet zowel je portemonnee als het milieu. Ondertussen doe je minder vaak boodschappen en eet je toch vers en gevarieerd. Zo houd je meer vrije tijd over voor de dingen die jij belangrijk vindt.

**hyperFresh: groente en fruit langer knapperig en vers**
Sappige vruchten of knapperige bladgroenten, met de schuifregelaar stel je de luchtvochtigheid in de hyperFresh-lade eenvoudig in. Zo blijven alle soorten groente en fruit langer vers. En in de 0°C-hyperFresh-lade houd je ook vlees, vis en gevogelte langer vers.

**hyperFresh Plus: vlees, vis, groente en fruit tot twee keer langer vers**
Met één druk op de push-en-pull-knop pas je de luchtvochtigheid in de hyperFresh Plus-lade aan, afhankelijk van de inhoud. Met optimaal behoud van smaken, vitaminen en versheid. In de speciale hyperFresh Plus-lades blijven ook vlees, vis en gevogelte twee keer langer vers.

**hyperFresh Premium 0 °C: levensmiddelen tot drie keer langer vers**
Met hyperFresh Premium behouden zowel vis en vlees als groente en fruit tot wel drie keer langer hun versheid. De koelkast biedt voor beide soorten een aparte lade, die je ieder nauwkeurig elektronisch instelt tussen de -1 °C en +3 °C. Ook kun je het luchtvochtigheidsniveau in de groentelade instellen met een draaiknop.

**noFrost: nooit meer ontdooien**
Rijp- en ijsvorming in de vriezer zorgen voor een hoger energieverbruik, en ook het ontdooien van het vriescompartiment kost tijd en stroom. Het noFrost-luchtcirculatiesysteem leidt vochtige lucht uit de binnenruimte naar buiten. Met als resultaat: droge lucht. Bevroren eten blijft zo langer bruikbaar, omdat er geen rijp op de producten vormt. Ideaal is dat je de vriezer niet meer handmatig hoeft te ontdooien.

**lowFrost: weinig ontdooien**
Met lowFrost van Siemens reduceert de vriezer ijsafzetting tot een minimum en ontdooit het vriesgedeelte veel sneller dan koelkasten zonder lowFrost-technologie. Door de speciaal ontworpen verdamper, die zich buiten het vriesgedeelte bevindt, kan geen compartiment of rooster meer dichtvriezen. Minder ijsvorming betekent dat jij minder vaak de vriezer hoeft te ontdooien en dat dit sneller kan, wat resulteert in minder tijd- en energieverspilling.

# Koele combinaties

Siemens inbouwkoelkasten en -vriezers zijn verkrijgbaar in een variëteit aan modellen en veel formaten, zodat je volledige flexibiliteit hebt bij het plannen van je keuken. Wat je indeling of ontwerpconcept ook is, Siemens heeft het optimale inbouwkoelapparaat voor jou. Ook de binnenzijde overtuigt met flexibele indelingsmogelijkheden en innovaties voor optimaal gemak.

**Totale inbouwhoogte modularFit:**

| 160 cm* | 174 cm* | 176 cm* | 190 cm* | 194 cm* | 210 cm* | 212 cm* |
|---|---|---|---|---|---|---|
| KI21RSDD1 | KI31RSDD1 | KI21RSDD1 | KI31RSDD1 | KI41RSDD1 | KI41RSDD1 | KI51FSDD0 |
| 88 cm | 102 cm | 88 cm | 102 cm | 122 cm | 122 cm | 140 cm |
| 72 cm | 72 cm | 88 cm | 88 cm | 72 cm | 88 cm | 72 cm |
| GI11VADE0 | GI11VADE0 | GI21VADE0 | GI21VADE0 | GI11VADE0 | GI21VADE0 | GI11VADE0 |

*Hoogte is exclusief deurpaneel.

**modularFit: jouw koelapparaten, jouw stijl**
modularFit maakt het mogelijk om onze inbouwkoelapparaten en -vriesapparaten niet alleen naast elkaar, maar ook boven elkaar te positioneren. Dankzij Anti Condensation Technology heb je heel veel vrijheid om met een inbouwkoelkast en -vriezer je eigen unieke koel-vriescombinatie samen te stellen, tot een inbouwhoogte van 212 centimeter. Door deze technologie komt er namelijk geen condens tussen de apparaten. Voor een koelervaring die past bij je keuken en je leven.

**Ledlicht: alles mooi uitgelicht**
Het interieur van alle koelapparatuur wordt perfect uitgelicht. De duurzame ledverlichting is zo geplaatst dat al jouw producten in het koelgedeelte en de inhoud van de diepe hyperFresh-lades helder verlicht zijn voor een goed overzicht.

**softClose: zacht sluitende deuren**
Je hoeft niet langer bezorgd te zijn dat de deur van de koelkast te hard sluit. Onze luxe koelkasten zijn uitgerust met softClose, waardoor de deuren gelijkmatig, gecontroleerd en langzaam dichtgaan.

**Energielabel C: zuiniger dan ooit**
De eerste inbouwkoel-vriescombinatie met energielabel C. Door een aangepast technisch ontwerp, gescheiden temperatuurregeling voor het koel- en vriesgedeelte en een energiebesparende vakantieschakelaar is er een zeer energiezuinig model beschikbaar.

**Ontdek de koelkast, vriezer of koel-vriescombinatie die bij je past**
Door het beantwoorden van een aantal vragen, vind je met onze **online keuzehulp** eenvoudig en snel jouw ideale product.

# Ervaar de vrijheid van nog meer ruimte

Meer ruimte. Meer versheid. Meer levenskwaliteit.
Tot wel 45%* meer ruimte met onze XL en XXL koel-vriescombinaties.

# XL en XXL



**Kies voor de noFrost koel-vriescombinatie die past bij je keuken en levensstijl**
Wat je unieke behoeften ook zijn, Siemens heeft de juiste koel-vriescombinatie voor jou. Heb je behoefte aan meer ruimte in het koelgedeelte? Dan is een XL model ideaal voor jou, hiermee heb je 11% meer ruimte dan bij een regulier model door de extra hoogte. Perfect voor wanneer je graag grote boodschappen doet.

Wil je zowel meer koel- als vriesruimte? Dan is een XXL koel-vriescombinatie perfect voor jouw huishouden. Hiermee heb je maar liefst 45% meer ruimte tot je beschikking dankzij de bredere en hogere omvang. Zo kun je altijd eenvoudig jouw grote boodschappen kwijt.

Uiteraard hebben zowel de XL als de XXL koelkasten een gunstig energielabel, dus dat kan een besparing opleveren in het dagelijks leven. Via de Home Connect-app is de temperatuur te controleren van het koelgedeelte en afzonderlijk het vriesdeel.

freezerLight

**Vriezerverlichting: nooit meer zoeken in het donker**
Dankzij de vriezerverlichting heb je altijd perfect zicht op wat er in je lades ligt wanneer deze open zijn.

* In vergelijking met een standaard koel-vriescombinatie, zoals KI86VNFE0.

# De inbouwkoelkast en -vriezer met openAssist

## Open voor de toekomst.

**Helpt je een handje wanneer je het nodig hebt**
Herkenbaar? Je krijgt gasten voor het diner en je hebt je handen vol aan het bereiden van een heerlijk menu. En dan, wanneer het dessert klaar is, heb je beide handen nodig om dit in de koelkast te zetten. Een derde hand om de koelkastdeur te openen zou in dit geval erg handig zijn. Gelukkig helpt de iQ700-koelkast je graag.

**De gentleman onder de koelapparaten**
De iQ700-inbouwkoelkast en -vriezer zijn een echte gentleman in de keuken. Dankzij de innovatieve openAssist opent de deur heel gemakkelijk voor jou. Hoe? Je geeft de deur een zacht duwtje. En in een oogwenk laten de iQ700-koelkast en -vriezer hun goede manieren zien.

**Een verse oplossing voor verse ingrediënten**
En terwijl je bij de koelkast staat, reik je in de fruitlade en haal je er heerlijk sappige aardbeien uit. Het is geen toeval dat deze aardbeien smaken alsof ze net vers van de markt komen. Met zijn innovatieve hyperFresh Premium 0°C-technologie biedt de iQ700-koelkast de beste omstandigheden voor het bewaren van je fruit, groente, vlees en verse vis. Dankzij een slim systeem past de iQ700-koelkast in iedere lade de temperatuur en vochtigheid aan.

**Verbind met de toekomst**
Dankzij Home Connect ben je altijd en overal verbonden met je koelapparaat. Bedien de slimme functies van je iQ700-koelkast en- vriezer eenvoudig en praktisch via je smartdevice. Zelfs als je geniet van je vakantie in het buitenland. Dit maakt niet alleen jouw dagelijks leven eenvoudiger, maar bespaart je ook tijd en energie.

Met openAssist is het openen van je koelapparaat een plezier, iedere keer weer – en is een naadloos design van je keuken gegarandeerd. Een zachte aanraking is het enige dat je nodig hebt. Zet verse hapjes of salades in één beweging in je koelkast, zonder te stoppen om de deur te openen. Na een licht duwtje sluit de deur weer automatisch en stil.

# Een nieuwe koelervaring

Door het elegante design, zowel aan de binnen- als buitenzijde, is de French Door-koel-vriescombinatie een eyecatcher in jouw open keuken. Het geoptimaliseerde vershoudsysteem en de grote koelruimte bieden talloze mogelijkheden om alles naar eigen wens in te delen. Een complete koelervaring met koelkast, vriezer en wijnklimaatkast in één apparaat, standaard voorzien van het beste van Siemens.

hyperFresh

**hyperFresh: houd je levensmiddelen langer vers**
Met hyperFresh van Siemens blijven je ingrediënten langer vers. Een apart compartiment, met een gescheiden luchtsysteem, houdt vlees en vis in topconditie.

noFrost

**noFrost: nooit meer ontdooien**
De noFrost-technologie onttrekt vocht uit de vriezer en houdt de lucht droog. Dit voorkomt ijsvorming op zowel de wanden als op de producten. Ook zorgt het voorkomen van rijp- en ijsvorming voor een energiezuiniger apparaat.

multiAirflow systeem

**Achterwand met multiAirflow-systeem: gelijke koeling op alle niveaus**
Door het multiAirflow-systeem in de achterwand van de koel-vriescombinatie is het binnenin op ieder niveau even koud. Het systeem laat de lucht gelijkmatig circuleren waardoor producten ook snel gekoeld zijn.

LED-Licht

**Ledverlichting: alle niveaus goed zichtbaar**
Dankzij de verzonken gemonteerde ledverlichting aan de voorzijde van de koel-vriescombinatie heb je op alle niveaus goed zicht. De inhoud van je koelkast kan het licht niet in de weg zitten. Ledverlichting is bovendien duurzaam en energiezuinig.

# XXL/XL Inbouw koel-vriescombinaties 194 cm

## iQ500 XXL koel-vriescombinatie, HC, vlakscharnier softClose, nishoogte 194 cm

studioLine

A↑G D

Home Connect

XXL 45% groter

**KB96NSDD0**

**Prestaties en verbruik:**
- Energie efficiëntieklasse[1]: D
- Energie[2 3]: 204 kWh
- Totale inhoud: 381 liter[4]
- Geluidsniveau: 33 dB(A) re 1 pW

**Algemene informatie:**
- **Home Connect**: op afstand monitoren en aanpassen van de instellingen met de Home Connect App
- Elektronische temperatuurregeling met led-indicatie
- Gescheiden temperatuurregeling voor koel- en vriesgedeelte
- freshSense: constante temperatuur door intelligente sensor technologie
- Optisch en akoestisch alarmsignaal bij open deur
- **Vlakscharnier, softClose deursluiting**

**Koelruimte**:
- Netto inhoud koelruimte: 284 liter
- superKoelen
- 4 veiligheidsglas plateaus (4 in hoogte verstelbaar)
- 4 deurvakken, waarvan 1 boter- en kaasvak
- Ledverlichting met SoftStart
- Verchroomd flessenrooster, Bottle cooler

**Vershoudsysteem:**
- **1 hyperFresh 0°C-lade:** extra koele lade voor vlees en vis
- **1 hyperFresh-lade** met luchtvochtigheidsregeling: groente en fruit blijven langer vers

**4-Sterren vriesruimte:**
- Netto inhoud vriesruimte: 98 liter
- **noFrost: nooit meer ontdooien**
- superVriezen
- 3 Transparante vriesladen
- Vriezerverlichting met SoftStart
- Invriescapaciteit: 10 kg per 24 uur
- Bewaartijd bij storing: 13 uur

**Technische specificaties:**
- Inbouwmaten (hxbxd): 194 x 71 x 56 cm
- Klimaatklasse: SN-T
- Draairichting deur rechts, wisselbaar

**studioLine extra's:**
- Verchroomd flessenrooster
- blackSteel randen

| | |
|---|---|
| **EAN** | 4242003923818 |

## iQ500 / iQ300* XL koel-vriescombinatie vlakscharnier* softClose, nishoogte 194 cm

studioLine

Nieuw

A↑G D

XL 11% groter

**KI96NSDD0** **NIEUW**

**KI96NSFD0***

**Prestaties en verbruik:**
- Energie efficiëntieklasse[1]: D
- Energie[2 3]: 184 kWh
- Totale inhoud: 290 liter
- Geluidsniveau: 34 dB(A) re 1 pW

**Algemene informatie:**
- Elektronische temperatuurregeling met led-indicatie
- Gescheiden temperatuurregeling voor koel- en vriesgedeelte
- autoAirflow: optimale luchtcirculatie voor perfecte temperatuur in de hele koelkast
- Optisch en akoestisch alarmsignaal bij open deur
- Vlakscharnier (KI96NSFD0)
- **Vlakscharnier, softClose** (KI96NSDD0)

**Koelruimte:**
- Netto inhoud koelruimte: 215 liter
- superKoelen
- 4 veiligheidsglas plateaus (3 in hoogte verstelbaar)
- 4 deurvakken
- Ledverlichting
- Verchroomd flessenrooster

**Vershoudsysteem:**
- **1 hyperFresh 0°C-lade:** extra koele lade voor vlees en vis
- **1 hyperFresh-lade** met luchtvochtigheidsregeling: groente en fruit blijven langer vers

**4-Sterren vriesruimte:**
- Netto inhoud vriesruimte: 75 liter
- **noFrost: nooit meer ontdooien**
- superVriezen
- Vriezerverlichting (KI96NSDD0)
- 3 Transparante vriesladen
- Invriescapaciteit: 8 kg per 24 uur
- Bewaartijd bij storing: 11 uur

**Technische specificaties:**
- Inbouwmaten (hxbxd): 194 x 56 x 55 cm
- Klimaatklasse: SN-ST
- Draairichting deur rechts, wisselbaar

**studioLine extra's:**
- Verchroomd flessenrooster
- blackSteel randen

| | |
|---|---|
| **EAN KI96NSDD0** | 4242003954409 |
| **EAN KI96NSFD0** | 4242003929742 |

## iQ100 XL koel-vriescombinatie sleepdeursysteem, nishoogte 194 cm

A↑G E

XL 11% groter

**KI96NNSE0**

**Prestaties en verbruik:**
- Energie efficiëntieklasse[1]: E
- Energie[2 3]: 231 kWh
- Totale inhoud: 290 liter
- Geluidsniveau: 34 dB(A) re 1 pW

**Algemene informatie:**
- Elektronische temperatuurregeling met led-indicatie
- Gescheiden temperatuurregeling voor koel- en vriesgedeelte
- autoAirflow: optimale luchtcirculatie voor perfecte temperatuur in de hele koelkast
- Optisch en akoestisch alarmsignaal bij open deur
- Sleepdeursysteem

**Koelruimte:**
- Netto inhoud koelruimte: 215 liter
- superKoelen
- 5 veiligheidsglas plateaus (4 in hoogte verstelbaar)
- 4 deurvakken
- Ledverlichting

**Vershoudsysteem:**
- 1 Fresh-lade

**4-Sterren vriesruimte:**
- Netto inhoud vriesruimte: 75 liter
- **noFrost: nooit meer ontdooien**
- superVriezen
- 3 Transparante vriesladen
- Invriescapaciteit: 7,5 kg per 24 uur
- Bewaartijd bij storing: 10 uur

**Technische specificaties:**
- Inbouwmaten (hxbxd): 194 x 56 x 55 cm
- Klimaatklasse: SN-ST
- Draairichting deur rechts, wisselbaar

| | |
|---|---|
| **EAN** | 4242003932827 |

[4] Inhoud vergelijkbaar met 177,5 cm koelkast + 102,5 cm vriezer (bijv. KI81FSDE0 + GI31NACE0)

# Inbouw koel-vriescombinaties 177,5 cm

## iQ700 koel-vriescombinatie vlakscharnier softClose, nishoogte 177,5 cm

Eerste inbouwkoelkast met energieklasse B

studioLine

A↑G B

**KI87FSDB0**

**Prestaties en verbruik:**
- Energie efficiëntieklasse[1]: B
- Energie[2] [3]: 118 kWh
- Totale inhoud: 237 liter
- Geluidsniveau: 34 dB(A) re 1 pW

**Algemene informatie:**
- Elektronische temperatuurregeling, exact afleesbaar
- Gescheiden temperatuurregeling voor koel- en vriesgedeelte
- freshSense: constante temperatuur door intelligente sensor technologie
- Energiebesparende vakantieschakelaar
- Akoestisch alarmsignaal bij open deur
- **Vlakscharnier, softClose deursluiting**

**Koelruimte:**
- Netto inhoud koelruimte: 175 liter
- superKoelen
- 4 Veiligheidsglas plateaus (3 in hoogte verstelbaar), waarvan 1 variabel plateau, 1 uitneembaar legplateau
- 3 Deurvakken, waarvan 1 boter- en kaasvak
- Ledverlichting met softStart
- Verchroomd flessenrooster

**Vershoudsysteem:**
- **1 hyperFresh Premium 0°C-lad**e met luchtvochtigheidsregeling: groente en fruit blijft tot wel 3 keer langer vers

**4-Sterren vriesruimte:**
- Netto inhoud vriesruimte: 62 liter
- lowFrost: minder en sneller ontdooien
- superVriezen
- 2 Transparante vriesladen
- varioZone: flexibele vriesruimte dankzij uitneembare glasplateaus
- Invriescapaciteit: 5 kg per 24 uur
- Bewaartijd bij storing: 15 uur

**Technische specificaties:**
- Inbouwmaten (hxbxd): 177,5 x 56 x 55 cm
- Klimaatklasse: SN-ST
- Draairichting deur rechts, verwisselbaar

**studioLine extra's:**
- Verchroomd flessenrooster
- blackSteel randen

**EAN** 4242003917428

## iQ500 koel-vriescombinatie vlakscharnier softClose, nishoogte 177,5 cm

studioLine

Nieuw

A↑G C

**KI86NSDC0**

**Prestaties en verbruik:**
- Energie efficiëntieklasse[1]: C
- Energie[2] [3]: 150 kWh
- Totale inhoud: 260 liter
- Geluidsniveau: 35 dB(A) re 1 pW

**Algemene informatie:**
- Elektronische temperatuurregeling met led-indicatie
- autoAirflow: optimale luchtcirculatie voor perfecte temperatuur in de hele koelkast
- Gescheiden temperatuurregeling voor koel- en vriesgedeelte
- **Vlakscharnier, softClose deursluiting**

**Koelruimte:**
- Netto inhoud koelruimte: 184 liter
- superKoelen
- 3 veiligheidsglas plateaus (2 in hoogte verstelbaar)
- 3 Deurvakken, waarvan 1 boter- en kaasvak
- Ledverlichting
- Verchroomd flessenrooster

**Vershoudsysteem:**
- **1 hyperFresh 0°C-lade**: extra koele lade voor vlees en vis
- **1 hyperFresh-lade** met luchtvochtigheidsregeling: groente en fruit blijven langer vers

**4-Sterren vriesruimte:**
- Netto inhoud vriesruimte: 76 liter
- **noFrost: nooit meer ontdooien**
- superVriezen
- 3 Transparante vriesladen
- Vriezerverlichting
- Invriescapaciteit: 8 kg per 24 uur
- Bewaartijd bij storing: 11 uur

**Technische specificaties:**
- Inbouwmaten (hxbxd): 177,5 x 56 x 55 cm
- Klimaatklasse: SN-ST
- Draairichting deur rechts, verwisselbaar

**studioLine extra's:**
- Verchroomd flessenrooster
- blackSteel randen

**EAN** 4242003948767

## iQ500 koel-vriescombinatie vlakscharnier softClose, nishoogte 177,5 cm

studioLine

A↑G D

**KI86NSDD0**

**Prestaties en verbruik:**
- Energie efficiëntieklasse[1]: D
- Energie[2] [3]: 186 kWh
- Totale inhoud: 260 liter
- Geluidsniveau: 35 dB(A) re 1 pW

**Algemene informatie:**
- Elektronische, gescheiden temperatuurregeling met led-indicatie
- autoAirflow: optimale luchtcirculatie voor perfecte temperatuur in de hele koelkast
- Optisch alarmsignaal bij open deur
- **Vlakscharnier, softClose deursluiting**

**Koelruimte:**
- Netto inhoud koelruimte: 184 liter
- superKoelen
- 3 Veiligheidsglas plateus (2 in hoogte verstelbaar)
- 3 Deurvakken, waarvan 1 boter- en kaasvak
- Ledverlichting
- Verchroomd flessenrooster

**Vershoudsysteem:**
- **1 hyperFresh 0°C-lade**: extra koele lade voor vlees en vis
- **1 hyperFresh-lade** met luchtvochtigheidsregeling: groente en fruit blijven langer vers

**4-Sterren vriesruimte:**
- Netto inhoud vriesruimte: 76 liter
- **noFrost: nooit meer ontdooien**
- superVriezen
- 3 Transparante vriesladen
- Vriezerverlichting
- Invriescapaciteit: 8 kg per 24 uur
- Bewaartijd bij storing: 11 uur

**Technische specificaties:**
- Inbouwmaten (hxbxd): 177,5 x 56 x 55 cm
- Klimaatklasse: SN-ST
- Draairichting deur rechts, verwisselbaar

**studioLine extra's:**
- Verchroomd flessenrooster
- blackSteel randen

**EAN** 4242003926031



[1] Schaal van Energie efficiëntieklassen van A tot G / [2] Jaarlijks energieverbruik in kWh / [3] Voor het aangegeven energieverbruik dienen de bijgevoegde afstandhouders gebruikt te worden. Deze vergroten de apparaatdiepte met ± 3,5 cm. Zonder afstandhouders is het apparaat volledig functioneel maar verbruikt het iets meer energie.

# Inbouw koel-vriescombinaties 177,5 cm

## iQ500 koel-vriescombinatie vlakscharnier softClose, nishoogte 177,5 cm

studioLine

**KI86SSDE0**

**Prestaties en verbruik:**
- Energie efficiëntieklasse[1]: E
- Energie[2 3]: 219 kWh
- Totale inhoud: 266 liter
- Geluidsniveau: 36 dB(A) re 1 pW

**Algemene informatie:**
- touchControl temperatuurregeling, exact afleesbaar
- Gescheiden temperatuurregeling voor koel- en vriesgedeelte
- freshSense: constante temperatuur door intelligente sensor technologie
- Akoestisch alarmsignaal bij open deur
- **Vlakscharnier, softClose deursluiting**

**Koelruimte:**
- Netto inhoud koelruimte: 192 liter
- superKoelen
- 5 Veiligheidsglas plateaus (4 in hoogte verstelbaar), waarvan 1 variabel plateau, 1 uitneembaar legplateau
- 5 Deurvakken, waarvan 1 boter- en kaasvak
- Ledverlichting met softStart
- Verchroomd flessenrooster

**Vershoudsysteem:**
- **1 hyperFresh Plus-lade** met instelbare luchtvochtigheid: houdt groente en fruit tot wel 2 keer langer vers

**4-Sterren vriesruimte:**
- Netto inhoud vriesruimte: 74 liter
- lowFrost: minder en sneller ontdooien
- superVriezen
- varioZone: flexibele vriesruimte dankzij uitneembare glasplateaus
- 3 Transparante vriesladen, waarvan 1 bigBox
- Invriescapaciteit: 7 kg per 24 uur
- Bewaartijd bij storing: 9 uur

**Technische specificaties:**
- Inbouwmaten (hxbxd): 177,5 x 56 x 55 cm
- Klimaatklasse: SN-ST
- Draairichting deur rechts, verwisselbaar

**studioLine extra's:**
- Verchroomd flessenrooster
- blackSteel randen

**EAN** 4242003848623

## iQ500 koel-vriescombinatie vlakscharnier softClose, nishoogte 177,5 cm

studioLine

**KI87SSDE0**

**Prestaties en verbruik:**
- Energie efficiëntieklasse[1]: E
- Energie[2 3]: 207 kWh
- Totale inhoud: 272 liter
- Geluidsniveau: 36 dB(A) re 1 pW

**Algemene informatie:**
- touchControl temperatuurregeling, exact afleesbaar
- Gescheiden temperatuurregeling voor koel- en vriesgedeelte
- freshSense: constante temperatuur door intelligente sensor technologie
- Akoestisch alarmsignaal bij open deur
- **Vlakscharnier, softClose deursluiting**

**Koelruimte:**
- Netto inhoud koelruimte: 209 liter
- superKoelen
- 5 Veiligheidsglas plateaus (4 in hoogte verstelbaar), waarvan 1 variabel plateau, 1 uitneembaar legplateau
- 5 Deurvakken, waarvan 1 boter- en kaasvak
- Ledverlichting met softStart
- Verchroomd flessenrooster

**Vershoudsysteem:**
- **1 hyperFresh Plus-lade** met instelbare luchtvochtigheid: houdt groente en fruit tot wel 2 keer langer vers

**4-Sterren vriesruimte:**
- Netto inhoud vriesruimte: 63 liter
- lowFrost: minder en sneller ontdooien
- superVriezen
- varioZone: flexibele vriesruimte dankzij uitneembare glasplateaus
- 2 Transparante vriesladen, waarvan 1 bigBox
- Invriescapaciteit: 5 kg per 24 uur
- Bewaartijd bij storing: 12 uur

**Technische specificaties:**
- Inbouwmaten (hxbxd): 177,5 x 56 x 55 cm
- Klimaatklasse: SN-ST
- Draairichting deur rechts, ververwisselbaar

**studioLine extra's:**
- Verchroomd flessenrooster
- blackSteel randen

**EAN** 4242003848630

## iQ300 koel-vriescombinatie vlakscharnier, nishoogte 177,5 cm

studioLine

**KI86NSFE0**

**Prestaties en verbruik:**
- Energie efficiëntieklasse[1]: E
- Energie[2 3]: 234 kWh
- Totale inhoud: 260 liter
- Geluidsniveau: 35 dB(A) re 1 pW

**Algemene informatie:**
- Elektronische temperatuurregeling met led-indicatie
- autoAirflow: optimale luchtcirculatie voor perfecte temperatuur in de hele koelkast
- Akoestisch alarmsignaal bij open deur
- Vlakscharnier

**Koelruimte:**
- Netto inhoud koelruimte: 184 liter
- 3 Veiligheidsglas plateaus (2 in hoogte verstelbaar)
- 3 Deurvakken
- Ledverlichting
- Verchroomd flessenrooster

**Vershoudsysteem:**
- **1 hyperFresh 0°C-lade**: extra koele lade voor vlees en vis
- **1 hyperFresh-lade** met luchtvochtigheidsregeling: groente en fruit blijven langer vers

**4-Sterren vriesruimte:**
- Netto inhoud vriesruimte: 76 liter
- **noFrost: nooit meer ontdooien**
- superVriezen
- 3 Transparante vriesladen
- Invriescapaciteit: 4 kg per 24 uur
- Bewaartijd bij storing: 10 uur

**Technische specificaties:**
- Inbouwmaten (hxbxd): 177,5 x 56 x 55 cm
- Klimaatklasse: SN-ST
- Draairichting deur rechts, ververwisselbaar

**studioLine extra's:**
- Verchroomd flessenrooster
- blackSteel randen

**EAN** 4242003894552

# Inbouw koel-vriescombinaties 177,5 cm

## iQ300 koel-vriescombinatie vlakscharnier, nishoogte 177,5 cm

**KI87VVFE1**

**Prestaties en verbruik:**
- Energie efficiëntieklasse[1]: E
- Energie[2] [3]: 216 kWh
- Totale inhoud: 270 liter
- Geluidsniveau: 35 dB(A) re 1 pW

**Algemene informatie:**
- Elektronische temperatuurregeling met led-indicatie
- autoAirflow: optimale luchtcirculatie voor perfecte temperatuur in de hele koelkast
- Akoestisch alarmsignaal bij open deur
- Vlakscharnier

**Koelruimte:**
- Netto inhoud koelruimte: 200 liter
- 5 Veiligheidsglas plateaus (4 in hoogte verstelbaar)
- 4 Deurvakken
- Ledverlichting
- Verchroomd flessenrooster

**Vershoudsysteem:**
- **1 hyperFresh-lade** met luchtvochtigheidsregeling: groente en fruit blijven langer vers

**4-Sterren vriesruimte:**
- Netto inhoud vriesruimte: 70 liter
- lowFrost: minder en sneller ontdooien
- superVriezen
- 2 Transparante vriesladen, waarvan 1 bigBox
- Invriescapaciteit: 3,2 kg per 24 uur
- Bewaartijd bij storing: 12 uur

**Technische specificaties:**
- Inbouwmaten (hxbxd): 177,5 x 56 x 55 cm
- Klimaatklasse: SN-ST
- Draairichting deur rechts, ververwisselbaar

**EAN** 4242003875285

## iQ100 koel-vriescombinatie vlakscharnier, nishoogte 177,5 cm

**KI86NNFE0**

**Prestaties en verbruik:**
- Energie efficiëntieklasse[1]: E
- Energie[2] [3]: 234 kWh
- Totale inhoud: 260 liter
- Geluidsniveau: 35 dB(A) re 1 pW

**Algemene informatie:**
- Elektronische temperatuurregeling met led-indicatie
- autoAirflow: optimale luchtcirculatie voor perfecte temperatuur in de hele koelkast
- Optisch en akoestisch alarmsignaal bij open deur
- Vlakscharnier

**Koelruimte:**
- Netto inhoud koelruimte: 184 liter
- 4 veiligheidsglas plateaus (3 in hoogte verstelbaar)
- 3 deurvakken
- Ledverlichting

**Vershoudsysteem:**
- 1 Fresh-lade

**4-Sterren vriesruimte:**
- Netto inhoud vriesruimte: 76 liter
- **noFrost: nooit meer ontdooien**
- superVriezen
- 3 Transparante vriesladen
- Invriescapaciteit: 4 kg per 24 uur
- Bewaartijd bij storing: 10 uur

**Technische specificaties:**
- Inbouwmaten (hxbxd): 177,5 x 56 x 55 cm
- Klimaatklasse: SN-ST
- Draairichting deur rechts, wisselbaar

**EAN** 4242003945773

## iQ100 koel-vriescombinatie sleepdeursysteem, nishoogte 177,5 cm

**KI86NNSE0**

**Prestaties en verbruik:**
- Energie efficiëntieklasse[1]: E
- Energie[2] [3]: 234 kWh
- Totale inhoud: 260 liter
- Geluidsniveau: 35 dB(A) re 1 pW

**Algemene informatie:**
- Elektronische temperatuurregeling met led-indicatie
- autoAirflow: optimale luchtcirculatie voor perfecte temperatuur in de hele koelkast
- Optisch en akoestisch alarmsignaal bij open deur
- Sleepdeursysteem

**Koelruimte:**
- Netto inhoud koelruimte: 184 liter
- 4 veiligheidsglas plateaus (3 in hoogte verstelbaar)
- 3 Deurvakken
- Ledverlichting

**Vershoudsysteem:**
- 1 Fresh-lade

**4-Sterren vriesruimte:**
- Netto inhoud vriesruimte: 76 liter
- **noFrost: nooit meer ontdooien**
- superVriezen
- 3 Transparante vriesladen
- Invriescapaciteit: 4 kg per 24 uur
- Bewaartijd bij storing: 10 uur

**Technische specificaties:**
- Inbouwmaten (hxbxd): 177,5 x 56 x 55 cm
- Klimaatklasse: SN-ST
- Draairichting deur rechts, wisselbaar

**EAN** 4242003945766



[1] Schaal van Energie efficiëntieklassen van A tot G / [2] Jaarlijks energieverbruik in kWh / [3] Voor het aangegeven energieverbruik dienen de bijgevoegde afstandhouders gebruikt te worden. Deze vergroten de apparaatdiepte met ± 3,5 cm. Zonder afstandhouders is het apparaat volledig functioneel maar verbruikt het iets meer energie.

# Inbouw koel-vriescombinaties 177,5 cm

## iQ100 koel-vriescombinatie vlakscharnier, nishoogte 177,5 cm

**KI86VNFE0**

**Prestaties en verbruik:**
- Energie efficiëntieklasse[1]: E
- Energie[2 3]: 229 kWh
- Totale inhoud: 267 liter
- Geluidsniveau: 35 dB(A) re 1 pW

**Algemene informatie:**
- Elektronische temperatuurregeling met led-indicatie
- autoAirflow: optimale luchtcirculatie voor perfecte temperatuur in de hele koelkast
- Akoestisch alarmsignaal bij open deur
- Vlakscharnier

**Koelruimte:**
- Netto inhoud koelruimte: 183 liter
- 4 veiligheidsglas plateaus (3 in hoogte verstelbaar)
- 3 deurvakken
- Ledverlichting

**Vershoudsysteem:**
- 1 Fresh-lade

**4-Sterren vriesruimte:**
- Netto inhoud vriesruimte: 84 liter
- lowFrost: minder en sneller ontdooien
- superVriezen
- 3 Transparante vriesladen
- Invriescapaciteit: 4,2 kg per 24 uur
- Bewaartijd bij storing: 9 uur

**Technische specificaties:**
- Inbouwmaten (hxbxd): 177,5 x 56 x 55 cm
- Klimaatklasse: SN-ST
- Draairichting deur rechts, wisselbaar

**EAN** 4242003945612

## iQ100 koel-vriescombinatie sleepdeursysteem, nishoogte 177,5 cm

**KI86V5SE0**

**Prestaties en verbruik:**
- Energie efficiëntieklasse[1]: E
- Energie[2 3]: 229 kWh
- Totale inhoud: 267 liter
- Geluidsniveau: 35 dB(A) re 1 pW

**Algemene informatie:**
- Elektronische temperatuurregeling met led-indicatie
- autoAirflow: optimale luchtcirculatie voor perfecte temperatuur in de hele koelkast
- Akoestisch alarmsignaal bij open deur
- Sleepdeursysteem

**Koelruimte:**
- Netto inhoud koelruimte: 183 liter
- 4 veiligheidsglas plateaus (3 in hoogte verstelbaar)
- 3 Deurvakken
- Ledverlichting

**Vershoudsysteem:**
- 1 Fresh-lade

**4-Sterren vriesruimte:**
- Netto inhoud vriesruimte: 84 liter
- lowFrost: minder en sneller ontdooien
- superVriezen
- 3 Transparante vriesladen
- Invriescapaciteit: 4,2 kg per 24 uur
- Bewaartijd bij storing: 9 uur

**Technische specificaties:**
- Inbouwmaten (hxbxd): 177,5 x 56 x 55 cm
- Klimaatklasse: SN-ST
- Draairichting deur rechts, wisselbaar

**EAN** 4242003945711

## iQ100 koel-vriescombinatie sleepdeursysteem, nishoogte 177,5 cm

**KI87V5SE0**

**Prestaties en verbruik:**
- Energie efficiëntieklasse[1]: E
- Energie[2 3]: 216 kWh
- Totale inhoud: 270 liter
- Geluidsniveau: 35 dB(A) re 1 pW

**Algemene informatie:**
- Elektronische temperatuurregeling met led-indicatie
- autoAirflow: optimale luchtcirculatie voor perfecte temperatuur in de hele koelkast
- Akoestisch alarmsignaal bij open deur
- Sleepdeursysteem

**Koelruimte:**
- Netto inhoud koelruimte: 200 liter
- 5 veiligheidsglas plateaus (4 in hoogte verstelbaar)
- 4 Deurvakken
- Ledverlichting

**Vershoudsysteem:**
- 1 Fresh-lade

**4-Sterren vriesruimte:**
- Netto inhoud vriesruimte: 70 liter
- lowFrost: minder en sneller ontdooien
- superVriezen
- 2 Transparante vriesladen
- Invriescapaciteit: 3,2 kg per 24 uur
- Bewaartijd bij storing: 12 uur

**Technische specificaties:**
- Inbouwmaten (hxbxd): 177,5 x 56 x 55 cm
- Klimaatklasse: SN-ST
- Draairichting deur rechts, wisselbaar

**EAN** 4242003945940

## iQ700 koelkast, Home Connect, openAssist, nishoogte 177,5 cm

studioLine

A↑G D

Home Connect

### KI81FHOD0

**Prestaties en verbruik:**
- Energie efficiëntieklasse[1]: D
- Energie[2 3]: 120 kWh
- Totale inhoud: 289 liter
- Geluidsniveau: 36 dB(A) re 1 pW

**Algemene informatie:**
- **Home Connect:** op afstand instellen en bedienen met de Home Connect App
- Elektronische temperatuurregeling, exact afleesbaar
- freshSense: constante temperatuur door intelligente sensor technologie
- Akoestisch alarmsignaal bij open deur
- **openAssist** - ideaal voor greeploze keukens
- **Vlakscharnier, softClose deursluiting**

**Koelruimte:**
- Netto inhoud koelruimte: 289 liter
- superKoelen
- 7 Veiligheidsglas plateaus (6 in hoogte verstelbaar), waarvan 1 variabel plateau, 1 uitneembaar legplateau
- 5 Deurvakken, waarvan 1 boter- en kaasvak
- Ledverlichting met softStart
- Verchroomd flessenrooster

**Vershoudsysteem:**
- **1 hyperFresh Premium 0°C-lade** met luchtvochtigheidsregeling: groente en fruit blijft tot wel 3 keer langer vers
- **2 hyperFresh Premium 0°C-lades**: vlees en vis blijven tot wel 3 keer langer vers

**Technische specificaties:**
- Inbouwmaten (hxbxd): 177,5 x 56 x 55 cm
- Klimaatklasse: SN-T
- Draairichting deur rechts, verwisselbaar

**studioLine extra's:**
- openAssist
- Verchroomd flessenrooster
- blackSteel randen

**EAN** 4242003911594

## iQ700 koelkast, Home Connect, vlakscharnier softClose, nishoogte 177,5 cm

studioLine

A↑G D

Home Connect

### KI81FHDD0

**Prestaties en verbruik:**
- Energie efficiëntieklasse[1]: D
- Energie[2 3]: 120 kWh
- Totale inhoud: 289 liter
- Geluidsniveau: 36 dB(A) re 1 pW

**Algemene informatie:**
- **Home Connect:** op afstand instellen en bedienen met de Home Connect App
- Elektronische temperatuurregeling, exact afleesbaar
- freshSense: constante temperatuur door intelligente sensor technologie
- Akoestisch alarmsignaal bij open deur
- **Vlakscharnier, softClose deursluiting**

**Koelruimte:**
- Netto inhoud koelruimte: 289 liter
- superKoelen
- 7 Veiligheidsglas plateaus (6 in hoogte verstelbaar), waarvan 1 variabel plateau, 1 uitneembaar legplateau
- 5 Deurvakken, waarvan 1 boter- en kaasvak
- Ledverlichting met softStart
- Verchroomd flessenrooster

**Vershoudsysteem:**
- **1 hyperFresh Premium 0°C-lade** met luchtvochtigheidsregeling: groente en fruit blijven tot wel 3 keer langer vers
- **2 hyperFresh Premium 0°C-lades**: vlees en vis blijven tot wel 3 keer langer vers

**Technische specificaties:**
- Inbouwmaten (hxbxd): 177,5 x 56 x 55 cm
- Klimaatklasse: SN-T
- Draairichting deur rechts, verwisselbaar

**studioLine extra's:**
- Verchroomd flessenrooster
- blackSteel randen

**EAN** 4242003873946

## iQ700 koelkast vlakscharnier softClose, nishoogte 177,5 cm

studioLine

A↑G E

### KI81FSDE0

**Prestaties en verbruik:**
- Energie efficiëntieklasse[1]: E
- Energie[2 3]: 150 kWh
- Totale inhoud: 289 liter
- Geluidsniveau: 37 dB(A) re 1 pW

**Algemene informatie:**
- Elektronische temperatuurregeling, exact afleesbaar
- freshSense: constante temperatuur door intelligente sensor technologie
- Akoestisch alarmsignaal bij open deur
- **Vlakscharnier, softClose deursluiting**

**Koelruimte:**
- Netto inhoud koelruimte: 289 liter
- superKoelen
- 7 Veiligheidsglas plateaus (6 in hoogte verstelbaar), waarvan 1 variabel plateau, 1 uitneembaar legplateau
- 5 Deurvakken, waarvan 1 boter- en kaasvak
- Ledverlichting met SoftStart
- Verchroomd flessenrooster

**Vershoudsysteem:**
- **1 hyperFresh Premium 0°C-lade** met luchtvochtigheidsregeling: groente en fruit blijven tot wel 3 keer langer vers
- **2 hyperFresh Premium 0°C-lades**: vlees en vis blijven tot wel 3 keer langer vers

**Technische specificaties:**
- Inbouwmaten (hxbxd): 177,5 x 56 x 55 cm
- Klimaatklasse: SN-T
- Draairichting deur rechts, verwisselbaar

**studioLine extra's:**
- Verchroomd flessenrooster
- blackSteel randen

**EAN** 4242003873960



[1] Schaal van Energie efficiëntieklassen van A tot G / [2] Jaarlijks energieverbruik in kWh / [3] Voor het aangegeven energieverbruik dienen de bijgevoegde afstandhouders gebruikt te worden. Deze vergroten de apparaatdiepte met ± 3,5 cm. Zonder afstandhouders is het apparaat volledig functioneel maar verbruikt het iets meer energie.

# Inbouwkoelkasten 177,5 cm

## IQ500 koelkast met vriesvak vlakscharnier softClose, nishoogte 177,5 cm

studioLine

Nieuw

A↑G D

**KI82LSDD0**

**Prestaties en verbruik:**
- Energie efficiëntieklasse[1]: D
- Energie[2 3]: 142 kWh
- Totale inhoud: 280 liter
- Geluidsniveau: 34 dB(A) re 1 pW

**Algemene informatie:**
- Elektronische, gescheiden temperatuurregeling met led-indicatie
- Optisch en akoestisch alarmsignaal bij open deur
- **Vlakscharniersysteem, softClose deursluiting**

**Koelruimte:**
- Netto inhoud koelruimte: 246 liter
- superKoelen
- 4 veiligheidsglas plateaus (3 in hoogte verstelbaar)
- 5 Deurvakken
- 1 opvouwbaar garageplateau
- Ledverlichting
- Verchroomd flessenrooster

**Vershoudsysteem:**
- **1 hyperFresh 0 °C-lade**: extra koele lade voor vis en vlees
- **1 hyperFresh-lade** met luchtvochtigheidsregeling: groente en fruit blijven langer vers
- 1 Fresh-lade

**4-Sterren vriesruimte:**
- Netto inhoud vriesruimte: 34 liter
- superVriezen
- Extra groot vriesvak, geschikt voor diepvriespizza's
- Invriescapaciteit: 2,5 kg per 24 uur
- Bewaartijd bij storing: 18 uur

**Technische specificaties:**
- Inbouwmaten (hxbxd): 177,5 x 56 x 55 cm
- Klimaatklasse: SN-ST
- Draairichting deur rechts, verwisselbaar

**studioLine extra's:**
- Verchroomd flessenrooster
- blackSteel randen

**EAN** 4242003911402

## iQ500 koelkast vlakscharnier softClose, nishoogte 177,5 cm

studioLine

A↑G D

**KI81RSDD0**

**Prestaties en verbruik:**
- Energie efficiëntieklasse[1]: D
- Energie[2 3]: 91 kWh
- Totale inhoud: 310 liter
- Geluidsniveau: 34 dB(A) re 1 pW

**Algemene informatie:**
- Elektronische temperatuurregeling, exact afleesbaar
- freshSense: constante temperatuur door intelligente sensortechnologie
- Optisch en akoestisch alarmsignaal bij open deur
- **Vlakscharnier, softClose deursluiting**

**Koelruimte:**
- Netto inhoud koelruimte: 310 liter
- superKoelen
- 5 veiligheidsglas plateaus (4 in hoogte verstelbaar)
- 5 Deurvakken, waarvan 1 boter- en kaasvak
- 1 opvouwbaar garageplateau
- Ledverlichting
- Verchroomd flessenrooster

**Vershoudsysteem:**
- **1 hyperFresh 0°C-lade:** extra koele lade voor vlees en vis
- **1 hyperFresh-lade** met luchtvochtigheidsregeling: groente en fruit blijven langer vers
- 1 Fresh-lade

**Technische specificaties:**
- Inbouwmaten (hxbxd): 177,5 x 56 x 55 cm
- Klimaatklasse: SN-ST
- Draairichting deur rechts, wisselbaar

**studioLine extra's:**
- Verchroomd flessenrooster
- blackSteel randen

**EAN** 4242003933039

## iQ500 koelkast openAssist, nishoogte 177,5 cm

studioLine

A↑G E

**KI81RSOE0**

**Prestaties en verbruik:**
- Energie efficiëntieklasse[1]: E
- Energie[2 3]: 115 kWh
- Totale inhoud: 319 liter
- Geluidsniveau: 37 dB(A) re 1 pW

**Algemene informatie:**
- Elektronische temperatuurregeling, exact afleesbaar
- freshSense: constante temperatuur door intelligente sensor technologie
- Akoestisch alarmsignaal bij open deur
- **openAssist**- ideaal voor greeploze keukens
- **Vlakscharnier, softClose deursluiting**

**Koelruimte:**
- Netto inhoud koelruimte: 319 liter
- superKoelen
- 7 Veiligheidsglas plateaus (6 in hoogte verstelbaar), waarvan 1 variabel plateau, 1 uitneembaar legplateau
- 6 Deurvakken, waarvan 1 boter- en kaasvak
- Ledverlichting met softStart
- Verchroomd flessenrooster

**Vershoudsysteem:**
- **1 hyperFresh Plus-lade** op uitschuifrails met luchtvochtigheidsregeling: groente en fruit blijven tot wel 2 keer langer vers
- 1 Fresh-lade

**Technische specificaties:**
- Inbouwmaten (hxbxd): 177,5 x 56 x 55 cm
- Klimaatklasse: SN-ST
- Draairichting deur rechts, verwisselbaar

**studioLine extra's:**
- openAssist
- Verchroomd flessenrooster
- blackSteel randen

**EAN** 4242003911402

# Inbouwkoelkast 177,5 cm

**iQ500 koelkast**
**vlakscharnier softClose, nishoogte 177,5 cm**

studioLine

**KI81RSDE0**

**Prestaties en verbruik:**
- Energie efficiëntieklasse[1]: E
- Energie[2] [3]: 115 kWh
- Totale inhoud: 319 liter
- Geluidsniveau: 37 dB(A) re 1 pW

**Algemene informatie:**
- Elektronische temperatuurregeling, exact afleesbaar
- freshSense: constante temperatuur door intelligente sensor technologie
- Akoestisch alarmsignaal bij open deur
- **Vlakscharnier, softClose deursluiting**

**Koelruimte:**
- Netto inhoud koelruimte: 319 liter
- superKoelen
- 7 Veiligheidsglas plateaus (6 in hoogte verstelbaar), waarvan 1 variabel plateau, 1 uitneembaar legplateau
- 6 Deurvakken, waarvan 1 boter- en kaasvak
- Ledverlichting met softStart
- Verchroomd flessenrooster

**Vershoudsysteem:**
- **1 hyperFresh Plus-lade** met instelbare luchtvochtigheid: houdt groente en fruit tot wel 2 keer langer vers
- 1 Fresh-lade

**Technische specificaties:**
- Inbouwmaten (hxbxd): 177,5 x 56 x 55 cm
- Klimaatklasse: SN-ST
- Draairichting deur rechts, verwisselbaar

**studioLine extra's:**
- Verchroomd flessenrooster
- blackSteel randen

| | |
|---|---|
| **EAN** | 4242003863510 |



[1] Schaal van Energie efficiëntieklassen van A tot G / [2] Jaarlijks energieverbruik in kWh / [3] Voor het aangegeven energieverbruik dienen de bijgevoegde afstandhouders gebruikt te worden. Deze vergroten de apparaatdiepte met ± 3,5 cm. Zonder afstandhouders is het apparaat volledig functioneel maar verbruikt het iets meer energie.

# Inbouwkoelkasten 140 cm

## iQ700 koelkast
## vlakscharnier softClose, nishoogte 140 cm

studioLine

A↑G D

**KI51FSDD0**

**Prestaties en verbruik:**
- Energie efficiëntieklasse[1]: D
- Energie[2 3]: 111 kWh
- Totale inhoud: 220 liter
- Geluidsniveau: 38 dB(A) re 1 pW

**Algemene informatie:**
- Elektronische temperatuurregeling, exact afleesbaar
- freshSense: constante temperatuur door intelligente sensor technologie
- Akoestisch alarmsignaal bij open deur
- **Vlakscharnier, softClose deursluiting**

**Koelruimte:**
- Netto inhoud koelruimte: 220 liter
- superKoelen
- 5 Veiligheidsglas plateaus, waarvan 1 variabel plateau, 1 uitneembaar legplateau
- 4 Deurvakken, waarvan 1 boter- en kaasvak
- Ledverlichting met softStart

**Vershoudsysteem:**
- **1 hyperFresh Premium 0°C-lade** met luchtvochtigheidsregeling: houdt groente en fruit tot wel 3 keer langer vers
- **1 hyperFresh Premium 0°C-lade:** houdt vis en vlees tot wel 3 keer langer vers

**Technische specificaties:**
- Inbouwmaten (hxbxd): 140 x 56 x 55 cm
- Klimaatklasse: SN-ST
- Draairichting deur rechts, verwisselbaar

**studioLine extra's:**
- blackSteel randen

**EAN** 4242003871461

## iQ500 koelkast met vriesvak
## vlakscharnier softClose, nishoogte 140 cm

A↑G E

**KI52LADE0**

**Prestaties en verbruik:**
- Energie efficiëntieklasse[1]: E
- Energie[2 3]: 151 kWh
- Totale inhoud: 228 liter
- Geluidsniveau: 36 dB(A) re 1 pW

**Algemene informatie:**
- Elektronische temperatuurregeling, exact afleesbaar
- freshSense: constante temperatuur door intelligente sensor technologie
- Akoestisch alarmsignaal bij open deur
- **Vlakscharnier, softClose deursluiting**

**Koelruimte:**
- Netto inhoud koelruimte: 213 liter
- superKoelen
- 5 Veiligheidsglas plateaus, waarvan 1 variabel plateau, 1 uitneembaar legplateau
- 5 Deurvakken, waarvan 1 boter- en kaasvak
- Ledverlichting

**Vershoudsysteem:**
- **1 hyperFresh Plus-lade** met instelbare luchtvochtigheid: houdt groente en fruit tot wel 2 keer langer vers

**4-Sterren vriesruimte:**
- Netto inhoud vriesruimte: 15 liter
- Invriescapaciteit: 3,4 kg per 24 uur
- Bewaartijd bij storing: 10 uur

**Technische specificaties:**
- Inbouwmaten (hxbxd): 140 x 56 x 55 cm
- Klimaatklasse: SN-ST
- Draairichting deur rechts, verwisselbaar

**EAN** 4242003840399

## iQ500 koelkast
## vlakscharnier softClose, nishoogte 140 cm

A↑G E

**KI51RADE0**

**Prestaties en verbruik:**
- Energie efficiëntieklasse[1]: E
- Energie[2 3]: 106 kWh
- Totale inhoud: 247 liter
- Geluidsniveau: 33 dB(A) re 1 pW

**Algemene informatie:**
- Elektronische temperatuurregeling, exact afleesbaar
- freshSense: constante temperatuur door intelligente sensor technologie
- Akoestisch alarmsignaal bij open deur
- **Vlakscharnier, softClose deursluiting**

**Koelruimte:**
- Netto inhoud koelruimte: 247 liter
- superKoelen
- 6 Veiligheidsglas plateaus, waarvan 1 variabel plateau, 1 uitneembaar legplateau
- 5 Deurvakken, waarvan 1 boter- en kaasvak
- Ledverlichting

**Vershoudsysteem:**
- **1 hyperFresh Plus-lade** met instelbare luchtvochtigheid: houdt groente en fruit tot wel 2 keer langer vers

**Technische specificaties:**
- Inbouwmaten (hxbxd): 140 x 56 x 55 cm
- Klimaatklasse: SN-ST
- Draairichting deur rechts, verwisselbaar

**EAN** 4242003840443

# Inbouwkoelkasten 122,5 cm

## iQ500 koelkast met vriesvak vlakscharnier softClose, nishoogte 122,5 cm

studioLine

**KI42LSDD1**

**Prestaties en verbruik:**
- Energie efficiëntieklasse[1]: D
- Energie[2 3]: 118 kWh
- Totale inhoud: 187 liter
- Geluidsniveau: 27 dB(A) re 1 pW

**Algemene informatie:**
- Elektronische temperatuurregeling met led-indicatie
- autoAirflow: optimale luchtcirculatie voor perfecte temperatuur in de hele koelkast
- Optisch alarmsignaal bij open deur
- **Vlakscharnier, softClose deursluiting**

**Koelruimte:**
- Netto inhoud koelruimte: 172 liter
- superKoelen
- 4 veiligheidsglas plateaus (3 in hoogte verstelbaar)
- 4 Deurvakken, waarvan 1 boter- en kaasvak
- Ledverlichting
- Verchroomd flessenrooster

**Vershoudsysteem:**
- **1 hyperFresh-lade** met luchtvochtigheidsregeling: groente en fruit blijven langer vers

**4-Sterren vriesruimte:**
- Netto inhoud vriesruimte: 15 liter
- Invriescapaciteit: 3 kg per 24 uur
- Bewaartijd bij storing: 11 uur

**Technische specificaties:**
- Inbouwmaten (hxbxd): 122,5 x 56 x 55 cm
- Klimaatklasse: SN-ST
- Draairichting deur rechts, verwisselbaar

**studioLine extra's:**
- Verchroomd flessenrooster
- blackSteel randen

**EAN** 4242003928929

## iQ500 koelkast vlakscharnier softClose, nishoogte 122,5 cm

studioLine

**KI41RSDD1**

**Prestaties en verbruik:**
- Energie efficiëntieklasse[1]: D
- Energie[2 3]: 81 kWh
- Totale inhoud: 204 liter
- Geluidsniveau: 28 dB(A) re 1 pW

**Algemene informatie:**
- Elektronische temperatuurregeling met led-indicatie
- autoAirflow: optimale luchtcirculatie voor perfecte temperatuur in de hele koelkast
- Optisch alarmsignaal bij open deur
- **Vlakscharnier, softClose deursluiting**

**Koelruimte:**
- Netto inhoud koelruimte: 204 liter
- superKoelen
- 5 veiligheidsglas plateaus (4 in hoogte verstelbaar)
- 4 Deurvakken, waarvan 1 boter- en kaasvak
- Ledverlichting
- Verchroomd flessenrooster

**Vershoudsysteem:**
- **1 hyperFresh-lade** met luchtvochtigheidsregeling: groente en fruit blijven langer vers

**Technische specificaties:**
- Inbouwmaten (hxbxd): 122,5 x 56 x 55 cm
- Klimaatklasse: SN-ST
- Draairichting deur rechts, verwisselbaar

**studioLine extra's:**
- Verchroomd flessenrooster
- blackSteel randen

**EAN** 4242003928912

## iQ300 - koelkast met vriesvak vlakscharnier, nishoogte 122,5 cm

**KI42L2FE0**

**Prestaties en verbruik:**
- Energie efficiëntieklasse[1]: E
- Energie[2 3]: 147 kWh
- Totale inhoud: 187 liter
- Geluidsniveau: 35 dB(A) re 1 pW

**Algemene informatie:**
- Elektronische temperatuurregeling met led-indicatie
- autoAirflow: optimale luchtcirculatie voor perfecte temperatuur in de hele koelkast
- Akoestisch alarmsignaal bij open deur
- Vlakscharnier

**Koelruimte:**
- Netto inhoud koelruimte: 172 liter
- superKoelen
- 4 Veiligheidsglas plateaus (3 in hoogte verstelbaar)
- 4 Deurvakken
- Ledverlichting

**Vershoudsysteem:**
- 1 Fresh-lade

**4-Sterren vriesruimte:**
- Netto inhoud vriesruimte: 15 liter
- Invriescapaciteit: 3 kg per 24 uur
- Bewaartijd bij storing: 10 uur

**Technische specificaties:**
- Inbouwmaten (hxbxd): 122,5 x 56 x 55 cm
- Klimaatklasse: SN-ST
- Draairichting deur rechts, verwisselbaar

**EAN** 4242003920954

## iQ300 - koelkast vlakscharnier, nishoogte 122,5 cm

studioLine

**KI41RSFE0**

**Prestaties en verbruik:**
- Energie efficiëntieklasse[1]: E
- Energie[2 3]: 101 kWh
- Totale inhoud: 204 liter
- Geluidsniveau: 35 dB(A) re 1 pW

**Algemene informatie:**
- Elektronische temperatuurregeling met led-indicatie
- autoAirflow: optimale luchtcirculatie voor perfecte temperatuur in de hele koelkast
- Akoestisch alarmsignaal bij open deur
- Vlakscharnier

**Koelruimte:**
- Netto inhoud koelruimte: 204 liter
- superKoelen
- 5 Veiligheidsglas plateaus (4 in hoogte verstelbaar)
- 4 Deurvakken
- Ledverlichting
- Verchroomd flessenrooster

**Vershoudsysteem:**
- 1 Fresh-lade

**Technische specificaties:**
- Inbouwmaten (hxbxd): 122,5 x 56 x 55 cm
- Klimaatklasse: SN-ST
- Draairichting deur rechts, verwisselbaar

**studioLine extra's:**
- Verchroomd flessenrooster
- blackSteel randen

**EAN** 4242003917077

## iQ300 - koelkast vlakscharnier, nishoogte 122,5 cm

**KI41R2FE0**

**Prestaties en verbruik:**
- Energie efficiëntieklasse[1]: E
- Energie[2 3]: 101 kWh
- Totale inhoud: 204 liter
- Geluidsniveau: 35 dB(A) re 1 pW

**Algemene informatie:**
- Elektronische temperatuurregeling met led-indicatie
- autoAirflow: optimale luchtcirculatie voor perfecte temperatuur in de hele koelkast
- Akoestisch alarmsignaal bij open deur
- Vlakscharnier

**Koelruimte:**
- Netto inhoud koelruimte: 204 liter
- superKoelen
- 5 Veiligheidsglas plateaus (4 in hoogte verstelbaar)
- 4 Deurvakken
- Ledverlichting

**Vershoudsysteem:**
- 1 Fresh-lade

**Technische specificaties:**
- Inbouwmaten (hxbxd): 122,5 x 56 x 55 cm
- Klimaatklasse: SN-ST
- Draairichting deur rechts, verwisselbaar

**EAN** 4242003919545

## iQ100 koelkast sleepdeursysteem, nishoogte 122,5 cm

**KI41RNSE0**

**Prestaties en verbruik:**
- Energie efficiëntieklasse[1]: E
- Energie[2 3]: 101 kWh
- Totale inhoud: 204 liter
- Geluidsniveau: 35 dB(A) re 1 pW

**Algemene informatie:**
- Elektronische temperatuurregeling met led-indicatie
- autoAirflow: optimale luchtcirculatie voor perfecte temperatuur in de hele koelkast
- Akoestisch alarmsignaal bij open deur
- Sleepdeursysteem

**Koelruimte:**
- Netto inhoud koelruimte: 204 liter
- superKoelen
- 5 veiligheidsglas plateaus (4 in hoogte verstelbaar)
- 4 Deurvakken
- Ledverlichting

**Vershoudsysteem:**
- 1 Fresh-lade

**Technische specificaties:**
- Inbouwmaten (hxbxd): 122,5 x 56 x 55 cm
- Klimaatklasse: SN-ST
- Draairichting deur rechts, wisselbaar

**EAN** 4242003916056



[1] Schaal van Energie efficiëntieklassen van A tot G / [2] Jaarlijks energieverbruik in kWh / [3] Voor het aangegeven energieverbruik dienen de bijgevoegde afstandhouders gebruikt te worden. Deze vergroten de apparaatdiepte met ± 3,5 cm. Zonder afstandhouders is het apparaat volledig functioneel maar verbruikt het iets meer energie.

## iQ500 koelkast met vriesvak vlakscharnier softClose, nishoogte 102,5 cm

**KI32LADD1**

**Prestaties en verbruik:**
- Energie efficiëntieklasse[1]: D
- Energie[2 3]: 116 kWh
- Totale inhoud: 147 liter
- Geluidsniveau: 35 dB(A) re 1 pW

**Algemene informatie:**
- Elektronische temperatuurregeling met led-indicatie
- autoAirflow: optimale luchtcirculatie voor perfecte temperatuur in de hele koelkast
- Optisch alarmsignaal bij open deur
- **Vlakscharnier, softClose deursluiting**

**Koelruimte:**
- Netto inhoud koelruimte: 132 liter
- superKoelen
- 3 Veiligheidsglas plateaus (2 in hoogte verstelbaar)
- 3 Deurvakken, waarvan 1 boter- en kaasvak
- Ledverlichting
- Flessenhouder (2 flessen)

**Vershoudsysteem:**
- **1 hyperFresh-lade** met luchtvochtigheidsregeling: groente en fruit blijven langer vers

**4-Sterren vriesruimte:**
- Netto inhoud vriesruimte: 15 liter
- Invriescapaciteit: 3 kg per 24 uur
- Bewaartijd bij storing: 11 uur

**Technische specificaties:**
- Inbouwmaten (hxbxd): 102,5 x 56 x 55 cm
- Klimaatklasse: SN-ST
- Draairichting deur rechts, verwisselbaar

**EAN** 4242003918098

## iQ500 koelkast vlakscharnier softClose, nishoogte 102,5 cm

studioLine

**KI31RSDD1**

**Prestaties en verbruik:**
- Energie efficiëntieklasse[1]: D
- Energie[2 3]: 77 kWh
- Totale inhoud: 165 liter
- Geluidsniveau: 27 dB(A) re 1 pW

**Algemene informatie:**
- Elektronische temperatuurregeling met led-indicatie
- autoAirflow: optimale luchtcirculatie voor perfecte temperatuur in de hele koelkast
- Optisch alarmsignaal bij open deur
- **Vlakscharnier, softClose deursluiting**

**Koelruimte:**
- Netto inhoud koelruimte: 165 liter
- superKoelen
- 4 Veiligheidsglas plateaus (3 in hoogte verstelbaar)
- 3 Deurvakken, waarvan 1 boter- en kaasvak
- Ledverlichting
- Verchroomd flessenrooster

**Vershoudsysteem:**
- **1 hyperFresh-lade** met luchtvochtigheidsregeling: groente en fruit blijven langer vers

**Technische specificaties:**
- Inbouwmaten (hxbxd): 102,5 x 56 x 55 cm
- Klimaatklasse: SN-ST
- Draairichting deur rechts, verwisselbaar

**studioLine extra's:**
- Verchroomd flessenrooster
- blackSteel randen

**EAN** 4242003928905

## iQ300 koelkast vlakscharnier, nishoogte 102,5 cm

studioLine

**KI31RSFE0**

**Prestaties en verbruik:**
- Energie efficiëntieklasse[1]: E
- Energie[2 3]: 96 kWh
- Totale inhoud: 165 liter
- Geluidsniveau: 35 dB(A) re 1 pW

**Algemene informatie:**
- Elektronische temperatuurregeling met led-indicatie
- autoAirflow: optimale luchtcirculatie voor perfecte temperatuur in de hele koelkast
- Akoestisch alarmsignaal bij open deur
- Vlakscharnier

**Koelruimte:**
- Netto inhoud koelruimte: 165 liter
- superKoelen
- 4 Veiligheidsglas plateaus (3 in hoogte verstelbaar)
- 3 Deurvakken
- Ledverlichting
- Verchroomd flessenrooster

**Vershoudsysteem:**
- 1 Fresh-lade

**Technische specificaties:**
- Inbouwmaten (hxbxd): 102,5 x 56 x 55 cm
- Klimaatklasse: SN-ST
- Draairichting deur rechts, verwisselbaar

**studioLine extra's:**
- Verchroomd flessenrooster
- blackSteel randen

**EAN** 4242003917800

## Inbouwkoelkast 102,5 cm

### iQ100 koelkast
### sleepdeursysteem, nishoogte 102,5 cm

**KI32LNSE0**

**Prestaties en verbruik:**
- Energie efficiëntieklasse[1]: E
- Energie[2 3]: 145 kWh
- Totale inhoud: 147 liter
- Geluidsniveau: 35 dB(A) re 1 pW

**Algemene informatie:**
- Elektronische temperatuurregeling met led-indicatie
- autoAirflow: optimale luchtcirculatie voor perfecte temperatuur in de hele koelkast
- Akoestisch alarmsignaal bij open deur
- Sleepdeursysteem

**Koelruimte:**
- Netto inhoud koelruimte: 132 liter
- superKoelen
- 3 veiligheidsglas plateaus (2 in hoogte verstelbaar)
- 3 Deurvakken
- Ledverlichting

**Vershoudsysteem:**
- 1 Fresh-lade

**4-Sterren vriesruimte:**
- Netto inhoud vriesruimte: 15 liter
- superVriezen
- Invriescapaciteit: 3 kg per 24 uur
- Bewaartijd bij storing: 10 uur

**Technische specificaties:**
- Inbouwmaten (hxbxd): 102,5 x 56 x 55 cm
- Klimaatklasse: SN-ST
- Draairichting deur rechts, verwisselbaar

**EAN** 4242003918074

## Inbouwkoelkasten 88 cm

### iQ500 koelkast
### vlakscharnier softClose, nishoogte 88 cm

studioLine

**KI21RSDD1**

**Prestaties en verbruik:**
- Energie efficiëntieklasse[1]: D
- Energie[2 3]: 74 kWh
- Totale inhoud: 136 liter
- Geluidsniveau: 28 dB(A) re 1 pW

**Algemene informatie:**
- Elektronische temperatuurregeling met led-indicatie
- autoAirflow: optimale luchtcirculatie voor perfecte temperatuur in de hele koelkast
- Optisch alarmsignaal bij open deur
- **Vlakscharnier, softClose deursluiting**

**Koelruimte:**
- Netto inhoud koelruimte: 136 liter
- superKoelen
- 3 veiligheidsglas plateaus (2 in hoogte verstelbaar)
- 2 Deurvakken, waarvan 1 boter- en kaasvak
- Ledverlichting
- Flessenhouder (2 flessen)

**Vershoudsysteem:**
- **1 hyperFresh-lade** met luchtvochtigheidsregeling: groente en fruit blijven langer vers

**Technische specificaties:**
- Inbouwmaten (hxbxd): 88 x 56 x 55 cm
- Klimaatklasse: SN-ST
- Draairichting deur rechts, verwisselbaar

**studioLine extra's:**
- blackSteel randen

**EAN** 4242003928936

### iQ300 koelkast
### vlakscharnier, nishoogte 88 cm

**KI22LVFE0**

**Prestaties en verbruik:**
- Energie efficiëntieklasse[1]: E
- Energie[2 3]: 144 kWh
- Totale inhoud: 119 liter
- Geluidsniveau: 35 dB(A) re 1 pW

**Algemene informatie:**
- Elektronische temperatuurregeling met led-indicatie
- autoAirflow: optimale luchtcirculatie voor perfecte temperatuur in de hele koelkast
- Akoestisch alarmsignaal bij open deur
- Vlakscharnier

**Koelruimte:**
- Netto inhoud koelruimte: 104 liter
- superKoelen
- 2 Veiligheidsglas plateaus (1 in hoogte verstelbaar)
- 2 Deurvakken
- Ledverlichting
- Flessenhouder (2 flessen)

**Vershoudsysteem:**
- 1 Fresh-lade

**4-Sterren vriesruimte:**
- Netto inhoud vriesruimte: 15 liter
- Invriescapaciteit: 3 kg per 24 uur
- Bewaartijd bij storing: 10 uur

**Technische specificaties:**
- Inbouwmaten (hxbxd): 88 x 56 x 55 cm
- Klimaatklasse: SN-ST
- Draairichting deur rechts, verwisselbaar

**EAN** 4242003917084



[1] Schaal van Energie efficiëntieklassen van A tot G / [2] Jaarlijks energieverbruik in kWh / [3] Voor het aangegeven energieverbruik dienen de bijgevoegde afstandhouders gebruikt te worden. Deze vergroten de apparaatdiepte met ± 3,5 cm. Zonder afstandhouders is het apparaat volledig functioneel maar verbruikt het iets meer energie.

## Inbouwkoelkasten 88 cm

### iQ300 koelkast vlakscharnier, nishoogte 88 cm

**KI21R2FE0**

**Prestaties en verbruik:**
- Energie efficiëntieklasse[1]: E
- Energie[2 3]: 92 kWh
- Totale inhoud: 136 liter
- Geluidsniveau: 35 dB(A) re 1 pW

**Algemene informatie:**
- Elektronische temperatuurregeling met led-indicatie
- autoAirflow: optimale luchtcirculatie voor perfecte temperatuur in de hele koelkast
- Akoestisch alarmsignaal bij open deur
- Vlakscharnier

**Koelruimte:**
- Netto inhoud koelruimte: 136 liter
- superKoelen
- 3 Veiligheidsglas plateaus (2 in hoogte verstelbaar)
- 2 Deurvakken
- Ledverlichting

**Vershoudsysteem:**
- 1 Fresh-lade

**Technische specificaties:**
- Inbouwmaten (hxbxd): 88 x 56 x 55 cm
- Klimaatklasse: SN-ST
- Draairichting deur rechts, verwisselbaar

**EAN** 4242003919491

### iQ100 koelkast sleepdeursysteem, nishoogte 88 cm

Opvolger van KI21R5SE0

Nieuw

**KI21RNSE0**

**Prestaties en verbruik:**
- Energie efficiëntieklasse[1]: E
- Energie[2 3]: 92 kWh
- Totale inhoud: 136 liter
- Geluidsniveau: 35 dB(A) re 1 pW

**Algemene informatie:**
- Akoestisch alarmsignaal bij open deur
- Elektronische temperatuurregeling met led-indicatie
- autoAirflow: optimale luchtcirculatie voor perfecte temperatuur in de hele koelkast
- Sleepdeursysteem

**Koelruimte:**
- Netto inhoud koelruimte: 136 liter
- superKoelen
- 3 veiligheidsglas plateaus (2 in hoogte verstelbaar)
- 2 Deurvakken
- Ledverlichting

**Vershoudsysteem:**
- 1 Fresh-lade

**Technische specificaties:**
- Inbouwmaten (hxbxd): 88 x 56 x 55 cm
- Klimaatklasse: SN-ST
- Draairichting deur rechts, wisselbaar

**EAN** 4242003916742

## Onderbouwkoelkast 82 cm

### iQ500 koelkast, Home Connect, vlakscharnier softClose, nishoogte 82 cm

**KU22LADD0**

**Prestaties en verbruik:**
- Energie efficiëntieklasse[1]: D
- Energie[2 3]: 119 kWh
- Totale inhoud: 110 liter
- Geluidsniveau: 35 dB(A) re 1 pW

Algemene informatie:
- **Home Connect**: op afstand monitoren en aanpassen van de instellingen met de Home Connect App
- Elektronische temperatuurregeling met led-indicatie
- autoAirflow: optimale luchtcirculatie voor perfecte temperatuur in de hele koelkast
- Optisch en akoestisch alarmsignaal bij open deur
- **Vlakscharnier, softClose deursluiting**

**Koelruimte:**
- Netto inhoud koelruimte: 93 liter
- superKoelen
- 1 veiligheidsglas plateau
- 3 Deurvakken
- Bodemcompartiment: ruimte voor bijv. flessen
- Ledverlichting met SoftStart
- Flessenhouder

**4-Sterren vriesruimte:**
- Netto inhoud vriesruimte: 17 liter
- superVriezen
- Extra groot vriesvak, geschikt voor diepvriespizza's
- Invriescapaciteit: 3 kg per 24 uur
- Bewaartijd bij storing: 9 uur

**Technische specificaties:**
- Inbouwmaten (hxbxd): 82 x 60 x 55 cm
- Klimaatklasse: SN-T
- Draairichting deur links, wisselbaar

**EAN** 4242003933701

## Onderbouwkoelkast 82 cm

### iQ500 koelkast, Home Connect, vlakscharnier softClose, nishoogte 82 cm

**KU21RADE0**

**Prestaties en verbruik:**
- Energie efficiëntieklasse[1]: E
- Energie[2] [3]: 93 kWh
- Totale inhoud: 134 liter
- Geluidsniveau: 35 dB(A) re 1 pW

**Algemene informatie:**
- **Home Connect**: op afstand monitoren en aanpassen van de instellingen met de Home Connect App
- Elektronische temperatuurregeling met led-indicatie
- autoAirflow: optimale luchtcirculatie voor perfecte temperatuur in de hele koelkast
- Optisch en akoestisch alarmsignaal bij open deur
- **Vlakscharnier, softClose deursluiting**

**Koelruimte:**
- Netto inhoud koelruimte: 134 liter
- superKoelen
- 1 veiligheidsglas plateau
- 3 Deurvakken
- Bodemcompartiment: ruimte voor bijv. flessen
- Ledverlichting met SoftStart
- Flessenhouder

**Vershoudsysteem:**
- **1 hyperFresh 0°C-lade**: extra koele lade voor vlees en vis

**Technische specificaties:**
- Inbouwmaten (hxbxd): 82 x 60 x 55 cm
- Klimaatklasse: SN-T
- Draairichting deur rechts, wisselbaar

**EAN** 4242003934036

## Inbouwvriezers 177,5 cm

### iQ700, vriezer, Home Connect, openAssist, nishoogte 177,5 cm

studioLine

**GI81NHNE0**

**Prestaties en verbruik:**
- Energie efficiëntieklasse[1]: E
- Energie[2] [3]: 235 kWh
- Totale inhoud: 212 liter
- Geluidsniveau: 35 dB(A) re 1 pW

**Algemene informatie:**
- **Home Connect:** op afstand instellen en bedienen met de Home Connect App
- Elektronische temperatuurregeling, exact afleesbaar
- freshSense: constante temperatuur door intelligente sensor technologie
- Optisch en akoestisch alarmsignaal bij open deur
- **Vlakscharnier, softClose deursluiting**
- **openAssist** - ideaal voor greeploze keukens

**4-Sterren vriesruimte:**
- Netto inhoud vriesruimte: 212 liter
- **noFrost: nooit meer ontdooien**
- superVriezen
- 5 Transparante vriesladen, waarvan 2 bigBox
- 2 Intensief-vriesvakken met transparante klep
- varioZone: flexibele vriesruimte dankzij uitneembare glasplateaus
- Invriescapaciteit: 14 kg per 24 uur
- Bewaartijd bij storing: 9 uur

**Technische specificaties:**
- Inbouwmaten (hxbxd): 177,5 x 56 x 55 cm
- Klimaatklasse: SN-T
- Draairichting deur links, verwisselbaar

**studioLine extra's:**
- **openAssist**
- blackSteel randen

**EAN** 4242003911396

### iQ500 vriezer vlakscharnier softClose, nishoogte 177,5 cm

studioLine

**GI81NSCE0**

**Prestaties en verbruik:**
- Energie efficiëntieklasse[1]: E
- Energie[2] [3]: 235 kWh
- Totale inhoud: 212 liter
- Geluidsniveau: 35 dB(A) re 1 pW

**Algemene informatie:**
- Elektronische temperatuurregeling, exact afleesbaar
- freshSense: constante temperatuur door intelligente sensor technologie
- Optisch en akoestisch alarmsignaal bij open deur
- **Vlakscharnier, softClose deursluiting**

**4-Sterren vriesruimte:**
- Netto inhoud vriesruimte: 212 liter
- **noFrost: nooit meer ontdooien**
- superVriezen
- 5 Transparante vriesladen, waarvan 2 bigBox
- 2 Intensief-vriesvakken met glazen legplateau en transparante klep
- varioZone: flexibele vriesruimte dankzij uitneembare glasplateaus
- Invriescapaciteit: 14 kg per 24 uur
- Bewaartijd bij storing: 9 uur

**Technische specificaties:**
- Inbouwmaten (hxbxd): 177,5 x 56 x 55 cm
- Klimaatklasse: SN-T
- Draairichting deur links, verwisselbaar

**studioLine extra's:**
- blackSteel randen

**EAN** 4242003868775



[1] Schaal van Energie efficiëntieklassen van A tot G / [2] Jaarlijks energieverbruik in kWh / [3] Voor het aangegeven energieverbruik dienen de bijgevoegde afstandhouders gebruikt te worden. Deze vergroten de apparaatdiepte met ± 3,5 cm. Zonder afstandhouders is het apparaat volledig functioneel maar verbruikt het iets meer energie.

## Inbouwvriezer 122,5 cm

**iQ500 vriezer**
**vlakscharnier softClose, nishoogte 122,5 cm**

**GI41NACE0**

**Prestaties en verbruik:**
- Energie efficiëntieklasse[1]: E
- Energie[2 3]: 206 kWh
- Totale inhoud: 130 liter
- Geluidsniveau: 36 dB(A) re 1 pW

**Algemene informatie:**
- Elektronische temperatuurregeling, exact afleesbaar
- freshSense: constante temperatuur door intelligente sensor technologie
- Optisch en akoestisch alarmsignaal bij open deur
- **Vlakscharnier, softClose deursluiting**

**4-Sterren vriesruimte:**
- Netto inhoud vriesruimte: 130 liter
- **noFrost: nooit meer ontdooien**
- superVriezen
- 4 Transparante vriesladen, waarvan 1 bigBox
- 1 Intensief-vriesvak met glazen legplateau en transparante klep
- varioZone: flexibele vriesruimte dankzij uitneembare glasplateaus
- Invriescapaciteit: 10 kg per 24 uur
- Bewaartijd bij storing: 9 uur

**Technische specificaties:**
- Inbouwmaten (hxbxd): 122,5 x 56 x 55 cm
- Klimaatklasse: SN-T
- Draairichting deur links, verwisselbaar

**EAN** 4242003851678

## Inbouwvriezer 102,5 cm

**iQ500 vriezer**
**vlakscharnier softClose, nishoogte 102,5 cm**

**GI31NACE0**

**Prestaties en verbruik:**
- Energie efficiëntieklasse[1]: E
- Energie[2 3]: 187 kWh
- Totale inhoud: 100 liter
- Geluidsniveau: 37 dB(A) re 1 pW

**Algemene informatie:**
- Elektronische temperatuurregeling, exact afleesbaar
- freshSense: constante temperatuur door intelligente sensor technologie
- Optisch en akoestisch alarmsignaal bij open deur
- **Vlakscharnier, softClose deursluiting**

**4-Sterren vriesruimte:**
- Netto inhoud vriesruimte: 97 liter
- **noFrost: nooit meer ontdooien**
- superVriezen
- 3 Transparante vriesladen
- 1 Intensief-vriesvak met transparante klep
- varioZone: flexibele vriesruimte dankzij uitneembare glasplateaus
- Invriescapaciteit: 10,6 kg per 24 uur
- Bewaartijd bij storing: 9 uur

**Technische specificaties:**
- Inbouwmaten (hxbxd): 102,5 x 56 x 55 cm
- Klimaatklasse: SN-T
- Draairichting deur links, verwisselbaar

**EAN** 4242003851661

## Inbouwvriezer 88 cm

**iQ500 vriezer**
**vlakscharnier softClose, nishoogte 88 cm**

**GI21VADE0**

**Prestaties en verbruik:**
- Energie efficiëntieklasse[1]: E
- Energie[2 3]: 176 kWh
- Totale inhoud: 96 liter
- Geluidsniveau: 36 dB(A) re 1 pW

**Algemene informatie:**
- Elektronische temperatuurregeling met led-indicatie
- freshSense: constante temperatuur door intelligente sensor technologie
- Optisch en akoestisch alarmsignaal bij open deur
- **Vlakscharnier, softClose deursluiting**

**4-Sterren vriesruimte:**
- Netto inhoud vriesruimte: 96 liter
- lowFrost: minder en sneller ontdooien
- superVriezen
- 3 Transparante vriesladen, waarvan 1 bigBox
- Invriescapaciteit: 5 kg per 24 uur
- Bewaartijd bij storing: 13 uur

**Technische specificaties:**
- Inbouwmaten (hxbxd): 88 x 56 x 55 cm
- Klimaatklasse: SN-T
- Draairichting deur rechts, verwisselbaar

**EAN** 4242003840351

## Inbouwvriezer 88 cm

**iQ300 vriezer**
**sleepdeursysteem, nishoogte 88 cm**

**GI21VVSE0**

**Prestaties en verbruik:**
- Energie efficiëntieklasse[1]: E
- Energie[2 3]: 176 kWh
- Totale inhoud: 96 liter
- Geluidsniveau: 36 dB(A) re 1 pW

**Algemene informatie:**
- Elektronische temperatuurregeling met led-indicatie
- freshSense: constante temperatuur door intelligente sensor technologie
- Optisch en akoestisch alarmsignaal bij open deur
- Sleepdeursysteem

**4-Sterren vriesruimte:**
- Netto inhoud vriesruimte: 96 liter
- lowFrost: minder en sneller ontdooien
- superVriezen
- 3 Transparante vriesladen, waarvan 1 bigBox
- Invriescapaciteit: 4,3 kg per 24 uur
- Bewaartijd bij storing: 11 uur

**Technische specificaties:**
- Inbouwmaten (hxbxd): 88 x 56 x 55 cm
- Klimaatklasse: SN-ST
- Draairichting deur rechts, wisselbaar

**EAN** 4242003909683

## Inbouwvriezer 72 cm

**iQ500 vriezer**
**vlakscharnier softClose, nishoogte 72 cm**

**GI11VADE0**

**Prestaties en verbruik:**
- Energie efficiëntieklasse[1]: E
- Energie[2 3]: 167 kWh
- Totale inhoud: 72 liter
- Geluidsniveau: 36 dB(A) re 1 pW

**Algemene informatie:**
- Elektronische temperatuurregeling met led-indicatie
- freshSense: constante temperatuur door intelligente sensor technologie
- Optisch en akoestisch alarmsignaal bij open deur
- **Vlakscharnier, softClose deursluiting**

**4-Sterren vriesruimte:**
- Netto inhoud vriesruimte: 72 liter
- lowFrost: minder en sneller ontdooien
- superVriezen
- 3 Transparante vriesladen
- Invriescapaciteit: 4,4 kg per 24 uur
- Bewaartijd bij storing: 13 uur

**Technische specificaties:**
- Inbouwmaten (hxbxd): 72 x 56 x 55 cm
- Klimaatklasse: SN-T
- Draairichting deur rechts, verwisselbaar

**EAN** 4242003840108

## Onderbouwvriezer 82 cm

**iQ500 onderbouwvriezer, Home Connect,**
**vlakscharnier softClose, nishoogte 82 cm**

**GU21NADE0**

**Prestaties en verbruik:**
- Energie efficiëntieklasse[1]: E
- Energie[2 3]: 189 kWh
- Totale inhoud: 85 liter
- Geluidsniveau: 35 dB(A) re 1 pW

**Algemene informatie:**
- **Home Connect**: op afstand monitoren en aanpassen van de instellingen met de Home Connect App
- Elektronische temperatuurregeling met led-indicatie
- freshSense: constante temperatuur door intelligente sensor technologie
- Optisch en akoestisch alarmsignaal bij open deur
- **Vlakscharnier, softClose deursluiting**

**4-Sterren vriesruimte:**
- Netto inhoud vriesruimte: 85 liter
- **noFrost: nooit meer ontdooien**
- superVriezen
- 3 Transparante vriesladen
- Invriescapaciteit: 8 kg per 24 uur
- Bewaartijd bij storing: 9 uur

**Technische specificaties:**
- Inbouwmaten (hxbxd): 82 x 60 x 55 cm
- Klimaatklasse: SN-T
- Draairichting deur rechts, wisselbaar

**EAN** 4242003933749



[1] Schaal van Energie efficiëntieklassen van A tot G / [2] Jaarlijks energieverbruik in kWh / [3] Voor het aangegeven energieverbruik dienen de bijgevoegde afstandhouders gebruikt te worden. Deze vergroten de apparaatdiepte met ± 3,5 cm. Zonder afstandhouders is het apparaat volledig functioneel maar verbruikt het iets meer energie.

SIEMENS

# Amerikaanse koelkast

## iQ500 koel-vriescombinatie side-by-side geborsteld staal AFP

**Opvolger van KA93GAIEP**

Nieuw

A↑G D

**KA93GAIDP**

**Prestaties en verbruik:**
- Energie efficiëntieklasse: D
- Energie: 258 kWh
- Totale inhoud: 560 liter
- Geluidsniveau: 41 dB(A) re 1 pW

**Algemene informatie:**
- Met één druk op de knop ijsblokjes, crushed ice of gekoeld drinkwater
- Geïntegreerde ijs/waterdispenser
- Nauwkeurige elektronische, gescheiden temperatuurregeling
- Optisch en akoestisch alarm bij open deur
- Verticale handgreep, aluminium
- Deuren geborsteld staal met anti-fingerprint, zijkanten grijs

**Koelruimte:**
- Netto inhoud koelruimte: 369 liter
- superKoelen
- multiAirflow-systeem: optimale luchtcirculatie voor perfecte temperatuur in de hele koelkast
- 5 Veiligheidsglas plateaus
- 3 hoge deurvakken
- Ledverlichting
- Verchroomd flessenrooster

**Vershoudsysteem:**
- 2 freshBox-lades op rails: transparante lades met gegolfde bodem, ideaal voor het bewaren van groente en fruit.

**4-Sterren vriesruimte:**
- Netto inhoud vriesruimte: 191 liter
- **noFrost: nooit meer ontdooien**
- superVriezen
- 2 Transparante vriesladen
- 3 deurvakken in het vriesgedeelte
- Invriescapaciteit: 12 kg per 24 uur

**Technische specificaties:**
- Afmetingen (hxbxd): 179 x 91 x 71 cm
- Klimaatklasse: SN-T

| | |
|---|---|
| **EAN** | 4242003952214 |

[1] Schaal van Energie efficiëntieklassen van A tot G / [2] Jaarlijks energieverbruik in kWh / [3] Voor het aangegeven energieverbruik dienen de bijgevoegde afstandhouders gebruikt te worden. Deze vergroten de apparaatdiepte met ± 3,5 cm. Zonder afstandhouders is het apparaat volledig functioneel maar verbruikt het iets meer energie.

# French Door koel-vriescombinaties 91 cm breed | 183 cm hoog

## iQ700 French Door koel-vriescombinatie HC, 4 deuren, 183 x 91 cm, zwart

A↑G E

Home Connect

### KF96RSBEA

**Prestaties en verbruik:**
- Energie efficiëntieklasse[1]: E
- Energie[2 3]: 320 kWh
- Totale inhoud: 572 liter
- Geluidsniveau: 39 dB(A) re 1 pW

**Algemene informatie:**
- **Home Connect:** op afstand monitoren en aanpassen van de instellingen met de Home Connect-app
- Elektronisch, gescheiden temperatuurregeling met led-indicatie
- Optisch en akoestisch alarmsignaal bij open deur
- Greeploos
- Kleur: deuren zwart, zijkanten cast iron look

**Koelruimte:**
- Netto inhoud koelruimte: 401 liter
- superKoelen met autom. uitschakeling
- multiAirflow-systeem: optimale luchtcirculatie voor perfecte temperatuur in de hele koelkast
- 5 Veiligheidsglas plateaus (4 in hoogte verstelbaar)
- 6 Deurvakken
- Ledverlichting
- Verchroomd flessenrooster

**Vershoudsysteem:**
- 1 Fresh-lade op wieltjes

**Wijnbewaarruimte:**
- Ruimte voor max 17 flessen (gebaseerd op 0,75l standaard fles)
- Aparte temperatuurregeling

**4-Sterren vriesruimte:**
- **noFrost: nooit meer ontdooien**
- Netto inhoud vriesruimte: 171 liter
- iceTwister ijsblokjesbereider
- superVriezen
- 3 Transparante vriesladen
- Invriescapaciteit: 14 kg per 24 uur
- Bewaartijd bij storing: 17,5 uur

**Technische specificaties:**
- Afmetingen (hxbxd): 183 x 91 x 74 cm
- Klimaatklasse: SN-T

**EAN** 4242003915349

## iQ500 French Door koel-vriescombinatie HC, 4 deuren, 183 x 91 cm, blackSteel

Nieuw

A↑G E

Home Connect

### KF96DAXEA

**Prestaties en verbruik:**
- Energie efficiëntieklasse[1]: E
- Energie[2 3]: 327 kWh
- Totale inhoud: 574 liter
- Geluidsniveau: 39 dB(A) re 1 pW

**Algemene informatie:**
- Met één druk op de knop ijsblokjes, crushed ice of gekoeld drinkwater
- Geïntegreerde ijs/waterdispenser
- **Home Connect:** op afstand monitoren en aanpassen van de instellingen met de Home Connect App
- Nauwkeurige elektronische, gescheiden temperatuurregeling
- Optisch en akoestisch alarmsignaal bij open deur
- Kleur: deuren blackSteel anti-fingerprint, zijkanten cast iron look

**Koelruimte:**
- Netto inhoud koelruimte: 375 liter
- superKoelen met autom. uitschakeling
- multiAirflow-systeem: ideale, gelijkmatige bewaartemperatuur in hele ruimte
- 6 Veiligheidsglasplateaus (5 in hoogte verstelbaar)
- 5 Deurvakken
- Ledverlichting

**Vershoudsysteem:**
- **1 hyperFresh 0 °C-lade:** vis en vlees blijven langer vers
- **1 hyperFresh-lade** met luchtvochtigheidsregeling: groente en fruit blijven tot wel 2 keer langer vers en vitaminerijk

**4-Sterren vriesruimte:**
- **noFrost: nooit meer ontdooien**
- Netto inhoud vriesruimte: 199 liter
- superVriezen
- Vriezerverlichting
- 6 Transparante vriesladen
- Invriescapaciteit: 16 kg per 24 uur

**Technische specificaties:**
- Afmetingen (hxbxd): 183 x 91 x 73 cm
- Klimaatklasse: SN-T

**EAN** 4242003931189

## iQ500 French Door koel-vriescombinatie HC, 4 deuren, 183 x 91 cm, blackSteel

A↑G E

Home Connect

### KF96NAXEA

**Prestaties en verbruik:**
- Energie efficiëntieklasse[1]: E
- Energie[2 3]: 333 kWh
- Totale inhoud: 605 liter
- Geluidsniveau: 38 dB(A) re 1 pW

**Algemene informatie:**
- **Home Connect:** op afstand monitoren en aanpassen van de instellingen met de Home Connect-app
- Elektronisch, gescheiden temperatuurregeling met led-indicatie
- Optisch en akoestisch alarmsignaal bij open deur
- Greeploos
- Kleur: deuren blackSteel anti-fingerprint, zijkanten cast iron look

**Koelruimte:**
- Netto inhoud koelruimte: 405 liter
- superKoelen met autom. uitschakeling
- multiAirflow-systeem: optimale luchtcirculatie voor perfecte temperatuur in de hele koelkast
- 4 Veiligheidsglas plateaus (3 in hoogte verstelbaar)
- 5 Deurvakken
- Ledverlichting
- Verchroomd flessenrooster

**Vershoudsysteem:**
- **1 hyperFresh 0 °C-lade:** vis en vlees blijven langer vers
- **1 hyperFresh-lade** met luchtvochtigheidsregeling: groente en fruit blijven tot wel 2 keer langer vers en vitaminerijk

**4-Sterren vriesruimte:**
- **noFrost: nooit meer ontdooien**
- Netto inhoud vriesruimte: 200 liter
- superVriezen
- 6 Transparante vriesladen
- Invriescapaciteit: 13 kg per 24 uur
- Bewaartijd bij storing: 15 uur

**Technische specificaties:**
- Afmetingen (hxbxd): 183 x 91 x 73 cm
- Klimaatklasse: SN-T

**EAN** 4242003895979

SIEMENS
FreeserZone

# De beste omstandigheden voor jouw wijn

Thuis bewaar je jouw wijn onder de beste condities én op een hele stijlvolle manier met de wijnklimaatkasten van Siemens. Meerdere temperatuurzones houden verschillende soorten perfect op dronk. De eikenhouten planken en de sfeervolle ledverlichting maken de kasten bovendien een lust voor het oog.

**Twee temperatuurzones*: individueel in te stellen**
Met twee zones houd je jouw favoriete wijnen op de juiste bewaartemperatuur. Iedere zone kun je individueel tussen de 5 °C en 20 °C instellen. Een glas wijn direct op de perfecte serveertemperatuur inschenken, dat is genieten voor een wijnliefhebber.

**Ledverlichting met presentatiemodus: een lust voor het oog**
De energiezuinige ledlampen verlichten de inhoud van de wijnklimaatkast perfect zonder de temperatuur te beïnvloeden. Gebruik de presentatiemodus om jouw wijncollectie op een stijlvolle manier te verlichten.

**Maximale opslag: 44 flessen**
In de onderbouw-wijnklimaatkast van 60 centimeter breed kun je een flinke voorraad kwijt: de perfecte oplossing voor wijnliefhebbers. In de onderste zone zijn er twee planken en een bodem om wijnflessen neer te leggen. In de bovenste zone heb je twee planken tot je beschikking met voor elke fles een perfect plekje.

*Alleen beschikbaar op de KU21WAHG0.

**Glazen deur met uv-bescherming: optimale conservering**
Direct zonlicht kan de smaak, kleur en structuur van wijn beïnvloeden. Door de uv-bescherming in het glas van de deur komt schadelijk licht er niet doorheen en behouden de wijnen hun kwaliteit. Het strakke ontwerp van de deur past perfect in iedere keuken en bij andere keukenapparatuur van Siemens.

**Eikenhouten planken en telescooprails: voor de ultieme presentatie**
Planken gemaakt van hoogwaardig eikenhout zijn de ideale plek voor jouw waardevolle wijnen. Bewaar je meest kostbare flessen op de plank met telescooprails*, voor een stijlvolle en veilige manier om ze te bereiken. Trek de plank volledig uit om ze rustig te bekijken, te tonen aan je gasten en gemakkelijk te pakken en aan te vullen.

# Onderbouw wijnklimaatkasten

## iQ500 Onderbouw wijnklimaatkast nishoogte 82 cm

**KU21WAHG0**

**Prestaties en verbruik:**
- Energie efficiëntieklasse[1]: G
- Energie[2] [3]: 130 kWh
- Totale inhoud: 120 liter
- Geluidsniveau: 38 dB(A) re 1 pW

**Uitrusting:**
- Touch display met led-indicatie
- Twee gescheiden temperatuurzones instelbaar van 5 °C tot 20 °C
- Akoestisch alarmsignaal bij open deur

**Wijnbewaarruimte**
- Netto inhoud wijnbewaarruimte: 120 liter
- Ruimte voor 44 flessen
- 4 Plateaus, waarvan 3 houten legplateaus en 1 uittrekbaar plateau op rails
- Ledverlichting met presentatiemodus

**Technische specificaties:**
- Inbouwmaten (hxbxd): 82 x 60 x 56 cm
- Klimaatklasse: SN-ST

**EAN** 4242003869741

## iQ500 Onderbouw wijnklimaatkast nishoogte 82 cm

**KU20WVHF0**

**Prestaties en verbruik:**
- Energie efficiëntieklasse[1]: F
- Energie[2] [3]: 100 kWh
- Totale inhoud: 58 liter
- Geluidsniveau: 38 dB(A) re 1 pW

**Uitrusting:**
- Touch display met led-indicatie
- Eén temperatuurzone instelbaar van 5 °C tot 20 °C
- Akoestisch alarmsignaal bij open deur

**Wijnbewaarruimte**
- Netto inhoud wijnbewaarruimte: 58 liter
- Ruimte voor 21 flessen
- 3 plateaus
- Ledverlichting met presentatiemodus

**Technische specificaties:**
- Inbouwmaten (hxbxd): 82 x 30 x 55 cm
- Klimaatklasse: SN-ST

**EAN** 4242003893623



[1] Schaal van Energie efficiëntieklassen van A tot G / [2] Jaarlijks energieverbruik in kWh / [3] Voor het aangegeven energieverbruik dienen de bijgevoegde afstandhouders gebruikt te worden. Deze vergroten de apparaatdiepte met + 3,5 cm. Zonder afstandhouders is het apparaat volledig functioneel maar verbruikt het iets meer energie.

# Reinigings- en onderhoudsmiddelen

| **Microvezel reinigingsdoeken**<br><br>00312327 | **Onderhoudsset voor rvs oppervlakken**<br>00311964 | **Onderhoudsolie voor rvs oppervlakken**<br>00311945 | **Geur Neutralisator voor koelkasten**<br>00578734 |
|---|---|---|---|
| Krachtige reiniging voor kunststof oppervlakken.<br>Reinigt, beschermt en geeft glans.<br>Biologisch afbreekbaar. | Reinigingsdoekjes voor roestvrijstalen oppervlakken (los te bestellen 00312007). | Speciale onderhoudsolie voor rvs oppervlakken. Beschermt de apparaten tegen vlekken en vingerafdrukken. Eenvoudig in gebruik: veeg eenvoudig over het oppervlak met een doek gedrenkt in de olie. **Niet gebruiken op apparaten met anti-fingerprint (AFP) en folielaag**. | Zilofresh neutraliseert geuren in de koelkast en voorkomt ze worden overgebracht naar andere voedingsmiddelen. |
| | Reinigingspoeder "Weense Kalk" voor roestvrijstalen oppervlakken (los te bestellen 00311946). | | |
| Inhoud: 2 doeken | Inhoud reinigingsdoekjes: 5 stuks | Inhoud: 100 ml | Inhoud: 1 stuk |
| | Inhoud reinigingspoeder: 100 gram | | |
| | | | |

| **Reiniger voor koelkasten**<br><br>00312137 | **Ontvetter voor huishoudelijke apparatuur**<br>00312207 | **RVS onderhoudsdoeken- 5 stuks**<br><br>00312007 |
|---|---|---|
| Reiniger speciaal voor koelkasten. Geschikt voor het intensief reinigen van koelkasten en diepvriezers. Geschikt voor het reinigen van de buiten- en binnenkant. Inclusief schuimfunctie. Verwijdert resten krachtig en gemakkelijk. Vermindert onaangename geurtjes en laat een frisse geur achter. Voedselveilig. | Ontvetter voor intensieve reiniging van hardnekkig vet en vuil. Duurzaamheid: formule zonder micro-plastics. Milieuvriendelijk recept. Gemakkelijk biologisch afbreekbaar. Geen gevaarlijk goed. Bijzonder effectief op keukenkasten, tegels, afzuigkappen, magnetrons, kookplaten en roestvrijstalen oppervlakken. Ook geschikt voor de voorbehandeling van metalen filters voor afzuigkappen. Maximale inwerktijd voor aluminium oppervlakken is 15-20 minuten. | Roestvrij staal onderhoudsdoeken. Voor een glanzende afwerking op roestvrijstalen oppervlakken. Doeken zijn geïmpregneerd met speciale olie. De speciale olie beschermt het oppervlak tegen vingerafdrukken en vlekken. Geschikt voor koude en warme oppervlakken (geen controlemarkeringen).<br>**Niet gebruiken op apparaten met anti-fingerprint (AFP) of folielaag.** |
| Inhoud: 500 ml | Inhoud: 500 ml | Inhoud: 5 stuks |
| | | |

De optionele accessoires, reinigings- en onderhoudsmiddelen zijn verkrijgbaar op **www.siemens-home.bsh-group.com/nl/shop**

# De Siemens vaatwasser is klaar voor de toekomst

Maak je klaar voor de nieuwste generatie vaatwassers. Met indrukwekkende, toonaangevende technologie, eersteklas functies en een uitstekend design zijn onze nieuwste vaatwassers klaar voor de toekomst.

Onze nieuwste generatie vaatwassers is het perfecte voorbeeld van onderscheidend design gecombineerd met innovatieve technologie – wat nu voor het eerst kan worden ervaren in alle types. Door nieuwe technologieën en functies krijg je de meest comfortabele gebruikerservaring tot dusver. Het nieuwe bedieningspaneel brengt functionaliteit en controle naar een nieuw tijdperk. Je bedient de vaatwassers intuïtief door de duidelijke en begrijpelijke symbolen van de verschillende programma's. Innovaties voor een mooie toekomst.

# Jouw tijd welbesteed

Er zijn heel veel dingen die leuker zijn dan de vaat doen. Vaatwassers van Siemens zorgen niet alleen voor perfect schoon en glanzend vaatwerk dat je direct kunt opbergen: ze zijn ook uiterst gebruiksvriendelijk, waardoor jij je tijd kunt besteden aan wat jij belangrijk vindt.

Je bent altijd op de hoogte van de status van het programma: in één oogopslag door een elegante statusindicatie, of wanneer je niet thuis bent via de Home Connect-app. Hiermee bedien je ook je vaatwasser op afstand of ontvang je een bericht wanneer de vaat klaar is. En heb je haast? Met varioSpeed versnel je het programma tot een derde van de tijd. Het unieke Zeolith®-droogsysteem laat jouw vaat altijd schoon en droog glanzen wanneer je de vaatwasser opent, voor een stralend hoogtepunt.

**emotionLight: zie je vaat in een ander licht**
Ledlampen boven aan het deurframe verlichten het interieur van de vaatwasser met sfeervol blauw licht. Het licht schakelt automatisch in wanneer je de deur opent en weer uit wanneer je de deur sluit. Met emotionLight Pro kies je via de Home Connect-app jouw persoonlijke kleur en helderheidsniveau. Breng je vaatwasser in dezelfde stemming als jij.

**varioSpeed Plus: sneller een schone vaat**
Heb je de schone vaat eerder nodig? Met varioSpeed Plus verkort je het programma aanzienlijk, tot maar liefst 66% van de originele tijd. Je kunt varioSpeed Plus vooraf instellen met de knop op je vaatwasser, maar ook wanneer het programma al is gestart via de Home Connect-app. Een extra handige optie wanneer je onverwacht bezoek krijgt.

**XXL vaatwassers: meer ruimte, meer schone vaat**
De extra grote inbouwvaatwassers van Siemens passen in een standaard nis, maar zijn 5 centimeter hoger dan een gewone vaatwasser en bieden 10% meer ruimte. Hierdoor ontstaat er ook meer ruimte in de onderkorf voor grote borden en schalen. Kies je voor een retroFit-model? Dan kun je de besteklade bovenin vervangen door een derde korf met ruimte voor klein serviesgoed.

# Klaar voor de toekomst: 100% connectiviteit

Het maakt niet uit welke vaatwasser je kiest, alle Siemens vaatwassers hebben Home Connect. Je bedient ze eenvoudig en snel via de Home Connect-app, voice control of direct via het bedieningspaneel. En dankzij de beschikbaarheid van automatische softwareupdates zijn onze vaatwassers altijd up-to-date.

Start het vaatwasprogramma op afstand als je niet thuis bent of check de stand van het programma op je smartphone of smartwatch, dit alles is mogelijk met Home Connect. Ontvang een pushbericht als de vaat schoon en droog is, of wanneer machineonderhoud nodig is. Ook kun je via je smartphone altijd en overal bekijken hoeveel vaatwastabletten je nog hebt. Handig wanneer je al in de supermarkt staat. Het is zelfs mogelijk om via de Home Connect-app automatisch vaatwastabletten te bestellen wanneer de voorraad bijna op is. Het installeren en bedienen van de app is heel simpel: het bedieningspaneel van de vaatwasser heeft een QR-code die naar de Home Connect-app leidt. Bovendien beschik je met Home Connect over extra opties voor een nog zorgelozere reiniging van je vaat.

**Download en installeer de Home Connect-app**

Home Connect

**Voice assistant**

JUST ASK alexa

Bedien je vaatwasser met je stem:
- ' Start de Home Connect-vaatwasserassistent.'
- ' Laat me de basisinstellingen zien.'
- ' Wanneer is het vaatwasprogramma afgelopen?'
- ' Schakel de vaatwasser uit.'

**varioSpeed Plus on demand: supersnel een schone vaat**
Heb je de schone vaat eerder nodig? Met varioSpeed Plus verkort je het programma aanzienlijk, tot maar liefst 66% van de originele tijd. Je kunt varioSpeed Plus voorafgaand aan het programma instellen met de knop op je vaatwasser, maar ook wanneer het programma al is gestart via de Home Connect-app.

**intelligentProgram: steeds betere resultaten**
Beoordeel de reinigings- en droog-resultaten van je vaatwasser via de Home Connect-app. Was het onvoldoende? Dan past de vaatwasser zijn instellingen aan, voor een programma dat voldoet aan al je wensen. intelligentProgram biedt je bovendien volledige transparantie over het water- en energieverbruik.

**Favorieten-knop: sla jouw voorkeuren op**
Iedereen heeft een voorkeur voor een bepaald programma, al dan niet gecombineerd met een extra functie zoals hygienePlus of autoOpen Dry. Voortaan activeer je alles tegelijk met één druk op de Favorieten-knop, wanneer je deze opslaat als favoriet via het bedieningspaneel of de Home Connect-app. Bij gebruik van de app kun je zelfs meerdere favorieten bewaren.

Lees meer over Home Connect op de Siemens **website**.

# Laat mooie momenten samengaan met stralend glaswerk

Stel jezelf een feestelijk moment voor waarop je wil proosten met een perfect schoon en stralend glas in je hand. Daar ontwikkelden we het brilliantShine-systeem met Zeolith®-droogsysteem voor: ervaar vier perfect gesynchroniseerde, innovatieve functies in slechts één wascyclus – voor een stralende glans én jouw gemak.

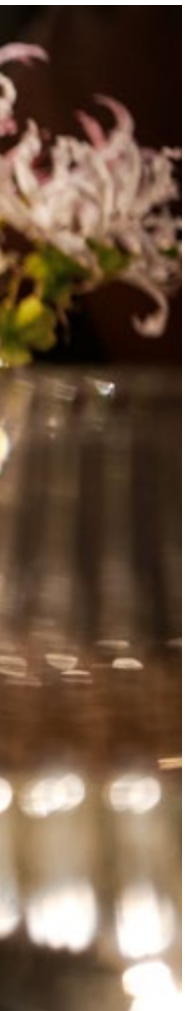

**Alles veilig op zijn plek**
De houders in de bovenkorf met speciale siliconen beschermingslaag en geïntegreerde antislip-elementen zorgen voor een goede grip, beschermen tegen hoge druk en voorkomen schade aan het glaswerk. De optionele wijnglazenhouder heeft een speciale beugel waarin je tot vier wijn- en champagneglazen veilig en praktisch plaatst. De Siemens wijnglazenhouder wordt aanbevolen door eersteklas glazenfabrikant Zwiesel 1872.

**Zeolith® -droogsysteem: nooit meer nadrogen**
Het unieke, gepatenteerde Zeolith®-droogsysteem maakt gebruik van het natuurlijke mineraal zeoliet dat vochtige lucht omzet in warme, droge lucht. Hierdoor droogt de vaatwasser de vaat uiterst efficiënt. Zelfs je plastic kommen, schalen en bakjes kunnen meteen de kast in, zonder nadrogen. Vaatwassers met zeoliet blinken niet alleen uit in het droogresultaat bij glaswerk en plastic, maar zijn ook nog eens heel energiezuinig.

**Glas 40°: speciale behandeling voor extra glans**
Het Glas 40°-programma is er speciaal om delicaat glaswerk voorzichtig te behandelen. Het beperkt de tijd en temperatuur van de reinigingscyclus. De Shine&Dry-optie gebruikt extra spoelwater om alle wasmiddelresten weg te spoelen en verlengt ook de fase van het programma voor voorzichtig drogen. Zo kun je vertrouwen op een prachtige glans, elke keer dat je de vaatwasser opent.

**glassZone: perfect schone glazen**
In het glassZone-gedeelte kun je allerlei soorten glaswerk reinigen. Wanneer je de glassZone handmatig aanzet, creëren zes extra sproeiers in de bovenkorf een speciale fonteinvormige waterstroom voor een zachte en grondige reiniging van jouw glaswerk van onderaf. Zelfs je hoogste glazen worden tot op de bodem glanzend schoon. De glassZone-functie zit op alle vaatwassers met Zeolith®.

# Meer comfort dan het oog kan zien

Besteklade SZ36DB04

Lade voor klein serviesgoed SZ36RB04

Je hebt nóg meer plek voor schaaltjes, espressokopjes en pollepels met de flexibel te plaatsen lades voor de vaatwasser. Hiermee voeg je naar eigen wens een lade toe: of het nu de klassieke besteklade betreft of de, optionele lade voor klein serviesgoed.

De nieuwste vaatwassers van Siemens maken je leven nog comfortabeler met energiezuinige opties en innovaties die jouw vaat optimaal beschermen. En dankzij de nieuwe, hoogwaardige flexComfort- en flexComfort Pro-korven is gemakkelijk en efficiënt in- en uitruimen van je vaat gegarandeerd, op ieder niveau. Elk afzonderlijk stuk servies krijgt een perfecte behandeling.

**easyGlide-wieltjes: voor soepel rollende korven**
In- en uitruimen wordt nu nóg makkelijker. De onder- en bovenkorf hebben telescooprails waardoor ze soepel uit de vaatwasser schuiven en automatisch stoppen op de verste stand. Zelfs als ze volgeladen zijn. Hierdoor rijdt de zware onderkorf nooit meer uit de rails.

**autoOpen Dry: het meest energiezuinige droogsysteem**
Wanneer je autoOpen Dry activeert via de Home Connect-app, opent de deur van je vaatwasser zich automatisch een stukje vlak voordat de droogcyclus begint. De schone vaat droogt hierdoor op een natuurlijke manier aan de lucht zonder verdere verspilling van energie. Door de combinatie van autoOpen Dry en Zeolith® krijg je een zeer energiezuinige vaatwasser, exclusief voor Siemens studioLine.

**Korfstopper: alles blijft in het gareel**
Een klein hoogteverschil in de vaatwasserdeur en de speciaal ontwikkelde korfroller met stopfunctie laten de onderste bestekkorf veilig in en uit je vaatwasser glijden, waardoor je verzekerd bent van een optimale bescherming van je waardevolle serviesgoed. Je hoeft je geen zorgen meer te maken dat je de korf te ver naar buiten trekt.

# Perfect voor iedere inbouwsituatie

Modern design en innovatieve ideeën die het leven makkelijker maken. Raak gefascineerd door maximale flexibiliteit.

varioScharnier

**varioScharnier: voor een ander soort installatie**
De vaatwassers met varioScharnier zijn de beste oplossing voor keukens met een lage plint of voor installatie op hoogte. Bij het openen van de vaatwasser schuift het volledige frontpaneel licht omhoog dankzij het varioScharnier. Hierdoor raakt het frontpaneel de plint of, bij een hoge installatie, het keukenkastje eronder niet.

# De status in één oogopslag

Met een statusindicatie aan de buitenzijde van de vaatwasser zie je de programmastatus in één oogopslag. Welke inbouwvariant je ook kiest, Siemens biedt altijd een elegante oplossing.

**infoLight: projectie op de vloer**
Siemens vaatwassers zijn zo stil dat je nauwelijks hoort of de vaat klaar is. Met een blauw lichtpunt op de keukenvloer laat infoLight heel eenvoudig zien of het gekozen programma nog loopt of klaar is.

**sideLight: wanneer projectie niet mogelijk is**
Met de blauwe sideLight-lichtindicatie aan de zijkant van de vaatwasserdeur zie je meteen of het programma nog loopt. Hiermee is een status-indicatieverlichting ook mogelijk voor speciale inbouw-varianten, zoals een hoge inbouw of lage plint.

**timeLight: alle info in één oogopslag**
De innovatieve functie timeLight gaat nog een stapje verder en projecteert met licht op de vloer de resterende programmaduur, en zelfs een eventuele foutmelding. Zo ben je meteen van alles op de hoogte.

# Siemens vaatwassers blinken uit in gebruiksvriendelijkheid en efficiëntie

Naast functies zoals timeLight, emotionLight, brilliantShine en varioSpeed Plus hebben we nog meer functies en opties die een optimaal gebruikscomfort en een hygiënisch schone vaat garanderen.

**intensiveZone: krachtig en voorzichtig tegelijkertijd**
Het is geen probleem om sterk vervuilde pannen tegelijk met kwetsbaar glaswerk af te wassen. Met deze optie pakt je vaatwasser in de onderkorf het meest hardnekkige vuil aan, door de sproeidruk met 20% op te voeren en de temperatuur plaatselijk te verhogen. Het door jou geselecteerde programma reinigt het servies en glaswerk voorzichtig in de bovenkorf.

**40 dB: bijzonder stil**
Onze vaatwassers maken ondanks hun schitterende afwasresultaten opvallend weinig geluid. Door de speciale geluidsisolatie draait de machine bijzonder stil. Met een geluidsniveau van slechts 40 dB zijn de stilste vaatwassers van Siemens zelfs stiller dan vele computers. Er zijn apparaten die een nachtprogramma of Silence on Demand hebben waardoor ze nog stiller zijn: slechts 38 dB.

**Auto 45 °C - 65 °C: geen omkijken meer naar de vaat**
Wanneer je dit programma gebruikt, stuurt een intelligent systeem van sensoren automatisch zelf het vaatwasprogramma aan. Eerst meten ze de hoeveelheid vaat en de vervuilingsgraad. Vervolgens passen ze het waterverbruik, de temperatuur (45 °C - 65 °C) en de programmaduur hier automatisch op aan. Het resultaat is een perfect schone en glanzende vaat, zo energiezuinig mogelijk gereinigd.

**Ontdek de vaatwasser die bij je past**
Door het beantwoorden van een aantal vragen, vind je met de online **keuzehulp** eenvoudig en snel jouw ideale vaatwasser.

**hygienePlus: alles hygiënisch schoon**
Het is belangrijk om bacteriën en ziektekiemen te doden tijdens het reinigen van sommige vaat, bijvoorbeeld bij een babyflesje. Ook snijplanken moeten bacterievrij worden afgewassen. Deze optie verhoogt de reinigings- en droogtemperatuur zodat 99,9% van de bacteriën en ziektekiemen verdwijnen.

**doseerAssistent: optimaal doseren**
De juiste dosering van het vaatwastablet op het juiste moment. Speciaal ontworpen voor de handige 3-, 4- of 5-in-1-tabletten. Zodra het klepje zich opent, valt de tablet in een opvangbakje. Een gerichte waterstraal lost de tablet gecontroleerd en snel op zodat het wasmiddel zich gelijkmatig door de hele machine verspreidt.

**Energielabel A: zuiniger dan ooit**
Als je een vaatwasser gebruikt in plaats van met de hand af te wassen, verminder je het waterverbruik tot wel 90%, maar als je een zeer efficiënt apparaat kiest, kun je nog meer besparen. Door intelligente sensortechnologie, Zeolith®, functies als autoOpen Dry en een geoptimaliseerde waterschakelaar zijn Siemens vaatwassers zeer water- en energiezuinig. De vaatwassers met energielabel A zijn het zuinigst, met circa 0,5 kWh per vaatwascyclus bij gebruik van het eco-programma op 50 °C.

# Volledig integreerbare vaatwassers 60 cm

## iQ700, Zeolith®, autoOpen Dry, openAssist, varioScharnier, Home Connect

studioLine

A↑G A | 43 dB Geluidsniveau | Home Connect

**SX97T800CE**
**SN97T800CE**

**Prestaties en verbruik:**
- Energie efficiëntieklasse[1]: A
- Energie[2] / Water[3]: 54 kWh / 9,5 liter
- Capaciteit: 14 standaard couverts
- Programmaduur[4]: 4:55 (u:min)
- Geluidsniveau: 43 dB(A) re 1 pW
- **Geluidsniveau (extra stil programma): 41 dB(A) re 1 pW**
- Geluidsefficiëntieklasse: B

**Algemene informatie:**
- 8 Programma's: Eco 50 °C, Auto 45-65 °C, **intelligentProgram**, Intensief 70 °C, Speed 60 °C, brilliantShine 40 °C, Stil 50 °C, Favoriet
- 5 Speciale functies: Home Connect, Shine & Dry, intensiveZone, hygiënePlus, **Speed on demand - varioSpeed Plus**
- machineCare
- Voorspoelen
- doseerAssistent
- **Zeolith® droogsysteem**
- **autoOpen Dry** en warmtewisselaar
- aquaSensor
- **Home Connect** via WiFi
- **openAssist:** voor greeploze keukens
- **varioScharnier:** voor keukens met een lage plint of voor installatie op hoogte
- Silence on demand (via app)

**Bediening / Gemak:**
- TFT-kleurendisplay met touchknoppen
- **sideLight**
- **emotionLight Pro**: luxe binnenverlichting

**Comfort / Zekerheid:**
- **flexComfort Pro** korfsysteem met flexibele onderdelen in blauw
- **glassZone:** grondige en zachte reiniging van glazen
- **varioLade Pro**
- In hoogte verstelbare bovenkorf met rackMatic (3 standen)
- easyGlide-wieltjes op alle niveaus
- Elektronische voorprogrammering 1-24 uur
- iQdrive koolborstelloze motor voor extra stilte, zuinigheid en levensduur
- Automatische herkenning van het reinigingsmiddel
- aquaStop®: Siemens Huishoudapparaten garantie - een garantie in geval van waterschade gedurende de levensduur van het apparaat
- Kinderbeveiliging: dubbel push-to-open

**Technische specificaties:**
- Afmetingen (hxbxd):
  SX: 86,5 x 59,8 x 55 cm
  SN: 81,5 x 59,8 x 55 cm

**studioLine extra's:**
- varioLade Pro
- Roestvrijstalen zijstrips

| | |
|---|---|
| **EAN SX** | 4242003897638 |
| **EAN SN** | 4242003897355 |

## iQ700, Zeolith®, autoOpen Dry, openAssist, Home Connect

studioLine

A↑G A | 43 dB Geluidsniveau | Home Connect

**SX87T800BE**
**SN87T800BE**

**Prestaties en verbruik:**
- Energie efficiëntieklasse[1]: A
- Energie[2] / Water[3]: 54 kWh / 9,5 liter
- Capaciteit: 13 standaard couverts
- Programmaduur[4]: 4:55 (u:min)
- Geluidsniveau: 43 dB(A) re 1 pW
- **Geluidsniveau (extra stil programma): 41 dB(A) re 1 pW**
- Geluidsefficiëntieklasse: B

**Algemene informatie:**
- 8 Programma's: Eco 50 °C, Auto 45-65 °C, **intelligentProgram**, Intensief 70 °C, Speed 60 °C, brilliantShine 40 °C, Stil 50 °C, Favoriet
- 5 Speciale functies: Home Connect, Shine & Dry, intensiveZone, hygiënePlus, **Speed on demand - varioSpeed Plus**
- machineCare
- Voorspoelen
- doseerAssistent
- **Zeolith® droogsysteem**
- **autoOpen Dry** en warmtewisselaar
- aquaSensor
- **Home Connect** via WiFi
- **openAssist**: voor greeploze keukens
- Silence on demand (via app)

**Bediening / Gemak:**
- TFT-kleurendisplay met touchknoppen
- **timeLight**: projectie van resterende tijd op de vloer
- **emotionLight Pro**: luxe binnenverlichting

**Comfort / Zekerheid:**
- **flexComfort Pro** korfsysteem met flexibele onderdelen in blauw
- **glassZone**: grondige en zachte reiniging van glazen
- **retroFit**: varioLade of 3e laadrek achteraf uit te rusten
- In hoogte verstelbare bovenkorf met rackMatic (3 standen)
- easyGlide-wieltjes op alle niveaus
- Elektronische voorprogrammering 1-24 uur
- iQdrive koolborstelloze motor voor extra stilte, zuinigheid en levensduur
- Automatische herkenning van het reinigingsmiddel
- aquaStop®: Siemens Huishoudapparaten garantie - een garantie in geval van waterschade gedurende de levensduur van het apparaat
- Kinderbeveiliging: dubbel push-to-open

**Technische specificaties:**
- Afmetingen (hxbxd):
  SX: 86,5 x 59,8 x 55 cm
  SN: 81,5 x 59,8 x 55 cm

**studioLine extra's:**
- retroFit: varioLade Pro of derde laadrek naderhand toe te voegen
- Roestvrijstalen zijstrips

| | |
|---|---|
| **EAN SX** | 4242003947524 |
| **EAN SN** | 4242003947517 |

## iQ700, Zeolith®, autoOpen Dry, Home Connect

studioLine

A↑G A | 43 dB Geluidsniveau | Home Connect

**SX67T800BE**
**SN67T800BE**

**Prestaties en verbruik:**
- Energie efficiëntieklasse[1]: A
- Energie[2] / Water[3]: 54 kWh / 9,5 liter
- Capaciteit: 13 standaard couverts
- Programmaduur[4]: 4:55 (u:min)
- Geluidsniveau: 43 dB(A) re 1 pW
- **Geluidsniveau (extra stil programma): 41 dB(A) re 1 pW**
- Geluidsefficiëntieklasse: B

**Algemene informatie:**
- 8 Programma's: Eco 50 °C, Auto 45-65 °C, **intelligentProgram**, Intensief 70 °C, Speed 60 °C, brilliantShine 40 °C, Stil 50 °C, Favoriet
- 5 Speciale functies: Home Connect, Shine & Dry, intensiveZone, hygiënePlus, **Speed on demand - varioSpeed Plus**
- machineCare
- Voorspoelen
- doseerAssistent
- **Zeolith® droogsysteem**
- **autoOpen Dry** en warmtewisselaar
- aquaSensor
- **Home Connect** via WiFi
- Silence on demand (via app)

**Bediening / Gemak:**
- TFT-kleurendisplay met touchknoppen
- **timeLight:** projectie van resterende tijd op de vloer
- **emotionLight Pro:** luxe binnenverlichting

**Comfort / Zekerheid:**
- **flexComfort Pro** korfsysteem met flexibele onderdelen in blauw
- **glassZone**: grondige en zachte reiniging van glazen
- **retroFit**: varioLade of 3e laadrek achteraf uit te rusten
- In hoogte verstelbare bovenkorf met rackMatic (3 standen)
- easyGlide-wieltjes op alle niveaus
- Elektronische voorprogrammering 1-24 uur
- iQdrive koolborstelloze motor voor extra stilte, zuinigheid en levensduur
- Automatische herkenning van het reinigingsmiddel
- aquaStop®: Siemens Huishoudapparaten garantie - een garantie in geval van waterschade gedurende de levensduur van het apparaat

**Technische specificaties:**
- Afmetingen (hxbxd):
  SX: 86,5 x 59,8 x 55 cm
  SN: 81,5 x 59,8 x 55 cm

**studioLine extra's:**
- retroFit: varioLade Pro of derde laadrek naderhand toe te voegen
- Roestvrijstalen zijstrips

| | |
|---|---|
| **EAN SX** | 4242003947500 |
| **EAN SN** | 4242003947494 |

## IQ500, Zeolith®, autoOpen Dry, Home Connect

studioLine

Nieuw

A G A | 43 dB Geluidsniveau | Home Connect

**SX65T803CE**
**SN65T803CE**

**Prestaties en verbruik:**
- Energie efficiëntieklasse[1]: A
- Energie[2] / Water[3]: 54 kWh / 9,5 liter
- Capaciteit: 14 standaard couverts
- Programmaduur[4]: 4:55 (u:min)
- Geluidsniveau: 43 dB(A) re 1 pW
- Geluidsefficiëntieklasse: B

**Algemene informatie:**
- 7 Programma's: Eco 50 °C, Speed 60 °C, **intelligentProgram**, Auto Soft 35-45 °C, Auto Mixed 45-65 °C, Auto Intensive 65-75 °C, Favoriet
- 4 Speciale functies: Home Connect, intensiveZone, hygiënePlus, **Speed on demand - varioSpeed Plus**
- machineCare
- Voorspoelen
- doseerAssistent
- **Zeolith® droogsysteem**
- **autoOpen Dry** en warmtewisselaar
- aquaSensor
- **Home Connect** via WiFi
- Silence on demand (via app)

**Bediening / Gemak:**
- Led display met Touchknoppen
- **timeLight**: projectie van resterende tijd op de vloer
- Digitale resttijdindicatie
- **emotionLight**: binnenverlichting

**Comfort / Zekerheid:**
- flexComfort korven met flexibele onderdelen in blauw
- **glassZone**: grondige en zachte reiniging van glazen
- **varioLade**
- In hoogte verstelbare bovenkorf met rackMatic (3 standen)
- easyGlide-wieltjes op alle niveaus
- Starttijdkeuze 1-24 u. (via app)
- iQdrive koolborstelloze motor voor extra stilte, zuinigheid en levensduur
- Automatische herkenning van het reinigingsmiddel
- aquaStop®: Siemens Huishoudapparaten garantie - een garantie in geval van waterschade gedurende de levensduur van het apparaat

**Technische specificaties:**
- Afmetingen (hxbxd):
  SX: 86,5 x 59,8 x 55 cm
  SN: 81,5 x 59,8 x 55 cm

**studioLine extra's:**
- varioLade
- Roestvrijstalen zijstrips

| | |
|---|---|
| **EAN SX** | 4242003919644 |
| **EAN SN** | 4242003919613 |

## iQ500, Zeolith®, varioScharnier, Home Connect

studioLine

A G B | 40 dB Geluidsniveau | Home Connect

**SX75Z802BE**
**SN75Z802BE**

**Prestaties en verbruik:**
- Energie efficiëntieklasse[1]: B
- Energie[2] / Water[3]: 64 kWh / 9 liter
- Capaciteit: 13 standaard couverts
- Programmaduur[4]: 3:35 (u:min)
- Geluidsniveau: 40 dB(A) re 1 pW
- Geluidsefficiëntieklasse: B

**Algemene informatie:**
- 7 Programma's: Eco 50 °C, Speed 60 °C, **intelligentProgram**, Auto Soft 35-45 °C, Auto Mixed 45-65 °C, Auto Intensive 65-75 °C, Favoriet
- 4 Speciale functies: Home Connect, intensiveZone, hygiënePlus, **Speed on demand - varioSpeed Plus**
- machineCare
- Voorspoelen
- doseerAssistent
- **Zeolith® droogsysteem**
- Warmtewisselaar
- aquaSensor
- **Home Connect** via WiFi
- **varioScharnier**: voor keukens met een lage plint of voor installatie op hoogte
- Silence on demand (via app)

**Bediening / Gemak:**
- Led display met Touchknoppen
- **sideLight**
- Digitale resttijdindicatie
- **emotionLight**: binnenverlichting

**Comfort / Zekerheid:**
- flexComfort korven met flexibele onderdelen in blauw
- **glassZone**: grondige en zachte reiniging van glazen
- **retroFit**: varioLade of 3e laadrek achteraf uit te rusten
- In hoogte verstelbare bovenkorf met rackMatic (3 standen)
- easyGlide-wieltjes op alle niveaus
- Starttijdkeuze 1-24 u. (via app)
- iQdrive koolborstelloze motor voor extra stilte, zuinigheid en levensduur
- Automatische herkenning van het reinigingsmiddel
- aquaStop®: Siemens Huishoudapparaten garantie - een garantie in geval van waterschade gedurende de levensduur van het apparaat

**Technische specificaties:**
- Afmetingen (hxbxd):
  SX: 86,5 x 59,8 x 55 cm
  SN: 81,5 x 59,8 x 55 cm

**studioLine extra's:**
- retroFit: varioLade Pro of derde laadrek naderhand toe te voegen
- Roestvrijstalen zijstrips

| | |
|---|---|
| **EAN SX** | 4242003919644 |
| **EAN SN** | 4242003919613 |

## iQ500, Zeolith®, Home Connect

studioLine

A G B | 40 dB Geluidsniveau | Home Connect

**SX65Z802BE**
**SN65Z802BE**

**Prestaties en verbruik:**
- Energie efficiëntieklasse[1]: B
- Energie[2] / Water[3]: 64 kWh / 9 liter
- Capaciteit: 13 standaard couverts
- Programmaduur[4]: 3:35 (u:min)
- Geluidsniveau: 40 dB(A) re 1 pW
- Geluidsefficiëntieklasse: B

**Algemene informatie:**
- 7 Programma's: Eco 50 °C, Speed 60 °C, **intelligentProgram**, Auto Soft 35-45 °C, Auto Mixed 45-65 °C, Auto Intensive 65-75 °C, Favoriet
- 4 Speciale functies: Home Connect, intensiveZone, hygiënePlus, **Speed on demand - varioSpeed Plus**
- machineCare
- Voorspoelen
- doseerAssistent
- **Zeolith® droogsysteem**
- Warmtewisselaar
- aquaSensor
- **Home Connect** via WiFi
- Silence on demand (via app)

**Bediening / Gemak:**
- Led display met Touchknoppen
- **timeLight**: projectie van resterende tijd op de vloer
- Digitale resttijdindicatie
- **emotionLight**: binnenverlichting

**Comfort / Zekerheid:**
- flexComfort korven met flexibele onderdelen in blauw
- **glassZone**: grondige en zachte reiniging van glazen
- **retroFit**: varioLade of 3e laadrek achteraf uit te rusten
- In hoogte verstelbare bovenkorf met rackMatic (3 standen)
- easyGlide-wieltjes op alle niveaus
- Starttijdkeuze 1-24 u. (via app)
- iQdrive koolborstelloze motor voor extra stilte, zuinigheid en levensduur
- Automatische herkenning van het reinigingsmiddel
- aquaStop®: Siemens Huishoudapparaten garantie - een garantie in geval van waterschade gedurende de levensduur van het apparaat

**Technische specificaties:**
- Afmetingen (hxbxd):
  SX: 86,5 x 59,8 x 55 cm
  SN: 81,5 x 59,8 x 55 cm

**studioLine extra's:**
- retroFit: varioLade Pro of derde laadrek naderhand toe te voegen
- Roestvrijstalen zijstrips

| | |
|---|---|
| **EAN SX** | 4242003916384 |
| **EAN SN** | 4242003919606 |

[1] Schaal van energie efficiëntieklassen van A tot G / [2] Energieverbruik in kWh per 100 cycli (in programma Eco 50 °C) [3] Waterverbruik in liters per cyclus (in programma Eco 50 °C)
[4] Duur van het programma Eco 50 °C"

# Volledig integreerbare vaatwassers 60 cm

## iQ500, autoOpen Dry, openAssist, Home Connect

studioLine

A↑G B | 42 dB Geluidsniveau | Home Connect

**SX85E801BE**

**SN85E801BE**

**Prestaties en verbruik:**
- Energie efficiëntieklasse[1]: B
- Energie[2] / Water[3]: 64 kWh / 9 liter
- Capaciteit: 13 standaard couverts
- Programmaduur[4]: 3:35 (u:min)
- Geluidsniveau: 42 dB(A) re 1 pW
- Geluidsefficiëntieklasse: B

**Algemene informatie:**
- 6 Programma's: Eco 50 °C, Speed 65 °C, Auto Soft 35-45 °C, Auto Mixed 45-65 °C, Auto Intensive 65-75 °C, Favoriet
- 4 Speciale functies: Home Connect, intensiveZone, hygiënePlus, **Speed on demand - varioSpeed Plus**
- machineCare
- Voorspoelen
- doseerAssistent
- **autoOpen Dry** en warmtewisselaar
- aquaSensor
- **Home Connect** via WiFi
- **openAssist**: voor greeploze keukens
- Silence on demand (via app)

**Bediening / Gemak:**
- Led display met Touchknoppen
- **timeLight:** projectie van resterende tijd op de vloer
- Digitale resttijdindicatie
- **emotionLight:** binnenverlichting

**Comfort / Zekerheid:**
- flexComfort korven met flexibele onderdelen in blauw
- **retroFit:** varioLade of 3e laadrek achteraf uit te rusten
- In hoogte verstelbare bovenkorf met rackMatic (3 standen)
- easyGlide-wieltjes op alle niveaus
- Starttijdkeuze 1-24 u. (via app)
- iQdrive koolborstelloze motor voor extra stilte, zuinigheid en levensduur
- Automatische herkenning van het reinigingsmiddel
- aquaStop®: Siemens Huishoudapparaten garantie - een garantie in geval van waterschade gedurende de levensduur van het apparaat
- Kinderbeveiliging: dubbel push-to-open

**Technische specificaties:**
- Afmetingen (hxbxd):
  SX: 86,5 x 59,8 x 55 cm
  SN: 81,5 x 59,8 x 55 cm

**studioLine** extra's:
- retroFit: varioLade Pro of derde laadrek naderhand toe te voegen
- Roestvrijstalen zijstrips

| | |
|---|---|
| **EAN SX** | 4242003919651 |
| **EAN SN** | 4242003916353 |

## iQ300, autoOpen Dry, Home Connect

studioLine

A↑G C | 42 dB Geluidsniveau | Home Connect

**SX63E803BE**

**SN63E803BE**

**Prestaties en verbruik:**
- Energie efficiëntieklasse[1]: C
- Energie[2] / Water[3]: 74 kWh / 9 liter
- Capaciteit: 13 standaard couverts
- Programmaduur[4]: 3:20 (u:min)
- Geluidsniveau: 42 dB(A) re 1 pW
- Geluidsefficiëntieklasse: B

**Algemene informatie:**
- 6 Programma's: Eco 50 °C, Auto 45-65 °C, Intensief 70 °C, Snel 65 °C, Snel 45 °C, Favoriet
- 4 Speciale functies: Home Connect, intensiveZone, halveBelading, **Speed on demand - varioSpeed Plus**
- machineCare
- Voorspoelen
- doseerAssistent
- **autoOpen Dry** en warmtewisselaar
- aquaSensor
- **Home Connect** via WiFi
- Silence on demand (via app)

**Bediening / Gemak:**
- Led display met drukknoppen
- **timeLight:** projectie van resterende tijd op de vloer
- Digitale resttijdindicatie
- **emotionLight**: binnenverlichting

**Comfort / Zekerheid:**
- flexComfort korven met flexibele onderdelen in blauw
- **retroFit:** varioLade of 3e laadrek achteraf uit te rusten
- In hoogte verstelbare bovenkorf met rackMatic (3 standen)
- easyGlide-wieltjes op alle niveaus
- Elektronische voorprogrammering 1-24 uur
- iQdrive koolborstelloze motor voor extra stilte, zuinigheid en levensduur
- Automatische herkenning van het reinigingsmiddel
- aquaStop®: Siemens Huishoudapparaten garantie - een garantie in geval van waterschade gedurende de levensduur van het apparaat

**Technische specificaties:**
- Afmetingen (hxbxd):
  SX: 86,5 x 59,8 x 55 cm
  SN: 81,5 x 59,8 x 55 cm

**studioLine** extra's:
- retroFit: varioLade Pro of derde laadrek naderhand toe te voegen
- Roestvrijstalen zijstrips

| | |
|---|---|
| **EAN SX** | 4242003942161 |
| **EAN SN** | 4242003942154 |

## iQ300, autoOpen Dry, varioScharnier, Home Connect

studioLine

A↑G C | 42 dB Geluidsniveau | Home Connect

**SX73E804BE**

**SN73E804BE**

**Prestaties en verbruik:**
- Energie efficiëntieklasse[1]: C
- Energie[2] / Water[3]: 74 kWh / 9 liter
- Capaciteit: 13 standaard couverts
- Programmaduur[4]: 3:20 (u:min)
- Geluidsniveau: 42 dB(A) re 1 pW
- Geluidsefficiëntieklasse: B

**Algemene informatie:**
- 6 Programma's: Eco 50 °C, Auto 45-65 °C, Intensief 70 °C, Snel 65 °C, Snel 45 °C, Favoriet
- 4 Speciale functies: Home Connect, intensiveZone, halveBelading, **Speed on demand - varioSpeed Plus**
- machineCare
- Voorspoelen
- doseerAssistent
- **autoOpen Dry** en warmtewisselaar
- aquaSensor
- **Home Connect** via WiFi
- **varioScharnier**: voor keukens met een lage plint of voor installatie op hoogte
- Silence on demand (via app)

**Bediening / Gemak:**
- Led display met drukknoppen
- **sideLight**
- Digitale resttijdindicatie
- **emotionLight**: binnenverlichting

**Comfort / Zekerheid:**
- flex-korven
- **retroFit:** varioLade of 3e laadrek achteraf uit te rusten
- In hoogte verstelbare bovenkorf met rackMatic (3 standen)
- easyGlide wieltjes in onderste korf
- Elektronische voorprogrammering 1-24 uur
- iQdrive koolborstelloze motor voor extra stilte, zuinigheid en levensduur
- Automatische herkenning van het reinigingsmiddel
- aquaStop®: Siemens Huishoudapparaten garantie - een garantie in geval van waterschade gedurende de levensduur van het apparaat

**Technische specificaties:**
- Afmetingen (hxbxd):
  SX: 86,5 x 59,8 x 55 cm
  SN: 81,5 x 59,8 x 55 cm

**studioLine** extra's:
- retroFit: varioLade Pro of derde laadrek naderhand toe te voegen
- Roestvrijstalen zijstrips

| | |
|---|---|
| **EAN SX** | 4242003942192 |
| **EAN SN** | 4242003942147 |

## iQ300, autoOpen Dry, Home Connect

studioLine

A↑G C | 42 dB Geluidsniveau | Home Connect

**SX63E804BE**
**SN63E804BE***

**Prestaties en verbruik:**
- Energie efficiëntieklasse[1]: C
- Energie[2] / Water[3]: 74 kWh / 9 liter
- Capaciteit: 13 standaard couverts
- Programmaduur[4]: 3:20 (u:min)
- Geluidsniveau: 42 dB(A) re 1 pW
- Geluidsefficiëntieklasse: B

**Algemene informatie:**
- 6 Programma's: Eco 50 °C, Auto 45-65 °C, Intensief 70 °C, Snel 65 °C, Snel 45 °C, Favoriet
- 4 Speciale functies: Home Connect, intensiveZone, halveBelading, **Speed on demand - varioSpeed Plus**
- machineCare
- Voorspoelen
- doseerAssistent
- **autoOpen Dry** en warmtewisselaar
- aquaSensor
- **Home Connect** via WiFi
- Silence on demand (via app)

**Bediening / Gemak:**
- Led display met drukknoppen
- infoLight (blauw)
- Digitale resttijdindicatie
- **emotionLight**: binnenverlichting

**Comfort / Zekerheid:**
- flex-korven
- **retroFit:** varioLade of 3e laadrek achteraf uit te rusten
- In hoogte verstelbare bovenkorf met rackMatic (3 standen)
- easyGlide wieltjes in onderste korf
- Elektronische voorprogrammering 1-24 uur
- iQdrive koolborstelloze motor voor extra stilte, zuinigheid en levensduur
- Automatische herkenning van het reinigingsmiddel
- aquaStop®: Siemens Huishoudapparaten garantie - een garantie in geval van waterschade gedurende de levensduur van het apparaat

**Technische specificaties:**
- Afmetingen (hxbxd):
  SX: 86,5 x 59,8 x 55 cm
  SN: 81,5 x 59,8 x 55 cm

**studioLine extra's:**
- retroFit: varioLade Pro of derde laadrek naderhand toe te voegen
- Roestvrijstalen zijstrips

| | |
|---|---|
| **EAN SX** | 4242003942185 |
| **EAN SN** | 4242003942178 |

## iQ300, Home Connect

studioLine

A↑G E | 44 dB Geluidsniveau | Home Connect

**SX63H800UE**
**SN63H800UE**

**Prestaties en verbruik:**
- Energie efficiëntieklasse[1]: E
- Energie[2] / Water[3]: 92 kWh / 9,5 liter
- Capaciteit: 12 standaard couverts
- Programmaduur[4]: 3:45 (u:min)
- Geluidsniveau: 44 dB(A) re 1 pW
- Geluidsefficiëntieklasse: B

**Algemene informatie:**
- 6 Programma's: Eco 50 °C, Auto 45-65 °C, Intensief 70 °C, Snel 65 °C, Snel 45 °C, Favoriet
- 4 Speciale functies: Home Connect, intensiveZone, halveBelading, **Speed on demand - varioSpeed Plus**
- machineCare
- Voorspoelen
- doseerAssistent
- Warmtewisselaar
- aquaSensor
- **Home Connect** via WiFi
- Silence on demand (via app)

**Bediening / Gemak:**
- Led display met drukknoppen
- infoLight (blauw)
- Digitale resttijdindicatie

**Comfort / Zekerheid:**
- varioFlex-korven
- **retroFit:** varioLade of 3e laadrek achteraf uit te rusten
- In hoogte verstelbare bovenkorf met rackMatic (3 standen)
- easyGlide wieltjes in onderste korf
- Elektronische voorprogrammering 1-24 uur
- iQdrive koolborstelloze motor voor extra stilte, zuinigheid en levensduur
- Automatische herkenning van het reinigingsmiddel
- aquaStop®: Siemens Huishoudapparaten garantie - een garantie in geval van waterschade gedurende de levensduur van het apparaat

**Technische specificaties:**
- Afmetingen (hxbxd):
  SX: 86,5 x 59,8 x 55 cm
  SN: 81,5 x 59,8 x 55 cm

**studioLine extra's:**
- retroFit: varioLade Pro of derde laadrek naderhand toe te voegen
- Roestvrijstalen zijstrips

| | |
|---|---|
| **EAN SX** | 4242003870341 |
| **EAN SN** | 4242003870334 |

## iQ700, Zeolith®, Home Connect

A↑G B | 40 dB Geluidsniveau | Home Connect

**SN57ZS06CE**

**Prestaties en verbruik:**
- Energie efficiëntieklasse[1]: B
- Energie[2] / Water[3]: 65 kWh / 9 liter
- Capaciteit: 14 standaard couverts
- Programmaduur[4]: 3:35 (u:min)
- Geluidsniveau: 40 dB(A) re 1 pW
- **Geluidsniveau (extra stil programma): 39 dB(A) re 1 pW**
- Geluidsefficiëntieklasse: B

**Algemene informatie:**
- 8 Programma's: Eco 50 °C, Auto 45-65 °C, **intelligentProgram**, Intensief 70 °C, Speed 60 °C, BrilliantShine 40 °C, Stil 50 °C, Favoriet
- 5 Speciale functies: Home Connect, Shine & Dry, intensiveZone, hygiënePlus , **Speed on demand - varioSpeed Plus**
- machineCare
- Voorspoelen
- doseerAssistent
- **Zeolith® droogsysteem**
- Warmtewisselaar
- aquaSensor
- **Home Connect** via WiFi
- Silence on demand (via app)

**Bediening / Gemak:**
- TFT-kleurendisplay met touchknoppen
- **emotionLight:** binnenverlichting

**Comfort / Zekerheid:**
- **flexComfort Pro** korfsysteem met flexibele onderdelen in blauw
- **glassZone:** grondige en zachte reiniging van glazen
- **varioLade Pro**
- In hoogte verstelbare bovenkorf met rackMatic (3 standen)
- easyGlide-wieltjes op alle niveaus
- Elektronische voorprogrammering 1-24 uur
- iQdrive koolborstelloze motor voor extra stilte, zuinigheid en levensduur
- Automatische herkenning van het reinigingsmiddel
- aquaStop®: Siemens Huishoudapparaten garantie - een garantie in geval van waterschade gedurende de levensduur van het apparaat

**Technische specificaties:**
- Afmetingen (hxbxd): 81,5 x 59,8 x 57,3 cm

| | |
|---|---|
| **EAN** | 4242003943694 |



[1] Schaal van energie efficiëntieklassen van A tot G / [2] Energieverbruik in kWh per 100 cycli (in programma Eco 50 °C) [3] Waterverbruik in liters per cyclus (in programma Eco 50 °C)
[4] Duur van het programma Eco 50 °C"

# Integreerbare vaatwasser 60 cm

## iQ500, autoOpen Dry, Home Connect

**SN55ES08CE**

Prestaties en verbruik:
- Energie efficiëntieklasse[1]: B
- Energie[2] / Water[3]: 65 kWh / 9 liter
- Capaciteit: 14 standaard couverts
- Programmaduur[4]: 3:35 (u:min)
- Geluidsniveau: 42 dB(A) re 1 pW
- **Geluidsniveau (extra stil programma): 41 dB(A) re 1 pW**
- Geluidsefficiëntieklasse: B

**Algemene informatie:**
- 8 Programma's: Eco 50 °C, Auto 45-65 °C, Intensief 70 °C, Snel 65 °C, Snel 45 °C, Glas 40 °C, Stil 50 °C, Favoriet
- 4 Speciale functies: Home Connect, intensiveZone, halveBelading, **Speed on demand - varioSpeed Plus**
- machineCare
- Voorspoelen
- doseerAssistent
- **autoOpen Dry** en warmtewisselaar
- aquaSensor
- **Home Connect** via WiFi
- Silence on demand (via app)

**Bediening / Gemak:**
- Led display met Touchknoppen
- Digitale resttijdindicatie
- **emotionLight**: binnenverlichting

**Comfort / Zekerheid:**
- flex-korven
- **varioLade**
- In hoogte verstelbare bovenkorf met rackMatic (3 standen)
- easyGlide wieltjes op onderste korf
- Elektronische voorprogrammering 1-24 uur
- iQdrive koolborstelloze motor voor extra stilte, zuinigheid en levensduur
- Automatische herkenning van het reinigingsmiddel
- aquaStop®: Siemens Huishoudapparaten garantie - een garantie in geval van waterschade gedurende de levensduur van het apparaat
- Kinderbeveiliging: toetsblokkering

**Technische specificaties:**
- Afmetingen (hxbxd): 81,5 x 59,8 x 57,3 cm

**EAN** 4242003948088

# Volledig integreerbare vaatwassers 45 cm

## iQ500, autoOpen Dry, Home Connect, openAssist

studioLine

**SR85E801LE**

**Prestaties en verbruik:**
- Energie efficiëntieklasse[1]: C
- Energie[2] / Water[3]: 59 kWh / 8,9 liter
- Capaciteit: 10 standaard couverts
- Programmaduur[4]: 3:15 (u:min)
- Geluidsniveau: 44 dB(A) re 1 pW
- Geluidsefficiëntieklasse: B

**Algemene informatie:**
- 6 Programma's: Eco 50 °C, Auto 45-65 °C, Intensief 70 °C, Snel 65 °C, Snel 45 °C, Favoriet
- 4 Speciale functies: Home Connect, intensiveZone, hygiënePlus, **Speed on demand - varioSpeed Plus**
- machineCare
- Voorspoelen
- doseerAssistent
- **autoOpen Dry** en warmtewisselaar
- aquaSensor
- **Home Connect** via WiFi
- **openAssist**: voor greeploze keukens
- Silence on demand (via app)

**Bediening / Gemak:**
- Led display met Touchknoppen
- **timeLight:** projectie van resterende tijd op de vloer
- Digitale resttijdindicatie
- **emotionLight:** binnenverlichting

**Comfort / Zekerheid:**
- **retroFit**: varioLade achteraf uit te rusten
- In hoogte verstelbare bovenkorf met rackMatic (3 standen)
- easyGlide-wieltjes op alle niveaus
- duoPower sproeiarmen in bovenkorf
- Elektronische voorprogrammering 1-24 uur
- iQdrive koolborstelloze motor voor extra stilte, zuinigheid en levensduur
- Automatische herkenning van het reinigingsmiddel
- aquaStop®: Siemens Huishoudapparaten garantie - een garantie in geval van waterschade gedurende de levensduur van het apparaat
- Kinderbeveiliging: dubbel push-to-open

**Technische specificaties:**
- Afmetingen (hxbxd): 81,5 x 44,8 x 55 cm

**studioLine extra's:**
- retroFit: varioLade Pro of derde laadrek naderhand toe te voegen
- Roestvrijstalen zijstrips

**EAN** 4242003929414

## iQ300, autoOpen Dry, Home Connect, varioScharnier

studioLine

**SR73E800LE**

**Prestaties en verbruik:**
- Energie efficiëntieklasse[1]: C
- Energie[2] / Water[3]: 59 kWh / 8,9 liter
- Capaciteit: 10 standaard couverts
- Programmaduur[4]: 3:15 (u:min)
- Geluidsniveau: 44 dB(A) re 1 pW
- Geluidsefficiëntieklasse: B

**Algemene informatie:**
- 6 Programma's: Eco 50 °C, Auto 45-65 °C, Intensief 70 °C, Snel 65 °C, Snel 45 °C, Favoriet
- 4 Speciale functies: Home Connect, intensiveZone, hygiënePlus, **Speed on demand - varioSpeed Plus**
- machineCare
- Voorspoelen
- doseerAssistent
- **autoOpen Dry** en warmtewisselaar
- aquaSensor
- **Home Connect** via WiFi
- **varioScharnier**: voor keukens met een lage plint of voor installatie op hoogte
- Silence on demand (via app)

**Bediening / Gemak:**
- Led display met drukknoppen
- infoLight (blauw)
- Digitale resttijdindicatie

**Comfort / Zekerheid:**
- **retroFit**: varioLade achteraf uit te rusten
- In hoogte verstelbare bovenkorf met rackMatic (3 standen)
- easyGlide-wieltjes op alle niveaus
- duoPower sproeiarmen in bovenkorf
- Elektronische voorprogrammering 1-24 uur
- iQdrive koolborstelloze motor voor extra stilte, zuinigheid en levensduur
- Automatische herkenning van het reinigingsmiddel
- aquaStop®: Siemens Huishoudapparaten garantie - een garantie in geval van waterschade gedurende de levensduur van het apparaat

**Technische specificaties:**
- Afmetingen (hxbxd): 81,5 x 44,8 x 55 cm

**studioLine extra's:**
- retroFit: varioLade Pro of derde laadrek naderhand toe te voegen
- Roestvrijstalen zijstrips

**EAN** 4242003946992



[1] Schaal van energie efficiëntieklassen van A tot G / [2] Energieverbruik in kWh per 100 cycli (in programma Eco 50 °C)
[3] Waterverbruik in liters per cyclus (in programma Eco 50 °C)[4] Duur van het programma Eco 50 °C"

## Optionele accessoires vaatwassers

| Accessoires | | SX97T800CE | SN97T800CE | SX87T800BE | SN87T800BE | SX67T800BE | SN67T800BE | SX75Z802BE | SN75Z802BE | SX65Z802BE | SN65Z802BE | SX85E801BE | SN85E801BE | SX63E803BE | SN63E803BE | SX73E804BE | SN73E804BE | SX63E804BE | SN63E804BE | SX63H800UE | SN63H800UE | SN57ZS06CE | SN55ES08CE | SR85E801LE | SR73E800LE |
|---|---|---|---|---|---|---|---|---|---|---|---|---|---|---|---|---|---|---|---|---|---|---|---|---|---|
| Afdek- en bevestigingslijsten 86,5 cm (SX-modellen) | **SZ30BI11** | | | | | | | | | | | | | | | | | | | | • | • | | |
| Afdek- en bevestigingslijsten 81,5 cm (SN-modellen) | **SZ30BI01** | | | | | | | | | | | | | | | | | | | | • | • | | |
| Afdek- en bevestigingslijsten 86,5 cm (SX-modellen polinox kuip) | **SZ30BI22** | | | | | | | | | | | | | | | | | | | | • | • | | |
| Afdek- en bevestigingslijsten 81,5 cm (SN-modellen polinox kuip) | **SZ30BI02** | | | | | | | | | | | | | | | | | | | | • | • | | |
| Rvs beschermingsset voor installatie op hoogte (stoombescherming). Rvs-strips. Hoogte vaatwasser: 81,5 cm. Voor vaatwassers met RVS-kuip | **SZ73035** | | • | | • | | • | | • | | • | | • | | • | | • | | • | | | • | • | | |
| Rvs beschermingsset voor installatie op hoogte (stoombescherming). Rvs-strips. Hoogte vaatwasser: 86,5 cm. Voor vaatwassers met rvs-kuip | **SZ73045** | • | | • | | • | | • | | • | | • | | • | | • | | • | | | | | | | |
| Bestekkorf voor vaatwasser met varioLade | **SZ73100** | • | • | • | | • | • | | | | | | | | | | | | | | | • | | | |
| 3de lade voor klein servies voor vaatwassers met RetroFit en varioFlex korven | **SZ73603** | | | | | | | | | | | | | | | | | | | • | • | | | | |
| varioLade voor vaatwassers 45 cm met varioFlex Pro korven | **SZ34DB04** | | | | | | | | | | | | | | | | | | | | | | | • | |
| 3de lade voor klein servies voor vaatwassers met RetroFit | **SZ36RB04** | | | | • | | | • | • | • | • | • | • | • | • | • | • | • | • | | | | | | |
| varioLade Pro met rvs greep, flexibele elementen, met voorgeprepareerde besteklade rails en gelagerde wieltjes, voor vaatwassers met flexComfort Pro-rails | **SZ36DB04** | | | • | • | • | • | • | • | • | • | • | • | • | • | • | • | • | • | | | | | | |
| varioLade met grijze greep en voorgeprepareerde besteklade rails voor vaatwassers met flex-rails | **SZ36DX02** | | | | | | | | | | | | | | | • | • | • | • | | | | | | |
| Wijnglazenhouder | **SZ73300** | • | • | • | • | • | • | | • | | • | | • | | • | • | • | • | • | | • | • | • | • | • |
| AquaStopverlenging | **SZ72010** | • | • | • | • | • | • | • | • | • | • | • | • | • | • | • | • | • | • | • | • | • | • | • | • |
| Voorzetdeur in rvs voor volledig geïntegreerde SN-modellen | **SZ73056** | | | | • | | • | | | | • | | • | | • | | | | • | | • | | | | |
| Verbindingsstuk voor gedeelde meubeldeuren (Ikea keukens) en vaatwassers met varioScharnier | **SZ38BI00** | • | • | • | • | • | • | • | • | • | • | • | • | • | • | • | • | • | • | • | • | | | | • |

## Reinigings- en onderhoudsmiddelen

| **Ontkalker voor wasmachines en vaatwassers** 00312330 | **Reiniger voor vaatwassers Onderhoudsmiddel** 00312361 | **Reiniger geschikt voor vaatwassers- 3x 45 gram** 00312193 | **Onderhoudsset voor vaatwassers** 00312362 |
|---|---|---|---|
| Verwijdert kalkaanslag in uw vaatwasser en uw wasmachine. Regelmatig gebruik verlengt de levensduur van uw apparaat. | Voor de 'kleine beurt' van uw vaatwasser. Verwijdert vet en kalk. Aanbevolen gebruik: 1 fles per 1 á 2 maanden. | Voor de 'grote beurt' van uw vaatwasser. Verwijdert op krachtige wijze vet, zetmeel en eiwit. Aanbevolen gebruikt: 1 verpakking per 4 à 6 maanden. | Onderhoudsset voor vaatwassers. Reinigingsset voor het regelmatig reinigen van vaatwassers (om de 1 à 2 maanden) |
| Inhoud: 250 gram | Inhoud: 250 ml | 3x 45 gram | Inhoud: 4 stuks |

De optionele accessoires, reinigings- en onderhoudsmiddelen zijn verkrijgbaar op **www.siemens-home.bsh-group.com/nl/shop**

# Wasmachines

# Houd meer tijd over voor andere dingen

Dankzij onze nieuwe tijdbesparende iQ700-wasmachines.

**Energie-efficiëntie: een klasse apart**
Dankzij intelligente sensoren is de nieuwe iQ700 tot 20%[1] efficiënter dan de grenswaarde van de energieklasse A, het hoogste energielabel onder wasmachines.

**intelligentDosing: automatisch doseren**
De iQ700 doseert automatisch de juiste hoeveelheid wasmiddel[2] op basis van de hoeveelheid wasgoed, het type textiel en de bevuilingsgraad. Je voegt één keer in de zoveel tijd wasmiddel toe waardoor je tijd bespaart. Én water, omdat je onnodige spoelgangen worden voorkomen.

**Wasmiddelscan**
Wasmiddelen variëren in sterkte en kwaliteit. Optimaliseer het i-Dos-doseersysteem voor jouw wasmiddel en scan de streepjescode op de verpakking met de Home Connect-app op je smartphone.

**Speedpack XL: versnel je programma's of was in slechts 15 minuten**
De nieuwe iQ700 biedt meer tijdbesparende opties dan ooit. Was tot 65% sneller met varioSpeed en reinig 5 kg in een klein uur met powerSpeed 59'. Snel schone kleren nodig? Was ze in een kwartier met super15 of een halfuur met super30.

**antiVlekken: verwijdert hardnekkige vlekken, zonder voorbehandelen**
Vergeet voorbehandelen, ons antiVlekken-systeem herkent de meest voorkomende vlekken: rode wijn, boter, olie, bloed, gras, tomaat en zweet. Met speciale programma's voor de zestien meest voorkomende vlekken wordt je was met één druk op de knop brandschoon.

**smartFinish: innovatieve anti-kreuktechnologie**
Minder lang strijken? Met smartFinish verminder je diepe kreuken in droge kleren tot 50%[3] in slechts 22 minuten.

**Mini load: was kleine beladingen sneller**
Met de nieuwe Mini load-functie hoef je nooit meer voor een paar kleren een complete wascyclus te draaien. Zo bespaar je tot wel 70% tijd met Mini load[4].

**Home Connect: bediening op afstand**
Was wanneer het jou uitkomt. Bedien je wasmachine met je stem via Home Connect of op afstand met je smartwatch, tablet of smartphone.

1) 20% efficiënter (40 kWh/100 cycli) dan de grenswaarde (51 kWh/100 cycli) van de energieklasse A volgens de gedelegeerde EU-verordening 2019/2014. Deze informatie heeft betrekking op een wasmachine met een vulgewicht van 10 kg.

2) Vergeleken met handmatige dosering van vloeibaar wasmiddel, gebaseerd op een gemiddelde handmatige overdosering tot 38% volgens de International Journal of Consumer Studies 38 (2014), 265 vv. Berekening gebaseerd op een lading gewassen op 40 °C met het Mix-programma met 38% handmatige overdosering van vloeibaar wasmiddel vs. een i-Dos-wasmachine met een capaciteit van 10 kg en 4D-wassysteem - onderzoek WL 1547/19 uitgevoerd door het WFK Institute for Applied Research, 08/2019 in opdracht van BSH Hausgeräte GmbH.

3) Test nr. E-0323-PT-22 van het Deutschen Institute für Textil- und Faserforschung Denkendorf (DITF) van 12/07/2022, met betrekking tot de kreukvermindering van commerciële katoenen kleding (T-shirts en overhemden) in het SmartFinish volgens DIN EN ISO 15487 in vergelijking met textiel dat niet met SmartFinish is behandeld.

4) Tijdbesparing van het kreukherstellende programma 40 °C met een belading van 0,5 kg met de Mini load-optie in vergelijking met het kreukherstellende programma 40 °C met een belading van 0,5 kg zonder de Mini load-optie. Metingen in overeenstemming met EN 60456.

# Maatschetsen

## Bakovens

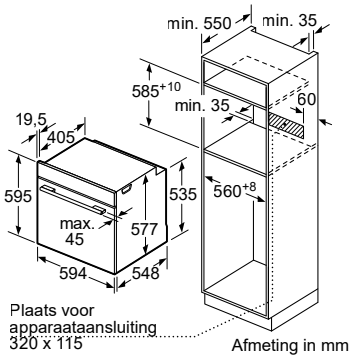


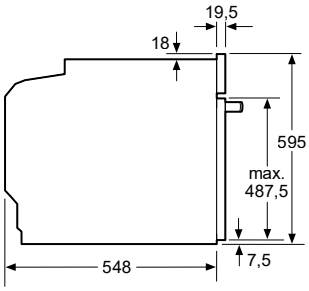


Afmeting in mm

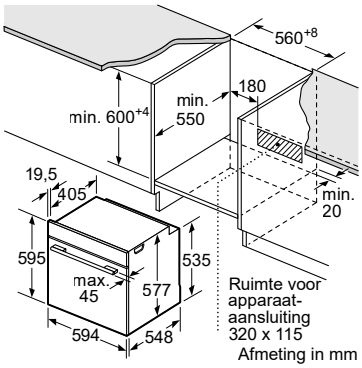


Wordt het apparaat onder een kookzone ingebouwd, dan moet rekening gehouden worden met de volgende werkblad-dikte (eventueel incl. onderconstructie).

| **Kookzone-type** | **min. werkbladdikte** | |
|---|---|---|
| | opgebouwd | vlak |
| Inductiekookzone | 37 mm | 38 mm |
| Volledige oppervlak-inductiekookzone | 47 mm | 48 mm |
| gaskookplaat | 30 mm | 38 mm |
| elektrische kookplaat | 27 mm | 30 mm |

HB934GAB1 / HB936GAB1 / HB974GLB1 / HB976GKB1

## Bakovens met stoom (vaste wateraansluiting)

Afmeting in mm

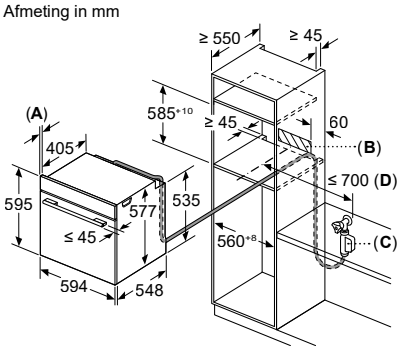


**A:** 19,5 mm

**B:** Ruimte voor apparaataansluiting 320 x 115 mm

**C:** De wateraansluiting en de toevoerslang mogen niet hoger liggen dan de onderkant van het apparaat

De wateraansluiting voor de toevoerslang moet altijd toegankelijk zijn

**D:** Gemeten vanaf het midden van het apparaat

Afmeting in mm

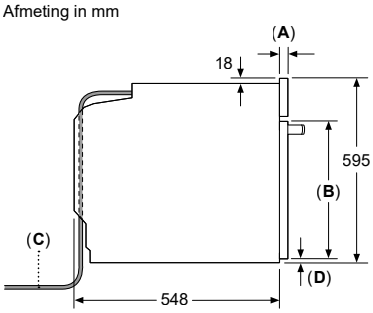


Afmeting in mm

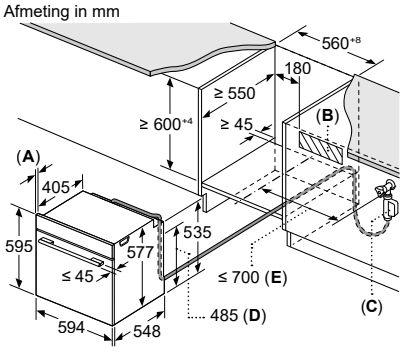


**A:** 19,5 mm
**B:** Ruimte voor apparaataansluiting 320 x 115 mm

**C:** De wateraansluiting voor de toevoerslang moet altijd toegankelijk zijn

**D:** Wateraansluiting moet min. 50 mm lager liggen dan de fornuisstap

**E:** Gemeten vanaf het midden van het apparaat

HS958GDD1 / HS958GED1

## Compacte bakoven met stoom (vaste wateraansluiting)

Afmeting in mm

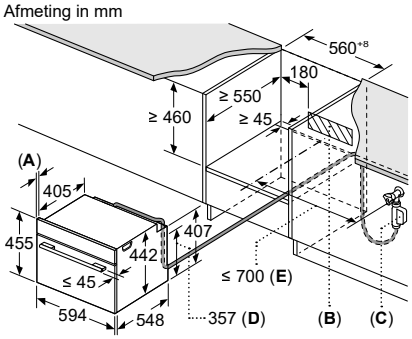


**A:** 19,5 mm
**B:** Ruimte voor apparaataansluiting 320 x 115 mm

**C:** De wateraansluiting voor de toevoerslang moet altijd toegankelijk zijn

**D:** Wateraansluiting moet min. 50 mm lager liggen dan de fornuisstap

**E:** Gemeten vanaf het midden van het apparaat

Afmeting in mm

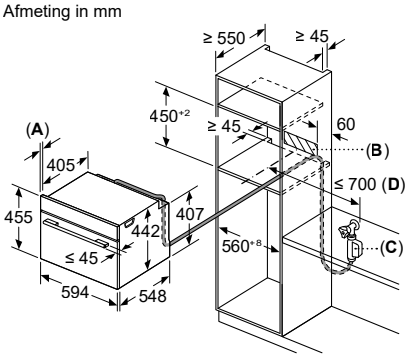


**A:** 19,5 mm

**B:** Ruimte voor apparaataansluiting 320 x 115 mm

**C:** De wateraansluiting en de toevoerslang mogen niet hoger liggen dan de onderkant van het apparaat

De wateraansluiting voor de toevoerslang moet altijd toegankelijk zijn

**D:** Gemeten vanaf het midden van het apparaat

Afmeting in mm
**Inbouw met een kookplaat**

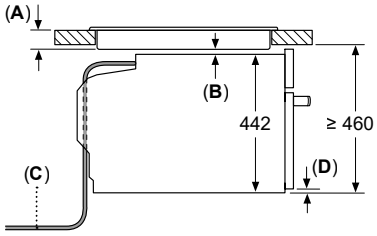


**A:** Inbouwdiepte zie maattekening kookplaat

**B:** Afstand:
Inductiekookplaat: ≥ 5 mm
Gaskookplaat: ≥ 5 mm
Elektrische kookplaat: ≥ 2 mm

**C:** De wateraansluiting en de toevoerslang mogen niet hoger liggen dan de onderkant van het apparaat

De wateraansluiting voor de toevoerslang moet altijd toegankelijk zijn

**D:** 7,5 mm

CS958GDD1

## Bakovens

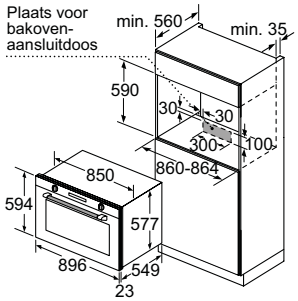


Afmeting in mm

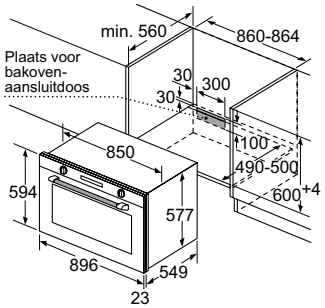


Afmeting in mm

VB578D0S0

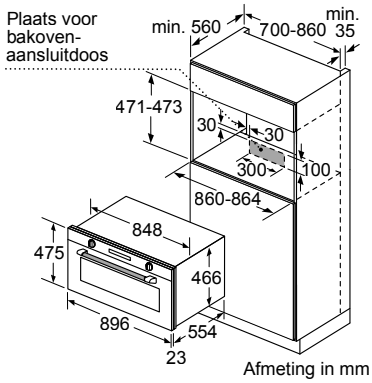


Afmeting in mm

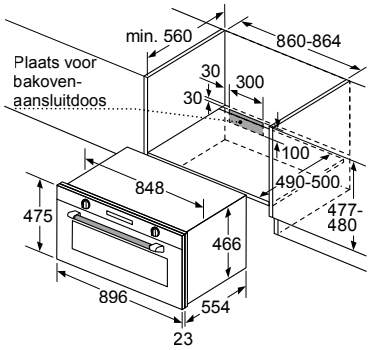


Afmeting in mm

VB558C0S0

## Bakovens

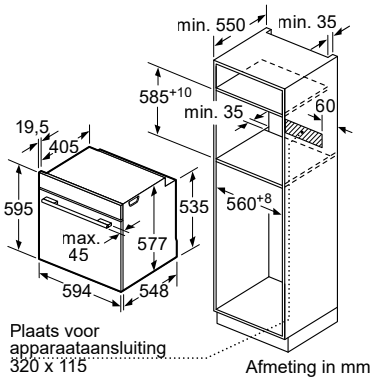


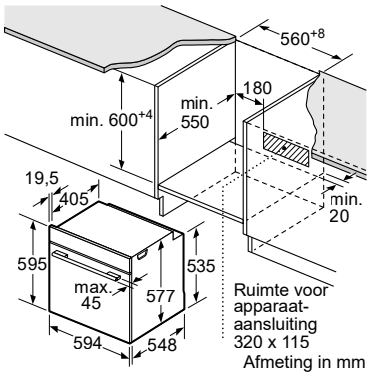


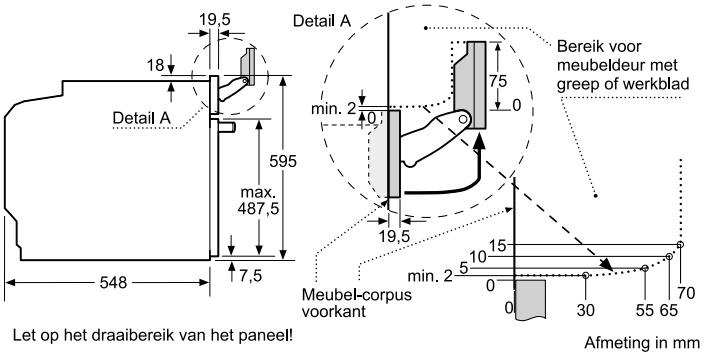


Inbouw met een kookzone.

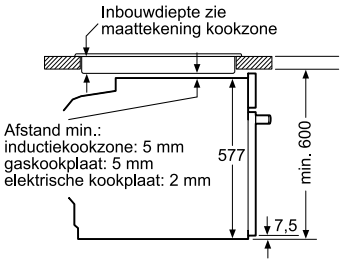


Wordt het apparaat onder een kookzone ingebouwd, dan moet rekening gehouden worden met de volgende werkbladdikte (eventueel incl. onderconstructie).

| Kookzone-type | min. werkbladdikte | |
|---|---|---|
| | opgebouwd | vlak |
| Inductiekookzone | 37 mm | 38 mm |
| Volledige oppervlak-inductiekookzone | 47 mm | 48 mm |
| gaskookplaat | 30 mm | 38 mm |
| elektrische kookplaat | 27 mm | 30 mm |

HN978GQB1 / HS936GAB1 / HS958KDB1 / HS958GCB1

## Bakovens

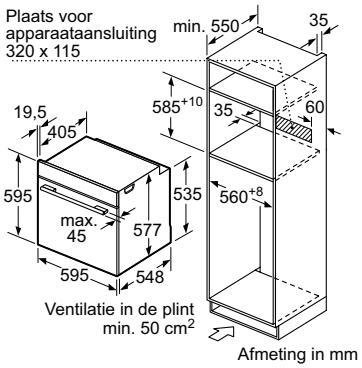


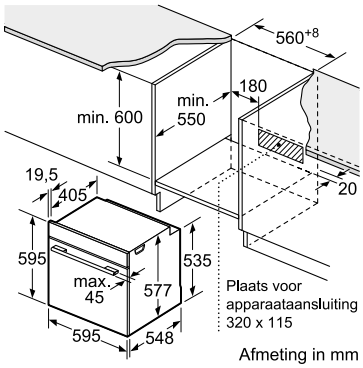


Inbouw met een kookzone.

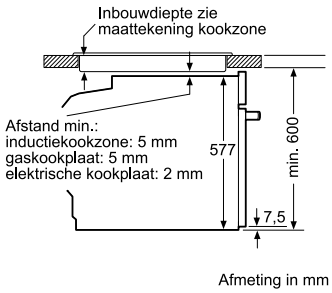


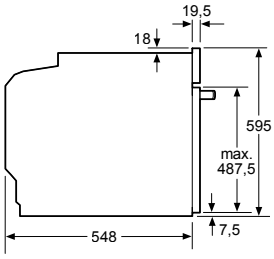


Wordt het apparaat onder een kookzone ingebouwd, dan moet rekening gehouden worden met de volgende werkbladdikte (eventueel incl. onderconstructie).

| Kookzone-type | min. werkbladdikte | |
|---|---|---|
| | opgebouwd | vlak |
| Inductiekookzone | 37 mm | 38 mm |
| Volledige oppervlak-inductiekookzone | 47 mm | 48 mm |
| gaskookplaat | 30 mm | 38 mm |
| elektrische kookplaat | 27 mm | 30 mm |

HM978GNB1 / HM976GMB1 / HM936GCB1

## Bakovens

Afmeting in mm

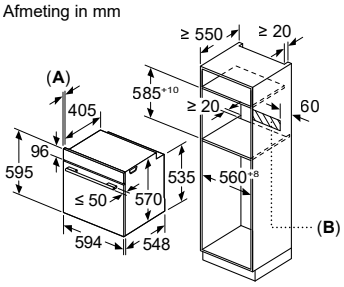


**A:** 19,5 mm
**B:** Ruimte voor apparaataansluiting 320 x 115 mm

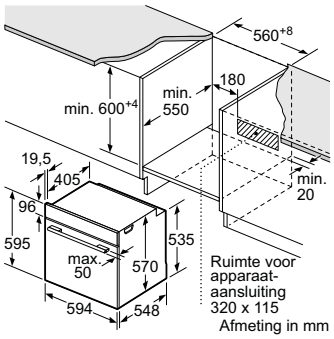


Afmeting in mm

Inbouw met een kookzone.

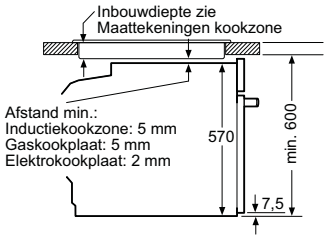


Afmeting in mm

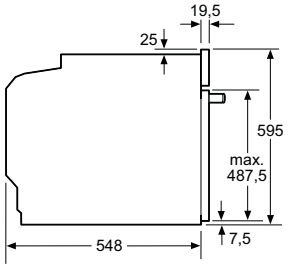


Afmeting in mm

HB578ABS0 / HB557ABS0 / HB537ABS0 / HB478G0B6 / HB457G0B0 / HB454A0R0

## Compacte bakovens

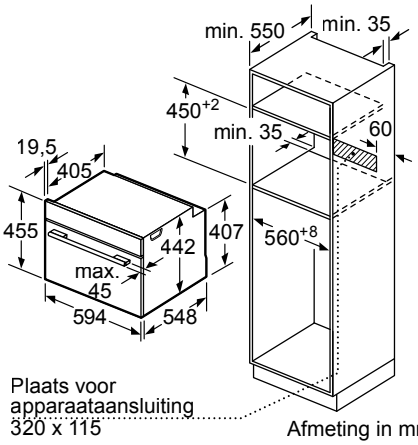


Afmeting in mm

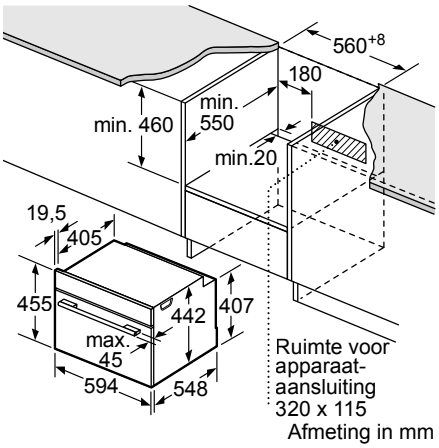


Afmeting in mm

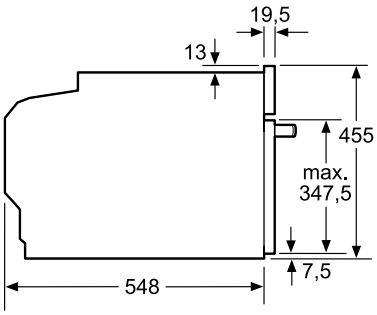


Afmeting in mm

Inbouw met een kookzone.

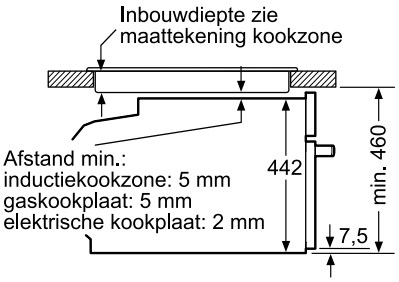


Wordt het compacte apparaat onder een kookzone ingebouwd, dan moet rekening gehouden worden met de volgende werkbladdikte (eventueel incl. onderconstructie).

| Kookzone-type | min. werkbladdikte | |
|---|---|---|
| | opgebouwd | vlak |
| Inductiekookzone | 42 mm | 43 mm |
| Volledige oppervlak-inductiekookzone | 52 mm | 53 mm |
| gaskookplaat | 32 mm | 43 mm |
| elektrische kookplaat | 32 mm | 35 mm |

CM924G1B1/ CM936G1B1/ CM936GAB1/ CM976GKB1/ CM978GNB1/ CM978GQB1/ CB974GKB1

## Compacte bakovens met stoom

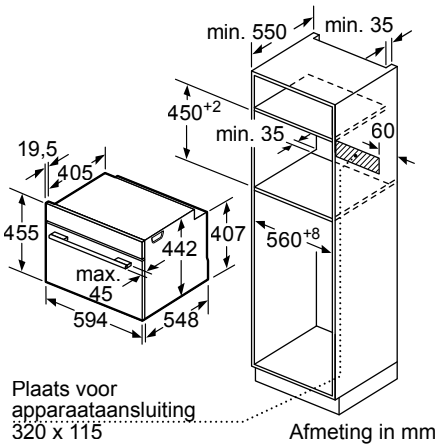


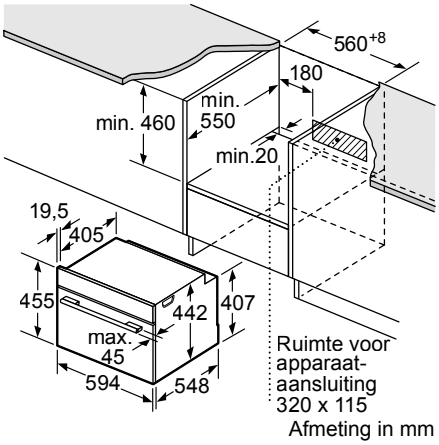


Inbouw met één kookzone.

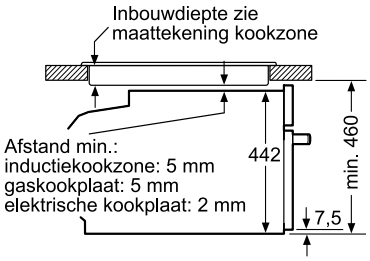


Afmeting in mm

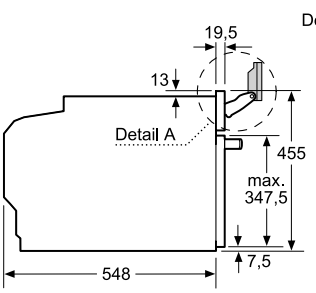


Let op het draaibereik van het paneel!

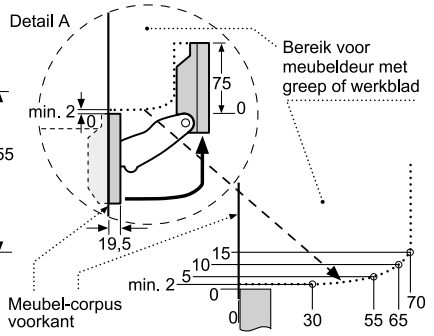


Afmeting in mm

Wordt het compacte apparaat onder een kookzone ingebouwd, dan moet rekening gehouden worden met de volgende werkbladdikte (eventueel incl. onderconstructie).

| Kookzone-type | min. werkbladdikte | |
|---|---|---|
| | opgebouwd | vlak |
| Inductiekookzone | 42 mm | 43 mm |
| Volledige oppervlak-inductiekookzone | 52 mm | 53 mm |
| gaskookplaat | 32 mm | 43 mm |
| elektrische kookplaat | 32 mm | 35 mm |

CS936G1B1 / CS936GAB1 / CS958GCB1

## Compacte magnetron

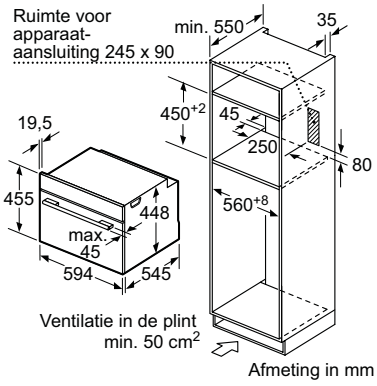


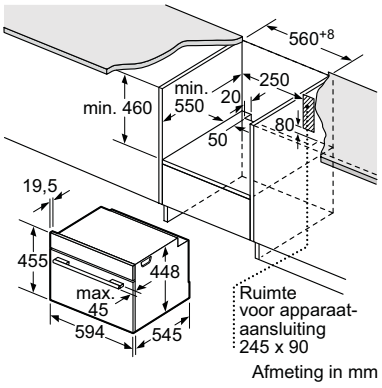


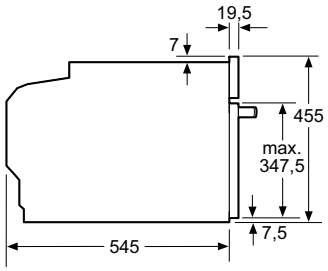


Afmeting in mm

CE932GXB1

Compacte combi-magnetron

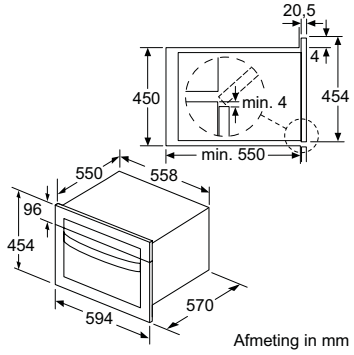


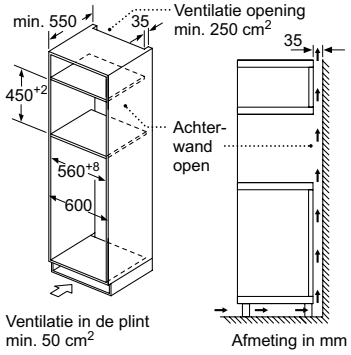


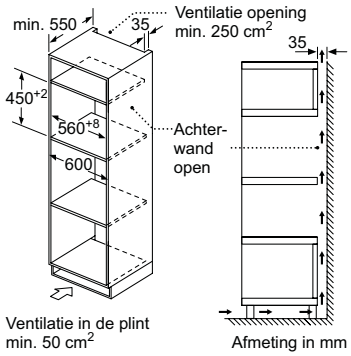


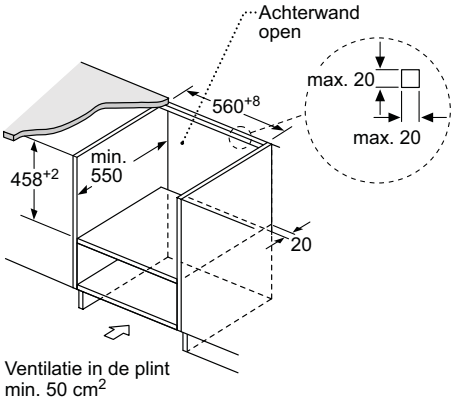


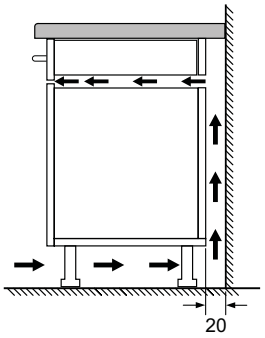


CM485AGB0

## Compacte inbouw espresso volautomaat

Afmeting in mm

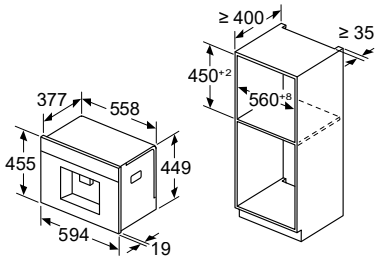


De bonen- en waterreservoirs zijn verwijderd van het front
Aanbevolen installatiehoogte 950–1450 mm

Afmeting in mm

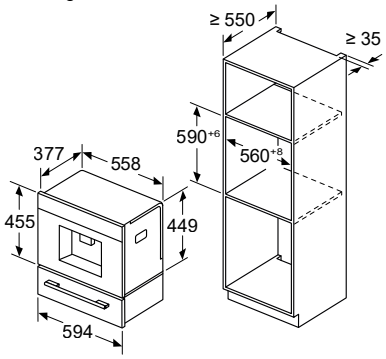


Afmeting in mm
**Installatie in linker hoek**

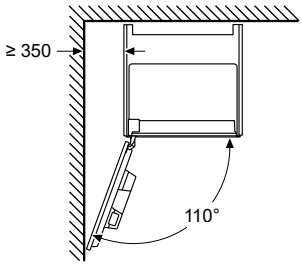


Bij gebruik van de 92° scharnierbegrenzer, is de minimale afstand tot de wand slechts 100 mm

Afmeting in mm

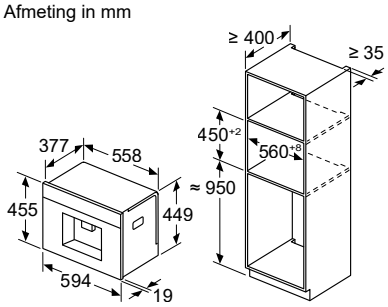


De bonen- en waterreservoirs zijn verwijderd van het front
Aanbevolen installatiehoogte 950–1450 mm

Afmeting in mm

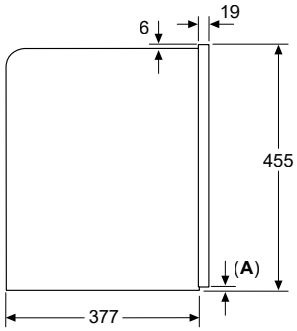


**A:** 7,5 mm

CT918L1B0 / CT918L1D

## Vacumeerlade 14 cm

Afmeting in mm

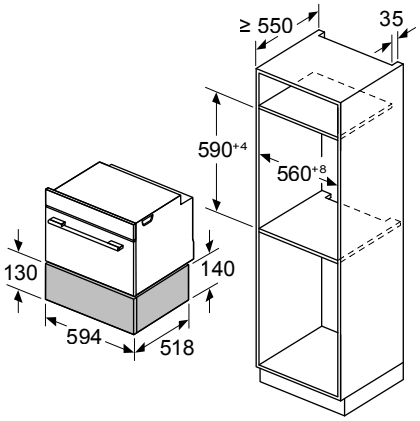


Afmeting in mm

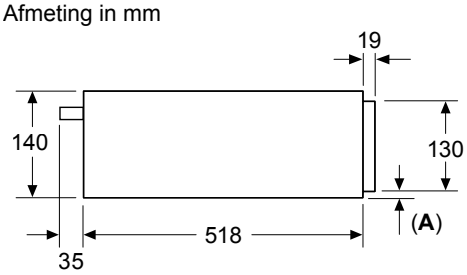


**A:** 7,5 mm

Boven een warmhoudlade kunnen compacte bakovens met een apparaathoogte van 455 mm ingebouwd worden.
Een tussenbodem is niet nodig.

Afmeting in mm

BI910C1B1

## Warmhoudlade 14 cm

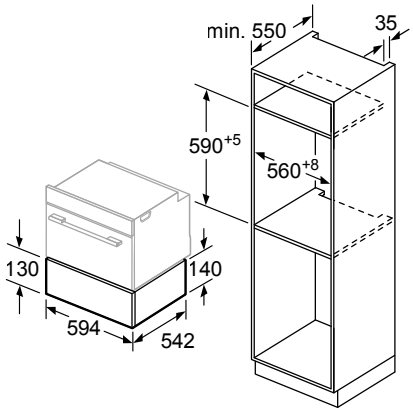


Afmeting in mm

Boven een warmhoudlade kunnen compacte bakovens met een apparaathoogte van 455 mm ingebouwd worden.
Een tussenbodem is niet nodig.

Afmeting in mm

BV910E1B1

## Warmhoudlade 14 cm

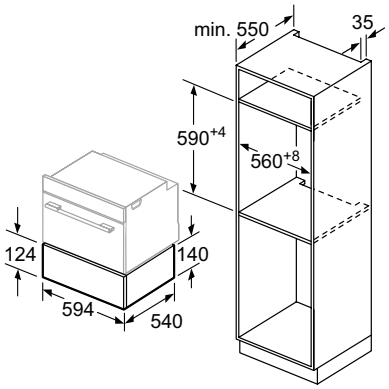


Afmeting in mm

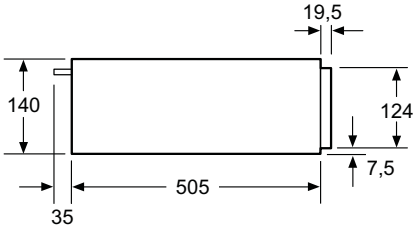


Boven een warmhoudlade kunnen compacte bakovens met een apparaathoogte van 455 mm ingebouwd worden.
Een tussenbodem is niet nodig.

Afmeting in mm

BI510CNR0

## Magnetrons

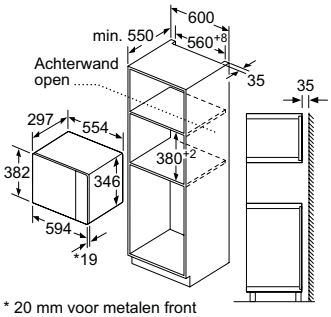


* 20 mm voor metalen front

Afmeting in mm

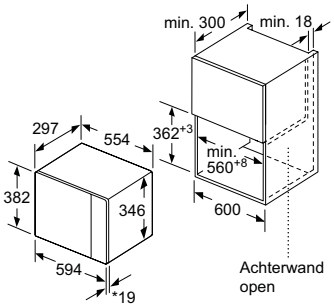


* 20 mm voor metalen front

Afmeting in mm

Magnetron Hoekinbouw

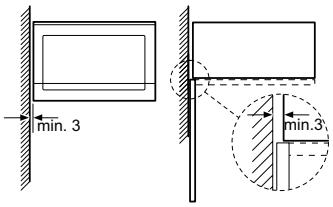


Afmetingen in mm

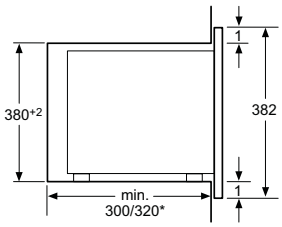


* = waarde voor apparaten met grill

Afmeting in mm

BF425LMB0

Voor overige detailtekeningen zie onze website.

## Magnetrons

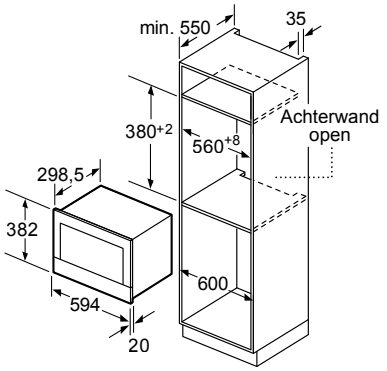


Afmeting in mm

Afmeting in mm

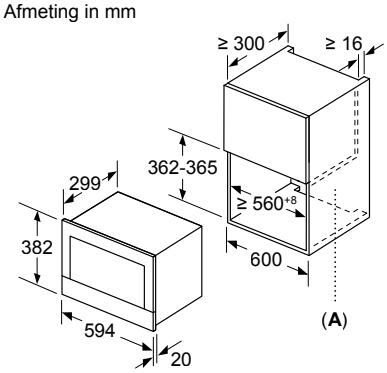


**A**: Achterwand open

Afmeting in mm

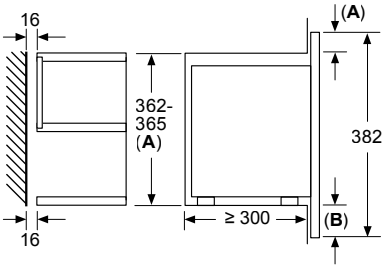


**A**: Overstek boven:
Nis 362: 6 mm
Nis 365: 3 mm
**B**: Overstek onder: 14 mm

BF922L1B1/ BF922R1B1

## Magnetrons

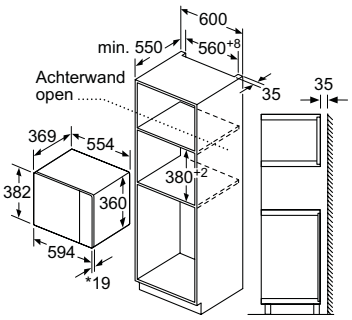


* 20 mm voor metalen front

Afmeting in mm

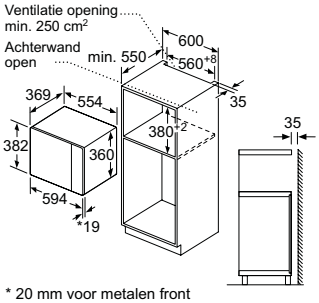


* 20 mm voor metalen front

Afmeting in mm

Magnetron Hoekinbouw

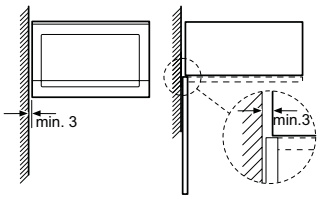


Afmetingen in mm

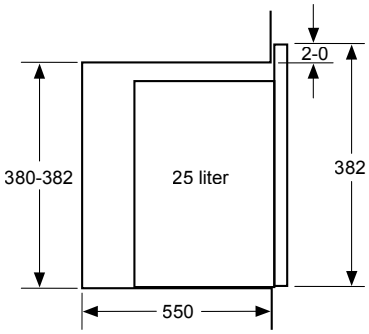


Afmeting in mm

BE555LMS0 / BF550LMR0

## inductionAir Plus kookplaten

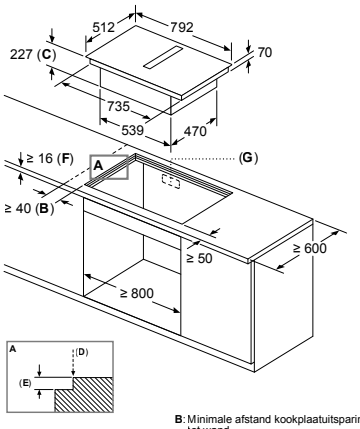


Afmeting in mm
Zijaanzicht

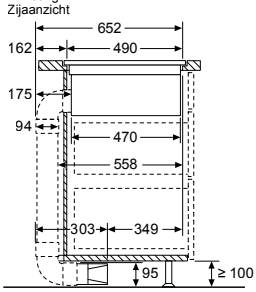


Afmeting in mm
Zijaanzicht

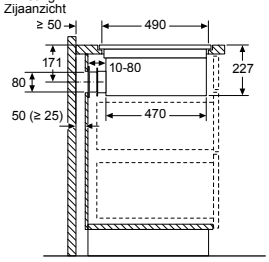


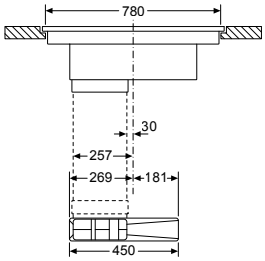


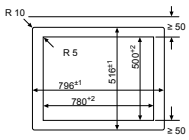


**B**: Minimale afstand kookplaatuitsparing tot wand
**C**: Inbouwdiepte
**D**: Fase max. 1
**E**: 6,5+0,5
**F**: Het werkblad, waarin de kookzone wordt ingebouwd, moet lasten tot ca. 60 kg kunnen dragen, indien nodig met behulp van een geschikte onderconstructie.
**G**: In de achterwand moet een uitsparing voor de leidingen worden gemaakt. Exacte grootte en positie kunnen uit de specifieke tekeningen worden gehaald.

Afmeting in mm
Vooraanzicht

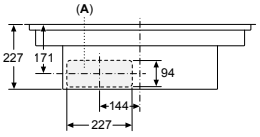


Afmeting in mm
Vooraanzicht - Meubeluitsparing
voor circulatielucht zonder kanaal

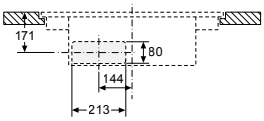


EX807NX68E / ED807HQ26E

Afmeting in mm

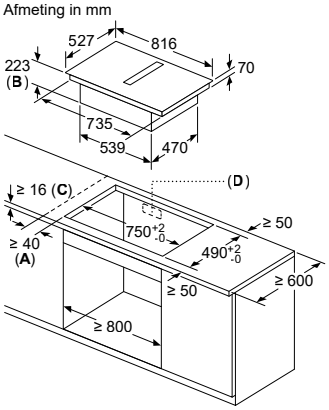


Afmeting in mm

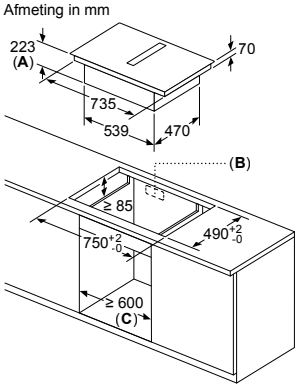


Afmeting in mm

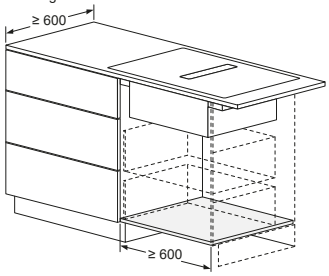


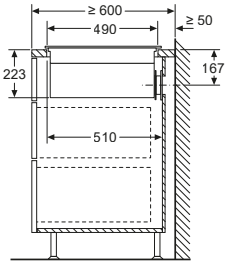


**A**: Minimale afstand kookplaatuitsparing tot wand
**B**: Inbouwdiepte
**C**: Het werkblad, waarin de kookzone wordt ingebouwd, moet lasten tot ca. 60 kg kunnen dragen, indien nodig met behulp van een geschikte onderconstructie.
**D**: In de achterwand moet een uitsparingen voor de leidingen worden gemaakt. Exacte grootte en positie kunnen uit de specifieke tekeningen worden gehaald.

**A**: Uitsparingsdiepte
**B**: Uitsparing in achterpaneel nodig voor leidingwerk. Exacte grootte en positie kan worden overgenomen van specifieke tekening.
**C**: Alle modellen uit de 80 cm brede klasse kunnen worden geïnstalleerd in 60 cm brede meubels door de zijpanelen af te stellen.

Afmeting in mm
Vooraanzicht - Meubeluitsparing
voor circulatielucht zonder kanaal

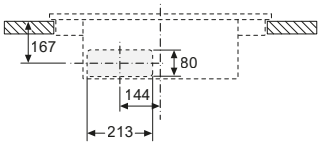


Afmeting in mm
Zijaanzicht

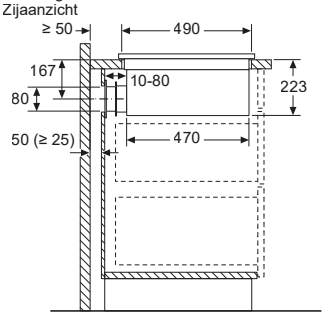


Bij installatie direct tegen de buitenwanden die niet zijn geïsoleerd (μ ≥ 0,5 W/m²°C), adviseren wij het gebruik van gedeeltelijke of volledig in kanalen uitgevoerd recirculatie-configuraties.

Afmeting in mm
Vooraanzicht

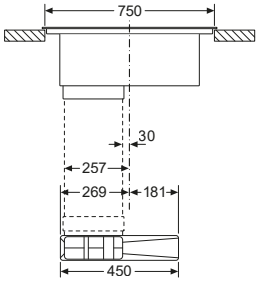


Afmeting in mm
Vooraanzicht

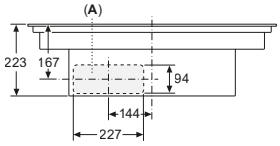


**A**: Direct op de achterzijde aangesloten

ED877BS16E / ED877HQ26E / EX877NX68E

Afmeting in mm

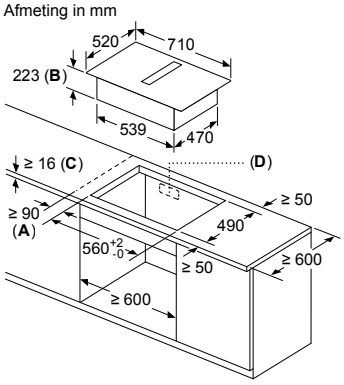


Afmetingen in mm
Zijaanzicht

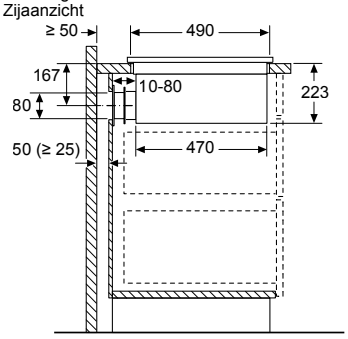


Afmetingen in mm
Vooraanzicht

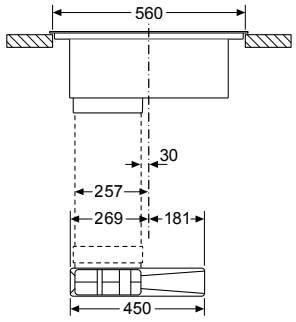


**A**: Minimale afstand kookplaatuitsparing tot wand
**B**: Inbouwdiepte
**C**: Het werkblad, waarin de kookzone wordt ingebouwd, moet lasten tot ca. 60 kg kunnen dragen, indien nodig met behulp van een geschikte onderconstructie.
**D**: In de achterwand moet een uitsparingen voor de leidingen worden gemaakt. Exacte grootte en positie kunnen uit de specifieke tekeningen worden gehaald.

Afmeting in mm
Vooraanzicht

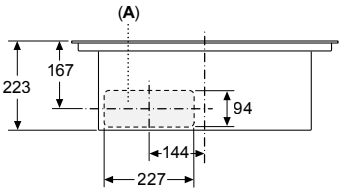


**A**: Direct op de achterzijde aangesloten

Afmeting in mm
Vooraanzicht
voor circulatielucht zonder kanaal

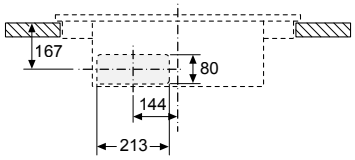


Afmeting in mm

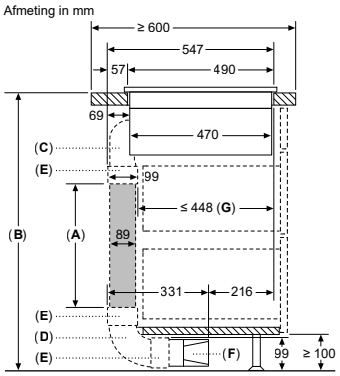


**A:** Buislengte
**B:** Keukenhoogte
**C:** 90° maat S bocht
**D:** 90° maat L bocht
**E:** Aansluitbus
**F:** Diffuser
**G:** Ingekorte lade

Kanaalset beschikbaar voor ≥ 600 mm diepe werkbladen en tot 960 mm hoogte

De installateur moet de buislengte kiezen en indien nodig op maat maken overeenkomstig de keukenhoogte

| A | B |
|---|---|
| 500 | ≤ 990 |
| 1000 | > 990 |

ED777HQ26E

Voor overige detailtekeningen zie onze website.

Afmeting in mm

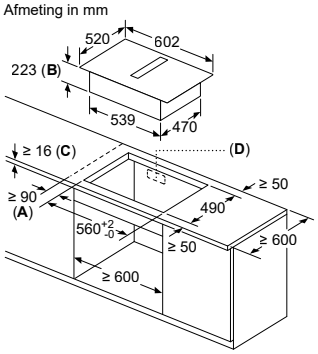


Afmeting in mm
Vooraanzicht

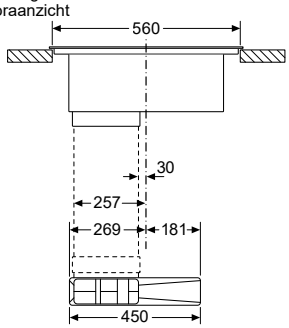


Afmeting in mm
Zijaanzicht

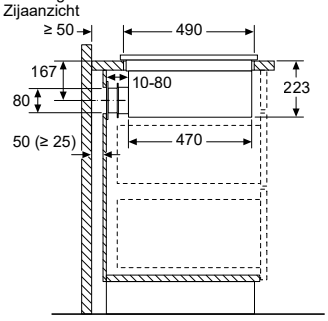


Bij installatie direct tegen de buitenwanden die niet zijn geïsoleerd (μ ≥ 0,5 W/m² °C), adviseren wij het gebruik van gedeeltelijke of volledig in kanalen uitgevoerd recirculatie-configuraties.

**A**: Minimale afstand kookplaatuitsparing tot wand
**B**: Inbouwdiepte
**C**: Het werkblad, waarin de kookzone wordt ingebouwd, moet lasten tot ca. 60 kg kunnen dragen, indien nodig met behulp van een geschikte onderconstructie.
**D**: In de achterwand moet een uitsparingen voor de leidingen worden gemaakt. Exacte grootte en positie kunnen uit de specifieke tekeningen worden gehaald.

Afmeting in mm

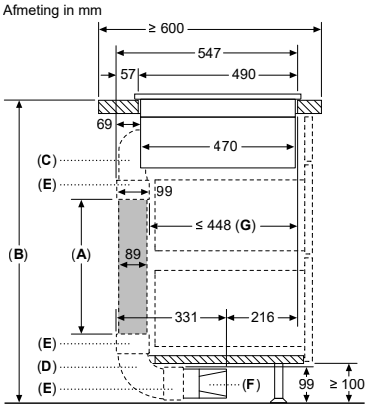


**A:** Buislengte
**B:** Keukenhoogte
**C:** 90° maat S bocht
**D:** 90° maat L bocht
**E:** Aansluitbus
**F:** Diffuser
**G:** Ingekorte lade

Kanaalset beschikbaar voor ≥ 600 mm diepe werkbladen en tot 960 mm hoogte

De installateur moet de buislengte kiezen en indien nodig op maat maken overeenkomstig de keukenhoogte

| A | B |
|---|---|
| 500 | ≤ 990 |
| 1000 | > 990 |

Afmeting in mm

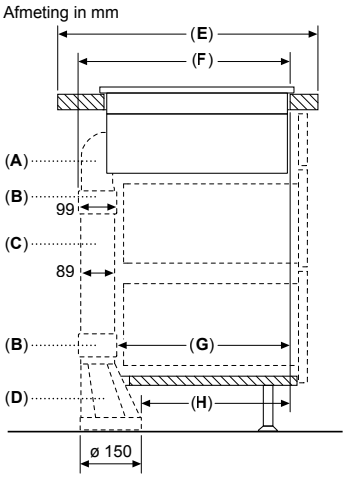


| A | E | F | G | H |
|---|---|---|---|---|
| S-grootte | ≥ 600 | 547 | 451 | 389 |
| M-groottes | ≥ 650 | 574 | 475 | 413 |
| L-grootte | ≥ 700 | 612 | 515 | 453 |

**A:** 90° bocht
**B:** Aansluitstukken
**C:** Rechte buis
**D:** Rechte adapter rond plat

Afmeting in mm

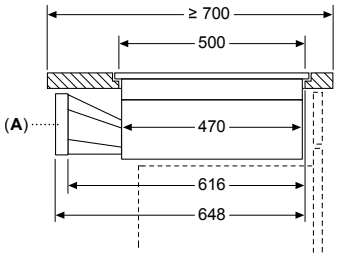


**A:** Adapter rond-plat

ED677HQ26E

## BSH kanaalsysteem

Voor alle recirculatie- en luchtafvoeroplossingen bieden wij nu ons eigen BSH kanaalsysteem aan om de installatie te vergemakkelijken.

Voorbeeld luchtafvoer: Wanneer u kiest voor deze installatie dan is de HZ9VEDU0 (akoestische filters) benodigd. Het luchtafvoersysteem kan maximaal 6 meter lang zijn (om goede resultaten te garanderen)

## Luchtafvoer

**Planning voorbeeld 70 cm werkbladdiepte**
Wandinstallatie met luchtafvoerset HZ9VEDUO (akoestische filters).
Apart bijbestellen:

**Benodigde accessoires:**

| | |
|---|---|
| HZ9VDSB2 | 90 graden buisbocht verticaal |
| HZ9VDSM2 | vlakke buis 1000 mm |
| HZ9VDSS1 | (2x) verbinding vlakke buis |
| HZ9VDSB2 | 90 graden buisbocht verticaal |

## Recirculatie (vrijblazend direct achter de kast)

**Standaard meegeleverd bij alle kookplaten met afzuiging**
**Benodigde accessoires:**
Recirculatie-starterset met 4 cleanAir Plus-filters en verbindingselement/ adapter voor luchtuitlaat achter in de kast.

## Recirculatie (gedeeltelijk geleid)

**Planning voorbeeld 65 cm werkbladdiepte**
Wandinstallatie, buizen achter de binnenkast met standaard meegeleverde recirculatieset (met cleanAir-filters) en HZ9VRPD1 (diffusor).

**Benodigde accessoires:**

| | |
|---|---|
| HZ9VDKR2 | Recirculatiekit L "universal" (1x L bocht) voor 65 cm diepe werkbladen |
| HZ9VDSB3 | 90° buisbocht verticaal (kleinere radius) voor installatie recirculatie onder de plint (65 cm diep werkblad, M bocht) |

Voor alle inductiekookplaten geldt, tenzij anders aangegeven het volgende:

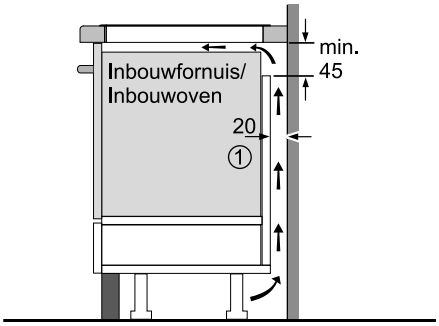


① Er moet voor een ventilatiespleet worden gezorgd.

Afmetingen in mm

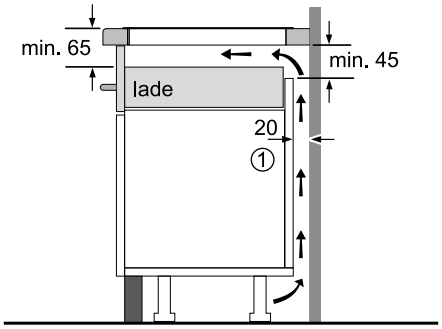


① Er moet voor een ventilatiespleet worden gezorgd.

Afmetingen in mm

Voor alle 90 cm brede inductiekookplaten

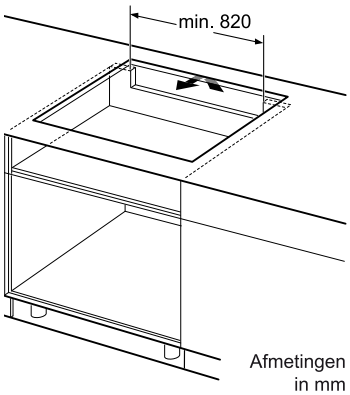


Afmetingen in mm

Voor alle 60,70 en 80 cm brede inductiekookplaten

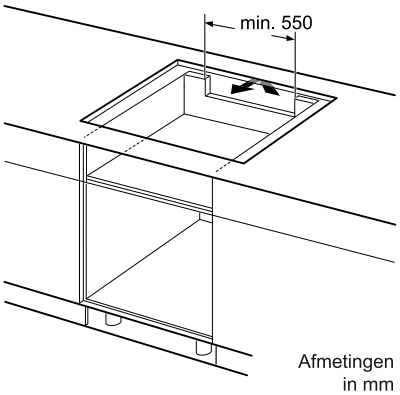


Afmetingen in mm

Afmeting in mm

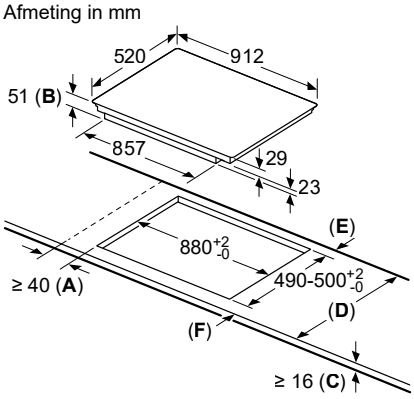


**A**: Minimum afstand van de fornuisuitsparing tot de wand.
**B**: Inbouwdiepte
**C**: De vrije ruimte tussen het oppervlak van het werkblad en de bovenkant van het front van de oven moet 30 mm bedragen. Raadpleeg de ruimtevereisten voor de oven.

Het werkblad waarin het fornuis moet worden geïnstalleerd moet bestand zijn tegen belastingen van ca. 60 kg; er moeten geschikte steunconstructies worden gebruikt indien nodig.

| D | E | F |
|---|---|---|
| 585-600 | 50 | ≥ 35 |
| > 600 | ≥ 50 | ≥ 50 |

EX977KXX5E / EX977NVV6E / EX977NXV6E

Afmeting in mm

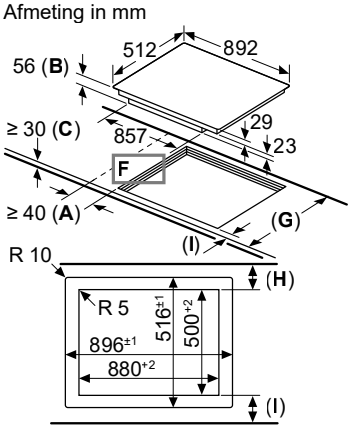


**A**: Minimum afstand van de fornuisuitsparing tot de wand.
**B**: Inbouwdiepte
**C**: De vrije ruimte tussen het oppervlak van het werkblad en de bovenkant van het front van de oven moet 30 mm bedragen. Raadpleeg de ruimtevereisten voor de oven.
**D**: Max. 1 aanschuining
**E**: $6.5^{+0.5}$

Het werkblad waarin het fornuis moet worden geïnstalleerd moet bestand zijn tegen belastingen van ca. 60 kg; er moeten geschikte steunconstructies worden gebruikt indien nodig.

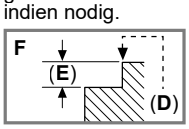


| G | H | I |
|---|---|---|
| 585-600 | 50 | ≥ 35 |
| > 600 | ≥ 50 | ≥ 50 |

EX907NXV6E

Afmeting in mm

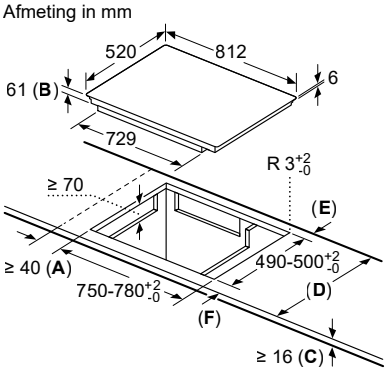


**A**: Minimale afstand van de uitsparing van de kookplaat tot de wand.
**B**: Maximale inbouwdiepte
**C**: De vrije ruimte tussen het oppervlakte van het werkblad en de bovenkant van het front van de oven moet 40 mm zijn. Raadpleeg de ruimtevereisten voor de oven.

Het werkblad waarin de kookplaat moet worden geïnstalleerd moet bestand zijn tegen belastingen van ca. 60 kg; er moeten indien nodig geschikte steunconstructies worden gebruikt.

| D | E | F |
|---|---|---|
| 585-600 | 50 | ≥ 35 |
| > 600 | ≥ 50 | ≥ 50 |

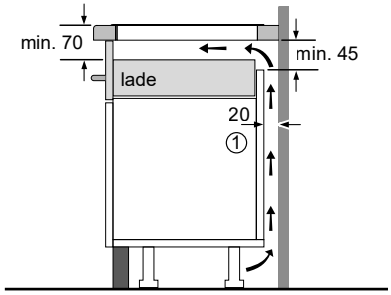


① Er moet voor een ventilatiespleet worden gezorgd.

Afmetingen in mr

EZ877KZY1E

Afmeting in mm

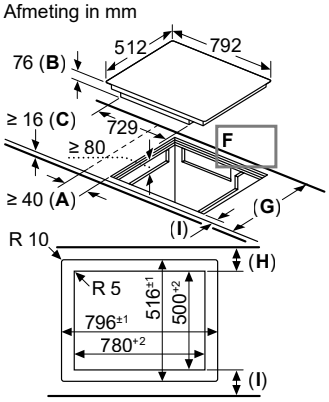


**A**: Minimale afstand van de uitsparing van de kookplaat tot de wand.
**B**: Maximale inbouwdiepte
**C**: De vrije ruimte tussen het oppervlakte van het werkblad en de bovenkant van het front van de oven moet 40 mm zijn. Raadpleeg de ruimtevereisten voor de oven.
**D**: Max. 1 aanschuining
**E**: 6,5+0,5

Het werkblad waarin de kookplaat moet worden geïnstalleerd moet bestand zijn tegen belastingen van ca. 60 kg; er moeten indien nodig geschikte steunconstructies worden gebruikt.

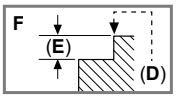


| G | H | I |
|---|---|---|
| 585-600 | 50 | ≥ 35 |
| > 600 | ≥ 50 | ≥ 50 |

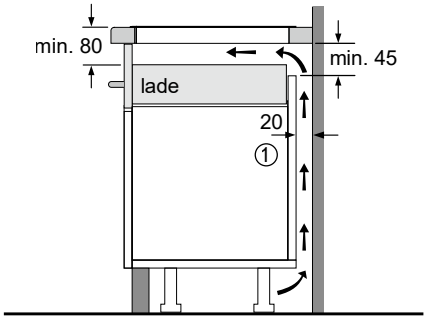


① Ventilatieruimte moet gerealiseerd worden.

Afmeting in mm

EZ807KZY1E

Afmeting in mm

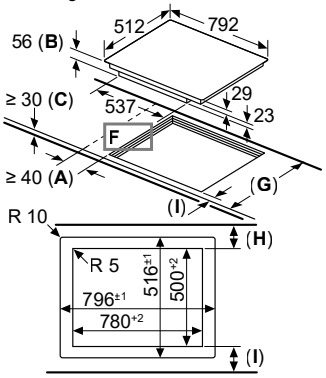


**A**: Minimum afstand van de fornuisuitsparing tot de wand.
**B**: Inbouwdiepte
**C**: De vrije ruimte tussen het oppervlak van het werkblad en de bovenkant van het front van de oven moet 30 mm bedragen. Raadpleeg de ruimtevereisten voor de oven.
**D**: Max. 1 aanschuining
**E**: 6.5+0.5

Het werkblad waarin het fornuis moet worden geïnstalleerd moet bestand zijn tegen belastingen van ca. 60 kg; er moeten geschikte steunconstructies worden gebruikt indien nodig.

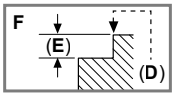


| G | H | I |
|---|---|---|
| 585-600 | 50 | ≥ 35 |
| > 600 | ≥ 50 | ≥ 50 |

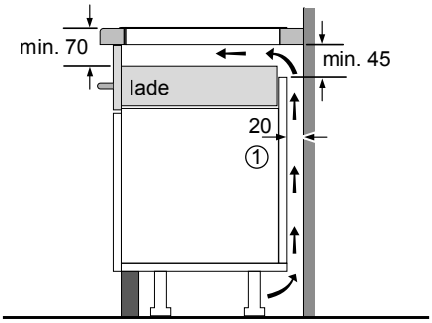


① Er moet voor een ventilatiespleet worden gezorgd.

Afmetingen in mm

EX808LYV5E / EX807NVV6 / EX807NYV6E

Afmeting in mm

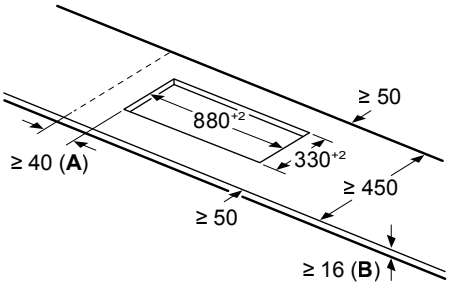


**A:** Min. afstand van de afzuigkap-uitsparing tot de wand

**B:** De ruimte tussen het oppervlak van het werkblad en de bovenkant van het front van de oven moet 30 mm zijn

Zie ruimtevereisten voor de oven

Het werkblad waarin de kookplaat wordt geïnstalleerd moet bestand zijn tegen belastingen van ca. 60 kg; gebruik indien nodig geschikte steunconstructies

EX275HXC1E

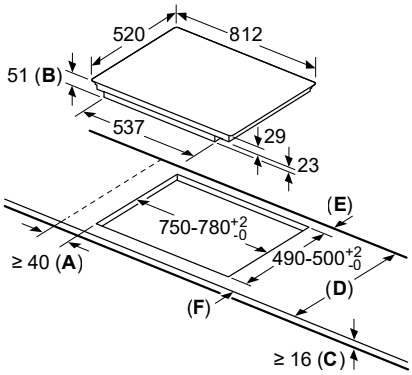


**A**: Minimale afstand van de uitsparing van de kookplaat tot de wand.
**B**: Inbouwdiepte
**C**: De vrije ruimte tussen het oppervlakte van het werkblad en de bovenkant van het front van de oven moet 30 mm zijn. Raadpleeg de ruimtevereisten voor de oven.

Het werkblad waarin de kookplaat moet worden geïnstalleerd moet bestand zijn tegen belastingen van ca. 60 kg; er moeten indien nodig geschikte steunconstructies worden gebruikt.

| D | E | F |
|---|---|---|
| 585-600 | 50 | ≥ 35 |
| > 600 | ≥ 50 | ≥ 50 |

EX877KYX5E / EX878LYV5E / EX877NYV6E / EX877NVV6E

Afmeting in mm

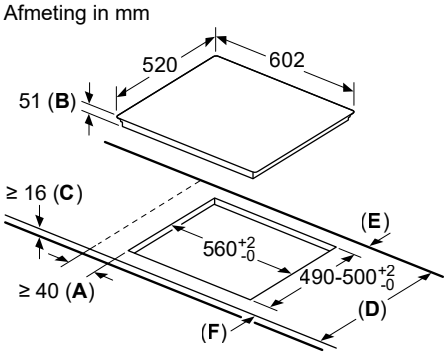


**A**: Minimum afstand van de kookplaatuitsparing tot de wand.
**B**: Inbouwdiepte
**C**: De speling tussen het oppervlak van het werkblad en de bovenkant van de voorkant van de oven moet 30 mm zijn. Raadpleeg de ruimtevereisten voor de oven.

Het werkblad waarin de kookplaat wordt geïnstalleerd moet bestand zijn tegen belastingen van ca. 60 kg; indien nodig moeten geschikte steunconstructies worden gebruikt.

| D | E | F |
|---|---|---|
| 585-600 | 50 | ≥ 35 |
| > 600 | ≥ 50 | ≥ 50 |

EX675HXC1E / EX677HEC1E / EH675LFC1E / ED677HSC1E / EX677NYV6E / EH677HFC1E

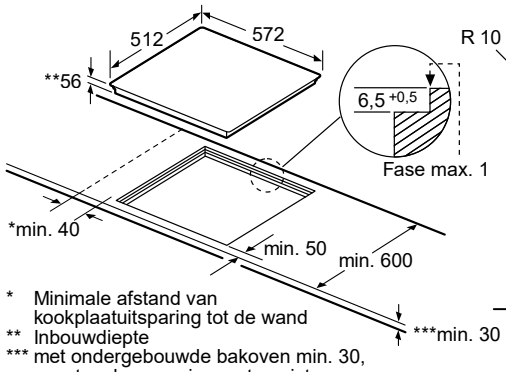


* Minimale afstand van kookplaatuitsparing tot de wand
** Inbouwdiepte
*** met ondergebouwde bakoven min. 30, eventueel meer; zie maatvereisten van de bakoven

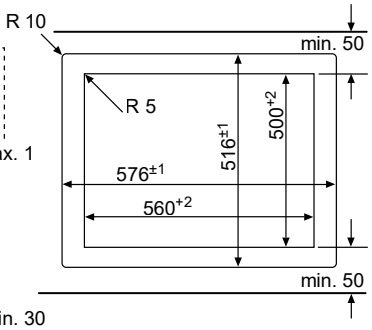


Afmeting in mm

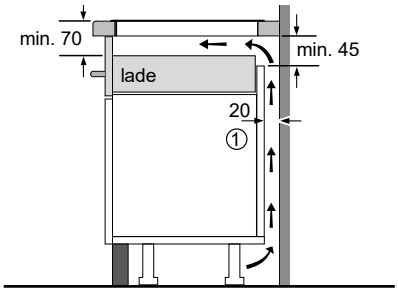


① Er moet voor een ventilatiespleet worden gezorgd.

Afmetingen in mm

EX607NYV6E

Afmeting in mm

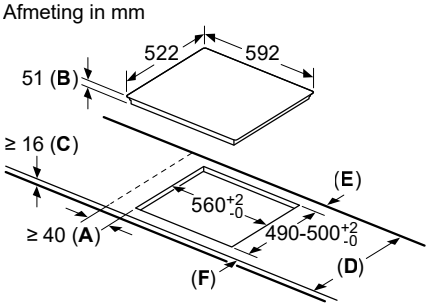


**A**: Minimum afstand van de kookplaatuitsparing tot de wand.
**B**: Inbouwdiepte
**C**: De speling tussen het oppervlak van het werkblad en de bovenkant van de voorkant van de oven moet 30 mm zijn. Raadpleeg de ruimtevereisten voor de oven.

Het werkblad waarin de kookplaat wordt geïnstalleerd moet bestand zijn tegen belastingen van ca. 60 kg; indien nodig moeten geschikte steunconstructies worden gebruikt.

| D | E | F |
|---|---|---|
| 585-600 | 50 | ≥ 35 |
| > 600 | ≥ 50 | ≥ 50 |

EH631HEB1E / EU63KBEB5D

Afmeting in mm

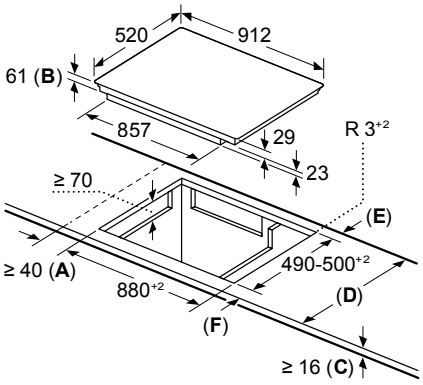


**A:** Min. afstand van de kookplaatuitsparing tot de wand
**B:** Max. inbouwdiepte

**C:** De ruimte tussen het oppervlak van het werkblad en de bovenkant van het front van de oven moet 40 mm zijn

Zie ruimtevereisten voor de oven

Het werkblad waarin de kookplaat wordt geïnstalleerd moet bestand zijn tegen belastingen van ca. 60 kg; gebruik indien nodig geschikte steunconstructies

| D | E | F |
|---|---|---|
| 585-600 | 50 | ≥ 35 |
| > 600 | ≥ 50 | ≥ 50 |

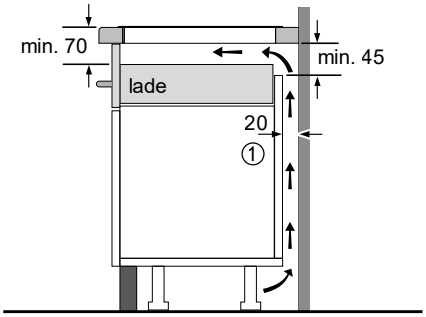


① Er moet voor een ventilatiespleet worden gezorgd.

Afmetingen in mm

EZ977KZY1E

Afmeting in mm

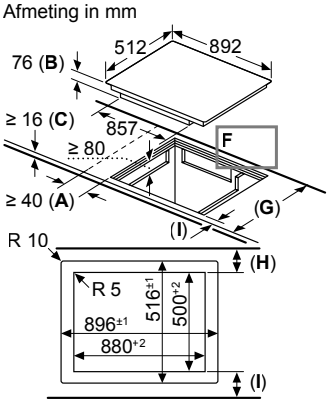


**A**: Minimale afstand van de uitsparing van de kookplaat tot de wand.
**B**: Maximale inbouwdiepte
**C**: De vrije ruimte tussen het oppervlakte van het werkblad en de bovenkant van het front van de oven moet 40 mm zijn. Raadpleeg de ruimtevereisten voor de oven.
**D**: Max. 1 aanschuining
**E**: 6,5+0,5

Het werkblad waarin de kookplaat moet worden geïnstalleerd moet bestand zijn tegen belastingen van ca. 60 kg; er moeten indien nodig geschikte steunconstructies worden gebruikt.

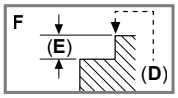


| G | H | I |
|---|---|---|
| 585-600 | 50 | ≥ 35 |
| > 600 | ≥ 50 | ≥ 50 |

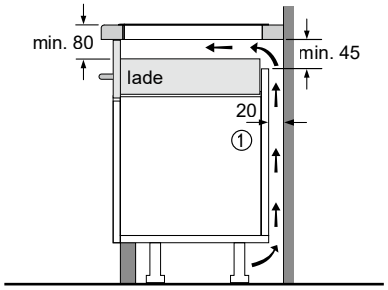


① Ventilatieruimte moet gerealiseerd worden.

Afmeting in mm

EZ907KZY1E

Afmeting in mm

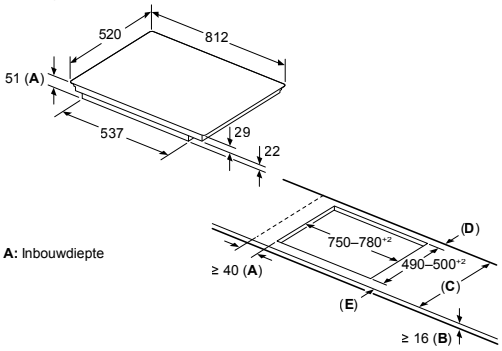


**A:** Inbouwdiepte

**A:** Min. afstand van de kookplaatuitsparing tot de wand

**B:** De ruimte tussen het oppervlak van het werkblad en de bovenkant van het front van de oven moet 30 mm zijn

Zie ruimtevereisten voor de oven

Het werkblad waarin de kookplaat wordt geïnstalleerd moet bestand zijn tegen belastingen van ca. 60 kg; gebruik indien nodig geschikte steunconstructies

| C | D | E |
|---|---|---|
| 585–600 | 50 | ≥ 35 |
| > 600 | ≥ 50 | ≥ 50 |

Afmeting in mm

EX877HVC1E / EX877HEC1E / ED877HWC1E / EH877HVC1E / EH877HEC1E

Afmeting in mm

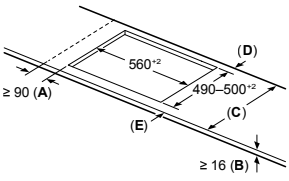


| C | D | E |
|---|---|---|
| 585–600 | 50 | ≥ 35 |
| > 600 | ≥ 50 | ≥ 50 |

**A:** Min. afstand van de kookplaatuitsparing tot de wand

**B:** De ruimte tussen het oppervlak van het werkblad en de bovenkant van het front van de oven moet 30 mm zijn

Zie ruimtevereisten voor de oven

Het werkblad waarin de kookplaat wordt geïnstalleerd moet bestand zijn tegen belastingen van ca. 60 kg; gebruik indien nodig geschikte steunconstructies

Afmeting in mm

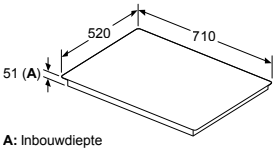


**A:** Inbouwdiepte

ED777HQC1E

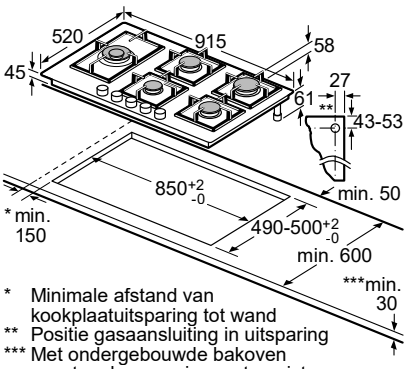


* Minimale afstand van kookplaatuitsparing tot wand
** Positie gasaansluiting in uitsparing
*** Met ondergebouwde bakoven eventueel meer; zie maatvereisten van de bakoven

Afmeting in mm

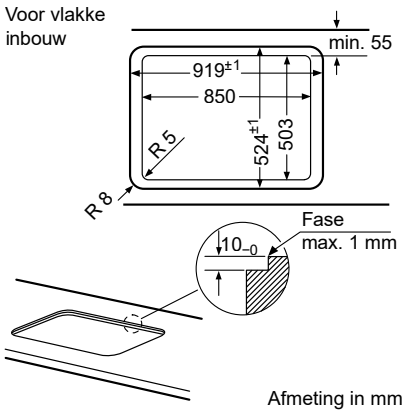


Afmeting in mm

EP9A6SC90N

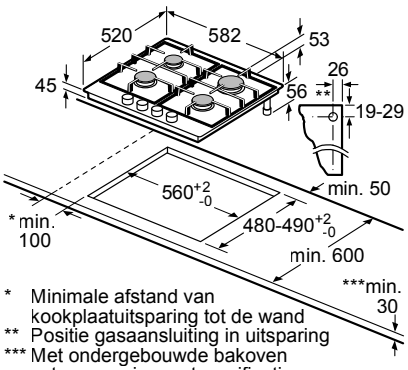


* Minimale afstand van kookplaatuitsparing tot de wand
** Positie gasaansluiting in uitsparing
*** Met ondergebouwde bakoven evt. meer; zie maatspecificaties van de bakoven

Afmeting in mm

EC6A5PC90N

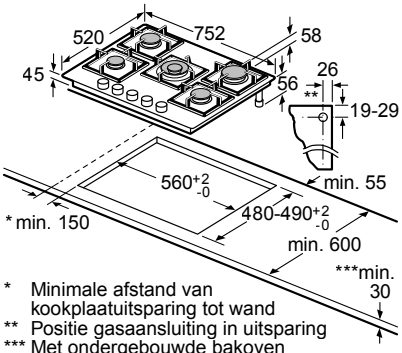


* Minimale afstand van kookplaatuitsparing tot wand
** Positie gasaansluiting in uitsparing
*** Met ondergebouwde bakoven eventueel meer; zie maatvereisten van de bakoven

Afmeting in mm

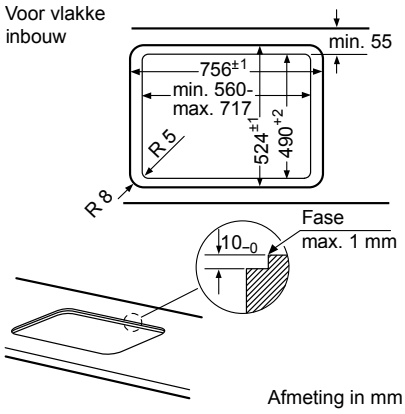


Afmeting in mm

EP7A6QC20N

## Domino-teppanyaki

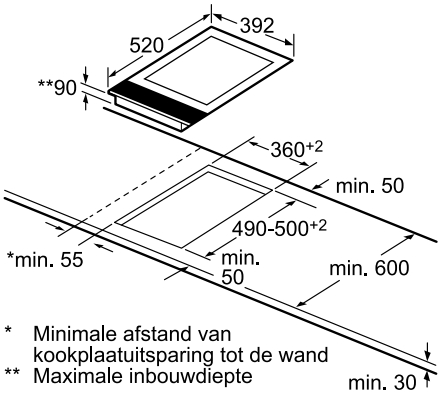


* Minimale afstand van kookplaatuitsparing tot de wand
** Maximale inbouwdiepte

Afmeting in mm

ET475FYB1E

## Domino-inductiekookplaat

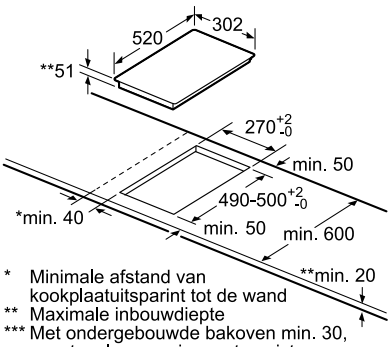


* Minimale afstand van kookplaatuitsparint tot de wand
** Maximale inbouwdiepte
*** Met ondergebouwde bakoven min. 30, eventueel meer; zie maatvereisten van de bakoven

Afmeting in mm

EX375FXB1E / EH375FBB1E

## Domino-kookapparatuur

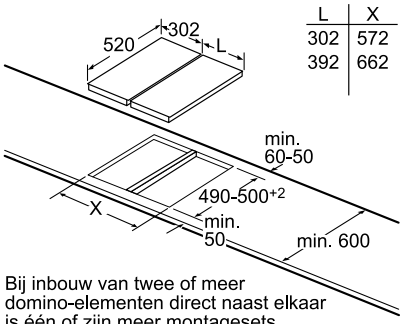


| L | X |
|---|---|
| 302 | 572 |
| 392 | 662 |

Bij inbouw van twee of meer domino-elementen direct naast elkaar is één of zijn meer montagesets noodzakelijk (2 elementen 1 montageset, 3 elementen 2 montagesets, etc).

Afmetingen in mm

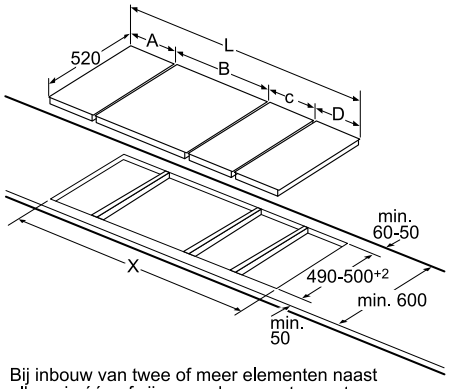


Bij inbouw van twee of meer elementen naast elkaar is één of zijn meerdere montagesets noodzakelijk (2 elementen1 montageset, 3 elementen 2 montagesets etc.).

Domino-combinatiemogelijkheden met overeenkomstige apparaten en uitsparingsmaten

| Breedtetype: | 30 | 40 | 60 | 70 | 80 | 90 |
|---|---|---|---|---|---|---|
| Apparaatbreedte: | 302 | 392 | 602 | 710 | 812 | 912 |

| | A | B | C | D | L | X |
|---|---|---|---|---|---|---|
| 2x30 | 302 | 302 | - | - | 604 | **572** |
| 1x30, 1x40 | 302 | 392 | - | - | 694 | **662** |
| 1x30, 1x60 | 302 | 602 | - | - | 904 | **872** |
| 1x30, 1x70 | 302 | 710 | - | - | 1012 | **980** |
| 1x30, 1x80 | 302 | 812 | - | - | 1114 | **1082** |
| 1x30, 1x90 | 302 | 912 | - | - | 1214 | **1182** |
| 2x40 | 392 | 392 | - | - | 784 | **752** |
| 1x40, 1x60 | 392 | 602 | - | - | 994 | **962** |
| 1x40, 1x70 | 392 | 710 | - | - | 1102 | **1070** |
| 1x40, 1x80 | 392 | 812 | - | - | 1204 | **1172** |
| 1x40, 1x90 | 392 | 912 | - | - | 1304 | **1272** |
| 3x30 | 302 | 302 | 302 | - | 906 | **874** |
| 2x30, 1x40 | 302 | 302 | 392 | - | 996 | **964** |
| 2x30, 1x60 | 302 | 302 | 602 | - | 1206 | **1174** |
| 2x30, 1x70 | 302 | 302 | 710 | - | 1314 | **1282** |
| 2x30, 1x80 | 302 | 302 | 812 | - | 1416 | **1384** |
| 2x30, 1x90 | 302 | 302 | 912 | - | 1516 | **1484** |
| 1x30, 2x40 | 302 | 392 | 392 | - | 1086 | **1054** |
| 1x30, 1x40, 1x60 | 302 | 392 | 602 | - | 1296 | **1264** |
| 1x30, 1x40, 1x70 | 302 | 392 | 710 | - | 1404 | **1372** |
| 1x30, 1x40, 1x80 | 302 | 392 | 812 | - | 1506 | **1474** |
| 1x30, 1x40, 1x90 | 302 | 392 | 912 | - | 1606 | **1574** |
| 3x40 | 392 | 392 | 392 | - | 1176 | **1144** |
| 2x40, 1x60 | 392 | 392 | 602 | - | 1386 | **1354** |
| 4x30 | 302 | 302 | 302 | 302 | 1208 | **1176** |
| 3x30, 1x40 | 302 | 302 | 302 | 392 | 1298 | **1266** |
| 2x30, 2x40 | 302 | 302 | 392 | 392 | 1388 | **1356** |
| 1x30, 3x40 | 302 | 392 | 392 | 392 | 1478 | **1446** |

**Planningsadvies circulatiefunctie**

(A)

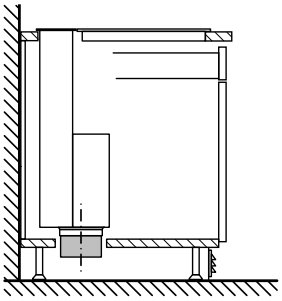

**A:** Buitenwand – U-waarde ≤ 0,5 W/(m²K)

Standaard installatie: deels geleid bij de plint

(B)

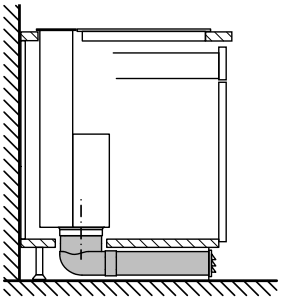

**B:** Buitenwand – U-waarde > 0,5 W/(m²K)

Installatie met volledig geleide buizen tot aan de plint bij slecht geïsoleerde buitenwanden c over een koude vloer

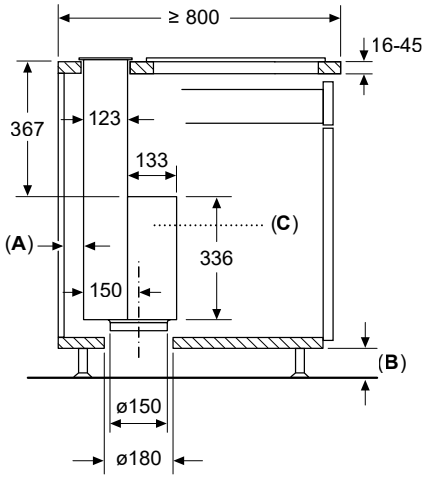


A: Ten minste 2 cm afstand van de Guided Air afzuiging/unit tot aan muur
B: ≥ 600 mm bij recirculatie
≥100 mm bij recirculatie met bebuizing
C: Motoreenheid moet altijd toegankelijk zijn

Afmeting in mm
Combinatie met elektrische kookzone

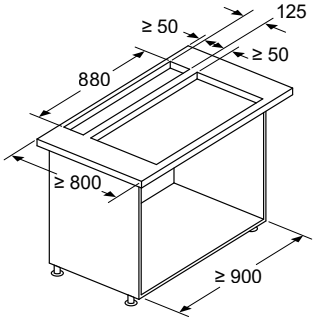


Gebruik met gasfornuis niet mogelijk.

Om te waarborgen dat het apparaat geen vermogen verliest, geen wand-units boven het apparaat monteren en de volgende afstanden aanhouden:

- Tenminste 50 cm links en rechts van het apparaat tot een wand of naastliggende wand-eenheid
- Tenminste 5 cm van het apparaatframe tot een wand

Afmeting in mm
**Combinatie met elektrische kookplaat**
**Naadloze inbouw**

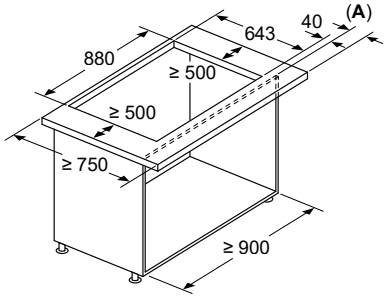


**A:** Uitsteeklengte werkblad - corpus

Combinatie met gaskookplaat niet mogelijk

Let op het volgende om vermogensverliezen te vermijden:

- Geen bovenkast boven het apparaat monteren
- Afstand open schapelementen boven het apparaat min. 650 mm (advies)
- Afstand link/rechts tussen apparaat en wand / naastgelegen bovenkast min. 500 mm
- Afstand tussen apparaatframe en wand min. 50 mm

Afmeting in mm
Naadloze installatie
(speciaal toebehoren noodzakelijk)

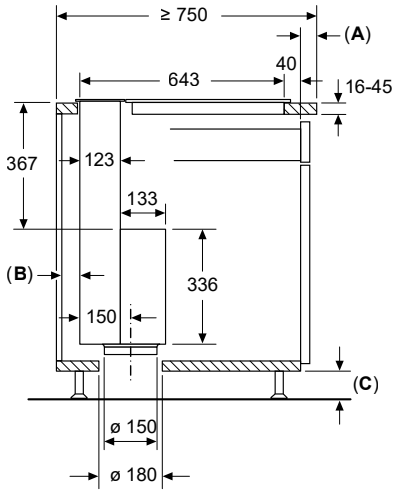


**A:** Werkblad uitsteeksel front steekt uit buiten het karkas van het keukenkastje
**B:** Tenminste 2 cm van de geleide lucht aanzuigzone tot een unit-wand
**C:** ≥ 60 mm voor recirculatie
≥ 100 mm voor circulatiefunctie met kanalen in de plint

Afmeting in mm

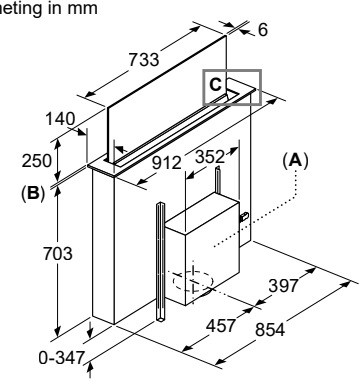


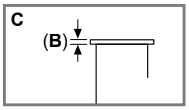


**A**: De motorunit kan worden gemonteerd aan de voorzijde of de achterzijde of op maximaal drie meter van het apparaat. (speciaal toebehoren noodzakelijk)
**B**: 5.5

LD98WMM66

Afmeting in mm

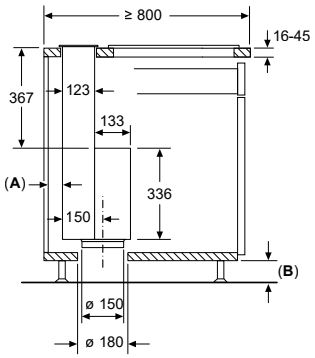


**A:** Tenminste 2 cm van de geleide lucht aanzuigzone tot een unit-wand
**B:** ≥ 60 mm voor circulatie
≥ 100 mm voor circulatiefunctie met kanalen in de plint

Afmeting in mm
**Naadloze inbouw**
**(Speciale accessoires noodzakelijk)**

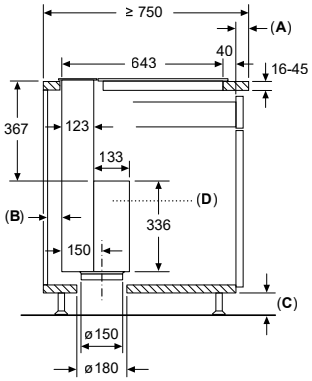


**A:** Uitsteeklengte werkblad - corpus

**B:** ≥ 20 mm tussen aanzuigbereik Guided Air en meubelwand

**C:** ≥ 60 mm voor alle luchtrecirculatie

≥ 100 mm voor luchtafvoer met kanaal in de plint
**D:** Motoreenheid moet altijd toegankelijk zijn

Combinatie met elektrische kookzone
Naadloze, vlak geïntegreerde inbouw

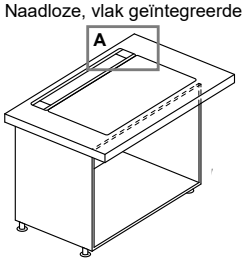


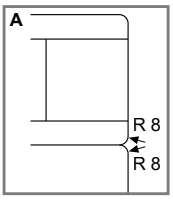


Afmeting in mm
**Combinatie met elektrische kookplaat**

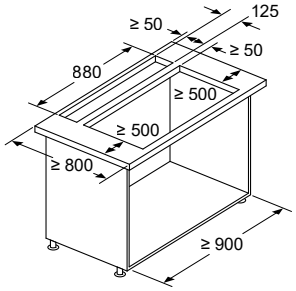


Combinatie met gaskookplaat niet mogelijk

Let op het volgende om vermogensverliezen te vermijden:

- Geen bovenkast boven het apparaat monteren
- Afstand open schapelementen boven het apparaat min. 650 mm (advies)
- Afstand link/rechts tussen apparaat en wand / naastgelegen bovenkast min. 500 mm
- Afstand tussen apparaatframe en wand min. 50 mm

**Planningsadvies circulatiefunctie**

(A)

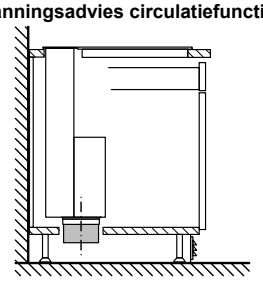

**A:** Buitenwand – U-waarde ≤ 0,5 W/(m²K)

Standaard installatie: deels geleid bij de plint

(B)

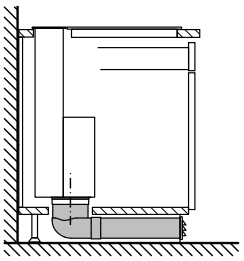

**B:** Buitenwand – U-waarde > 0,5 W/(m²K)

Installatie met volledig geleide buizen tot aan de plint bij slecht geïsoleerde buitenwanden of over een koude vloer

Afmeting in mm
Combinatie met elektrische kookzone
Naadloze, vlak geïntegreerde inbouw

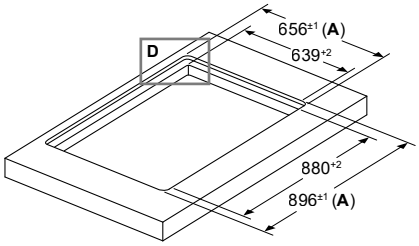


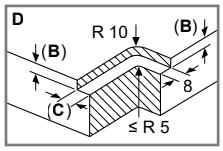


**A**: Incl. 2 mm siliconenvoeg rondom
**B**: 5.5
**C**: 9.5

Voor vlakke installatie in stenen of granieten werkvlakken.

Afmeting in mm
Combinatie met elektrische kookzone
Naadloze, vlak geïntegreerde inbouw

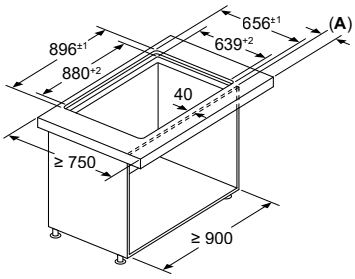


**A:** Werkblad uitsteeksel front steekt uit buiten het karkas van het keukenkastje

Gebruik met gasfornuis niet mogelijk.

Om te waarborgen dat het apparaat geen vermogen verliest, geen wand-units boven het apparaat monteren en de volgende afstanden aanhouden:
- Tenminste 500 mm links en rechts van het apparaat tot een wand of een naastgelegen wandeenheid
- Tenminste 50 mm vanaf het frame van het apparaat tot een wand

Afmeting in mm

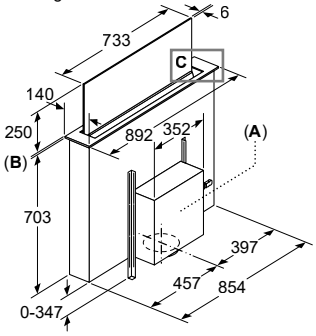


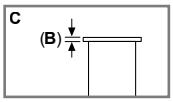


**A:** Montage motor-unit aan voor-/achterzijde of met max. 3 m afstand zijdelings verspringend (speciale accessoires nodig)

Motoreenheid moet altijd toegankelijk zijn

**B:** 5,5 mm

Afmeting in mm

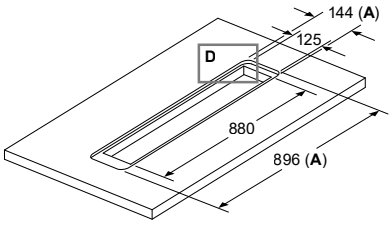


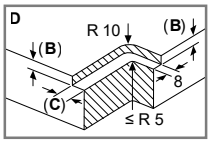


**A**: Incl. 2 mm siliconenvoeg rondom
**B**: 5.5
**C**: 9.5

Voor vlakke installatie in stenen of granieten werkvlakken.

LD98WMM65

Glassdraft

Afmeting in mm

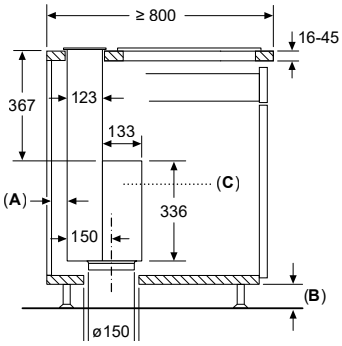


**Planningsadvies circulatiefunctie**

(A)

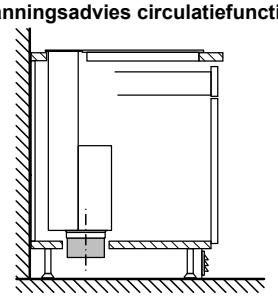

**A:** Buitenwand – U-waarde ≤ 0,5 W/(m²K)

Standaard installatie: deels geleid bij de plint

(B)

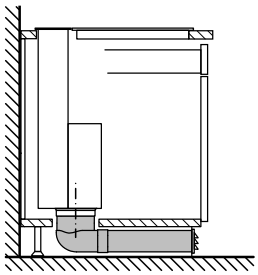

**B:** Buitenwand – U-waarde > 0,5 W/(m²K)

Installatie met volledig geleide buizen tot aan de plint bij slecht geïsoleerde buitenwanden of over een koude vloer

Afmeting in mm
**Combinatie met elektrische kookplaat**

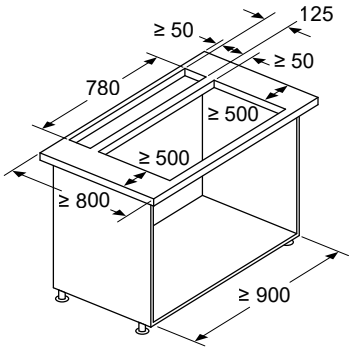


Combinatie met gaskookplaat niet mogelijk

Let op het volgende om vermogensverliezen te vermijden:

- Geen bovenkast boven het apparaat monteren
- Afstand open schapelementen boven het apparaat min. 650 mm (advies)
- Afstand link/rechts tussen apparaat en wand / naastgelegen bovenkast min. 500 mm
- Afstand tussen apparaatframe en wand min. 50 mm

Afmeting in mm

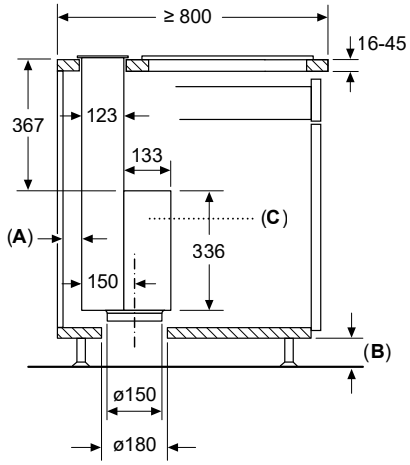


**A:** ≥ 20 mm tussen aanzuigbereik Guided Air en meubelwand

**B:** ≥ 60 mm voor alle luchtrecirculatie

≥ 100 mm voor luchtafvoer met kanaal in de plint

**C:** Motoreenheid moet altijd toegankelijk zijn

Afmeting in mm
**Naadloze inbouw**
**(Speciale accessoires noodzakelijk)**

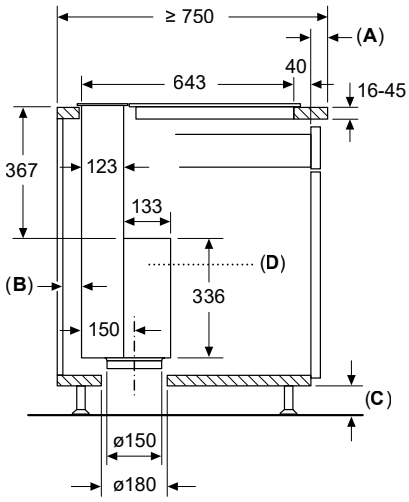


**A:** Uitsteeklengte werkblad - corpus

**B:** ≥ 20 mm tussen aanzuigbereik Guided Air en meubelwand

**C:** ≥ 60 mm voor alle luchtrecirculatie

≥ 100 mm voor luchtafvoer met kanaal in de plint

**D:** Motoreenheid moet altijd toegankelijk zijn

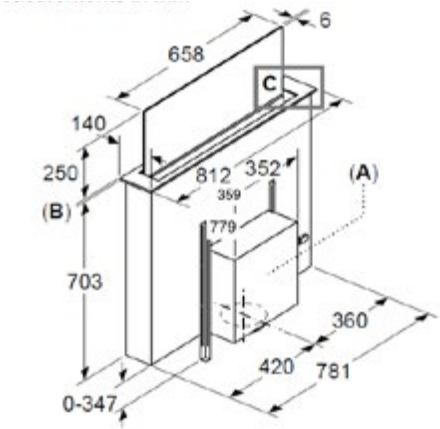


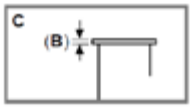


A: De motorunit kan aan de voor- of achterkant van het apparaat gemonteerd worden (speciale accessoires vereist)
B: 5,5

Afmeting in mm
Combinatie met elektrische kookzone
Naadloze installatie

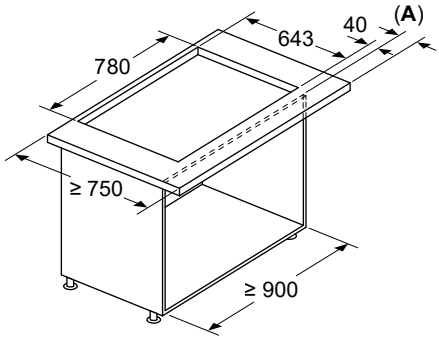


**A:** Werkblad uitsteeksel front steekt uit buiten het karkas van het keukenkastje

Gebruik met gasfornuis niet mogelijk.

Om te waarborgen dat het apparaat geen vermogen verliest, geen wand-units boven het apparaat monteren en de volgende afstanden aanhouden:

- Tenminste 500 mm links en rechts van het apparaat tot een wand of een naastgelegen wandeenheid
- Tenminste 50 mm vanaf het frame van het apparaat tot een wand

LD88WMM66

Afmeting in mm

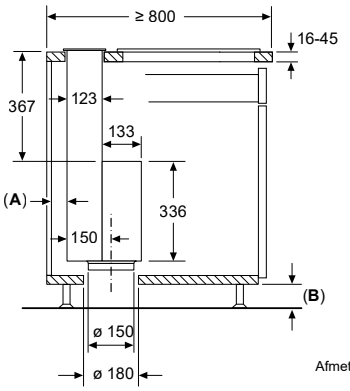


**A:** Tenminste 2 cm van de geleide lucht aanzuigzone tot een unit-wand
**B:** ≥ 60 mm voor circulatie
≥ 100 mm voor circulatiefunctie met kanalen in de plint

Afmeting in mm
**Combinatie met elektrische kookplaat**

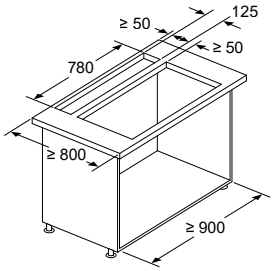


Combinatie met gaskookplaat niet mogelijk

Let op het volgende om vermogensverliezen te vermijden:

- Geen bovenkast boven het apparaat monteren
- Afstand open schapelementen boven het apparaat min. 650 mm (advies)
- Afstand link/rechts tussen apparaat en wand / naastgelegen bovenkast min. 500 mm
- Afstand tussen apparaatframe en wand min. 50 mm

Combinatie met elektrische kookzone
Naadloze, vlak geïntegreerde inbouw

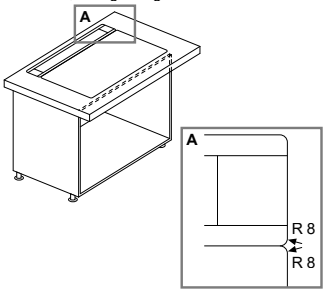


Afmeting in mm

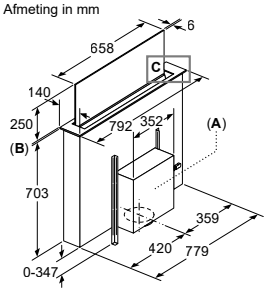


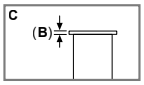


**A:** Montage motor-unit aan voor-/achterzijde of met max. 3 m afstand zijdelings verspringend (speciale accessoires nodig)
Motoreenheid moet altijd toegankelijk zijn

**B:** 5,5 mm

**Planningsadvies circulatiefunctie**

(A)

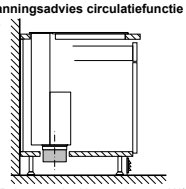

**A:** Buitenwand – U-waarde ≤ 0,5 W/(m²K)

Standaard installatie: deels geleid bij de plint

(B)

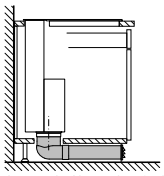

**B:** Buitenwand – U-waarde > 0,5 W/(m²K)

Installatie met volledig geleide buizen tot aan de plint bij slecht geïsoleerde buitenwanden of over een koude vloer

Afmeting in mm

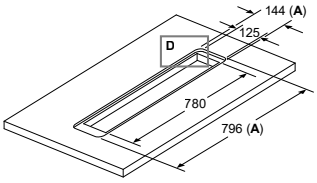


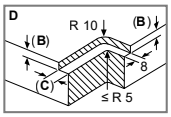


**A**: Incl. 2 mm siliconenvoeg rondom
**B**: 5.5
**C**: 9.5

Voor vlakke installatie in stenen of granieten werkvlakken.

Afmeting in mm
Combinatie met elektrische kookzone
Naadloze, vlak geïntegreerde inbouw

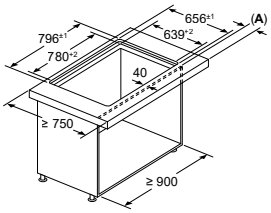


**A:** Werkblad uitsteeksel front steekt uit buiten het karkas van het keukenkastje

Gebruik met gasfornuis niet mogelijk.

Om te waarborgen dat het apparaat geen vermogen verliest, geen wand-units boven het apparaat monteren en de volgende afstanden aanhouden:
- Tenminste 500 mm links en rechts van het apparaat tot een wand of een naastgelegen wandeenheid
- Tenminste 50 mm vanaf het frame van het apparaat tot een wand

Afmeting in mm
Combinatie met elektrische kookzone
Naadloze, vlak geïntegreerde inbouw

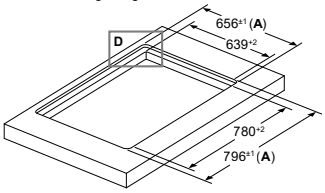


LD88WMM65

Afmeting in mm

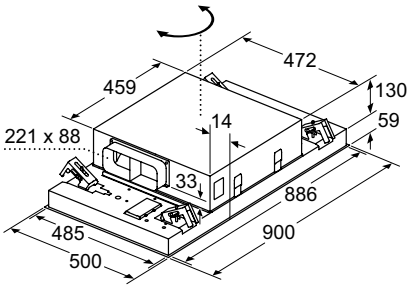


Ventilatoruitlaat kan in alle vier de richtingen gedraaid worden

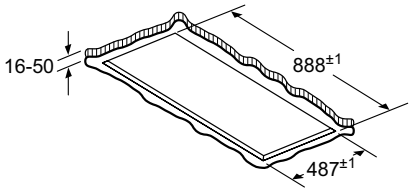


Niet direct in gipsplaten of gelijksoortige lichte bouwmaterialen van het verlaagde plafond monteren. Een geschikt frame is nodig, dat vast in het betonplafond is bevestigd.

Afmeting in mm

Afmeting in mm
Luchtafvoer

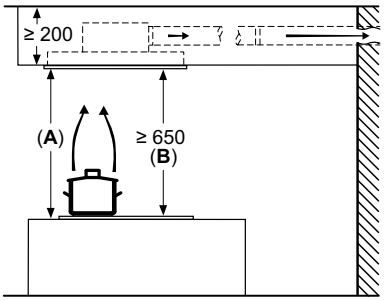


**A**: Optimale prestaties 700-1500
**B**: Vanaf bovenkant pannendrager

LR96CBS25 / LR96CAQ50 / LR96CAQ20

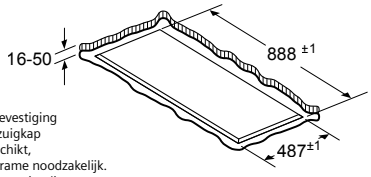


Voor de bevestiging van de afzuigkap is een geschikt, dragend frame noodzakelijk. Het apparaat niet direct in gipsplaten of gelijksoortige lichte bouwmaterialen monteren.

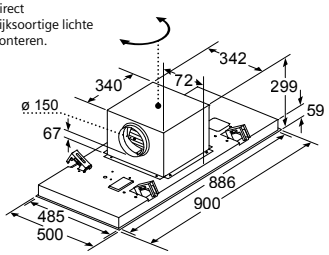


LR97CAQ50 / LR97CAQ20

Afmeting in mm

## Eilandschouwkappen

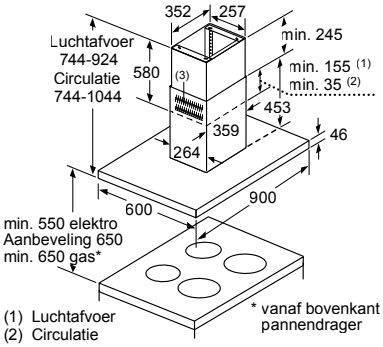


(1) Luchtafvoer
(2) Circulatie
(3) Luchtuitlaat - sleuf bij luchtafvoer naar onderen monteren

Afmeting in mm

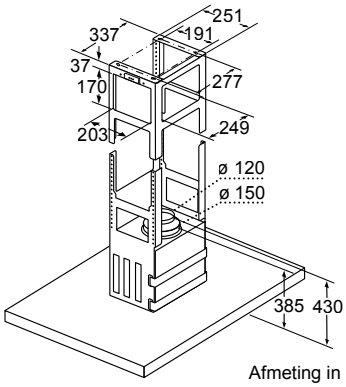


Afmeting in mm

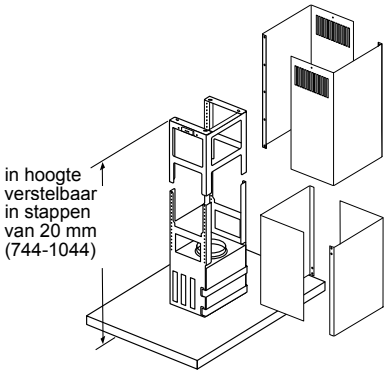


Afmeting in mm

LF98BIR55 / LF97BCP50

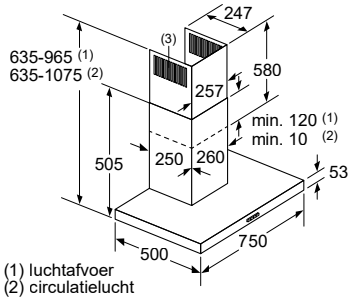


(1) luchtafvoer
(2) circulatielucht
(3) luchtuitlaat - sleuf bij Luchtafvoer naar onderen monteren

Afmeting in mm

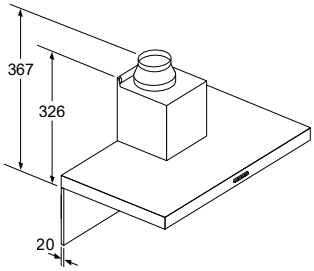


Bij gebruik van een achterwand moet met het design van het apparaat rekening worden gehouden.

Afmeting in mm

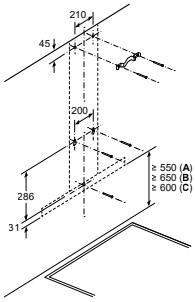


**A:** Elektrisch

**B:** Gas - vanaf bovenrand van pandrager

**C:** Elektrisch - voor Australië en Nieuw-Zeeland

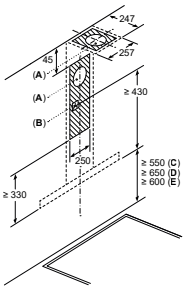


**A:** Luchtafvoer uitlaat
**B:** Stopcontact
**C:** Elektrisch
**D:** Gas - vanaf bovenrand van pandrager

**E:** Elektrisch - voor Australië en Nieuw-Zeeland

LC77BHM50

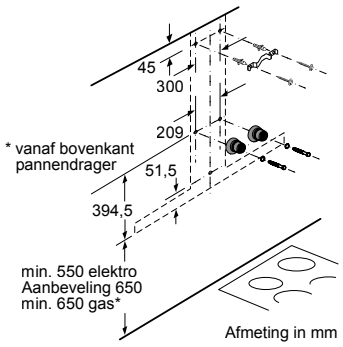


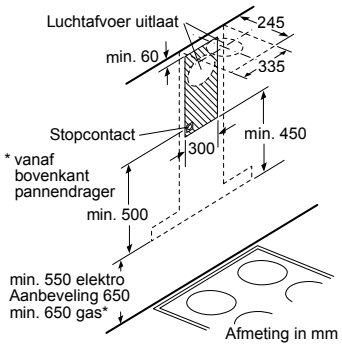


Afmeting in mm

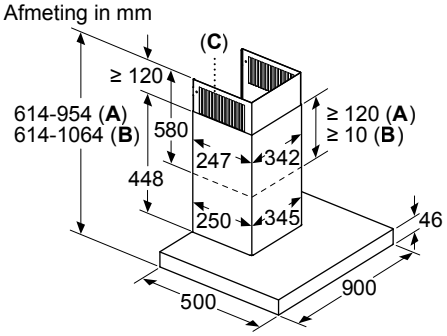


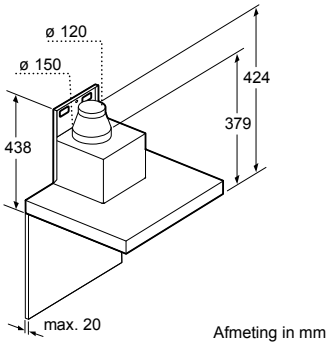


**A**: Luchtafvoer
**B**: Circulatielucht
**C**: Luchtuitlaat - sleuf bij luchtafvoer naar onderen monteren

LC97BHP50 / LC97BIR55 / LC97BIP50 / LC97BCP50

---

Afmeting in mm

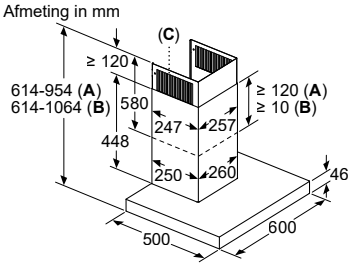


**A**: Luchtafvoer
**B**: Circulatielucht
**C**: Luchtuitlaat - sleuf bij luchtafvoer naar onderen monteren

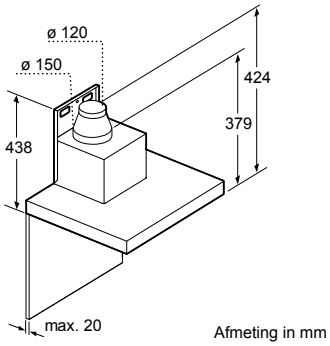


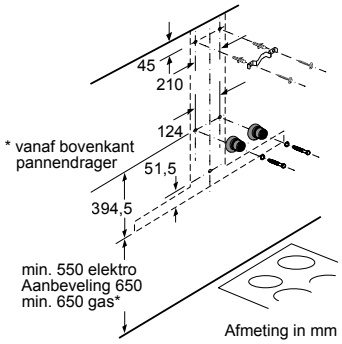


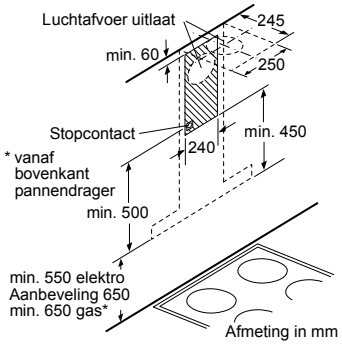


LC67BIP50 / LC67BCP50

---

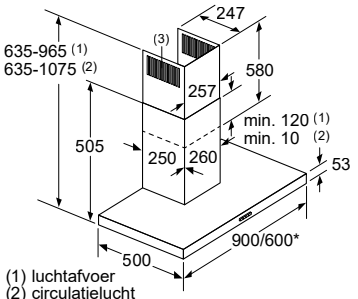


(1) luchtafvoer
(2) circulatielucht
(3) luchtuitlaat - sleuf bij Luchtafvoer naar onderen monteren

Afmeting in mm

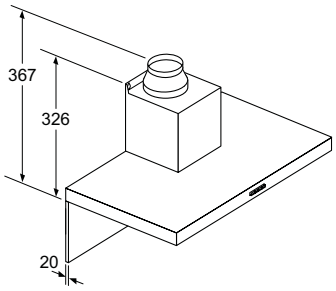


Bij gebruik van een achterwand moet met het design van het apparaat rekening worden gehouden.

Afmeting in mm

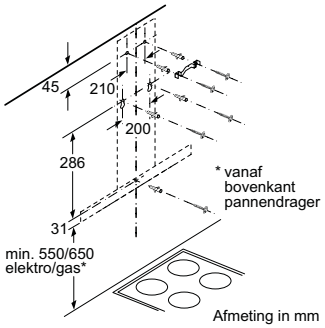


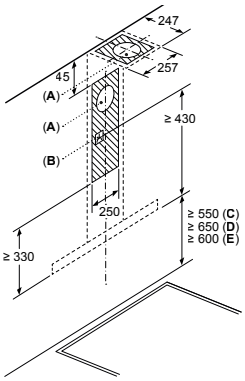


LC96BBM50 / LC66BBM50* / LC96BBM65 / LC94BBC50

Afmeting in mm

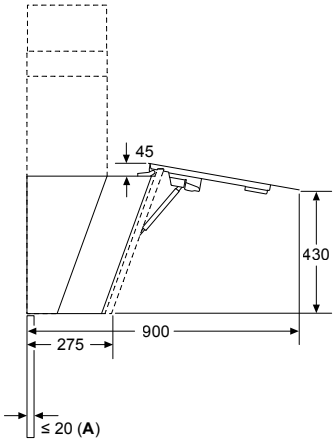


Afmeting in mm
**Apparaat in luchtcirculatiemodus**

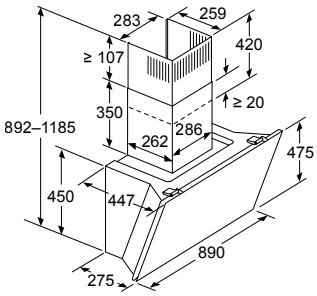


Afmeting in mm
**Apparaat in luchtafvoermodus**

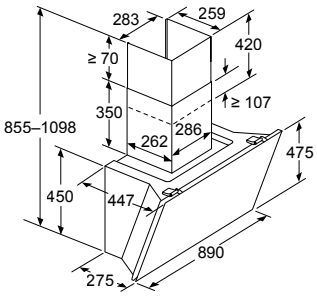


Afmeting in mm
**Apparaat in luchtcirculatiemodus zonder kanaal**

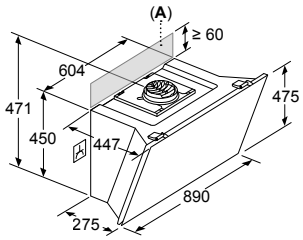


Stopcontact kan aan de zijkant of boven het apparaat worden aangebracht

**A:** Stopcontact uitsluitend buiten het gemarkeerde bereik

**A:** Max. dikte achterwand

Afmeting in mm

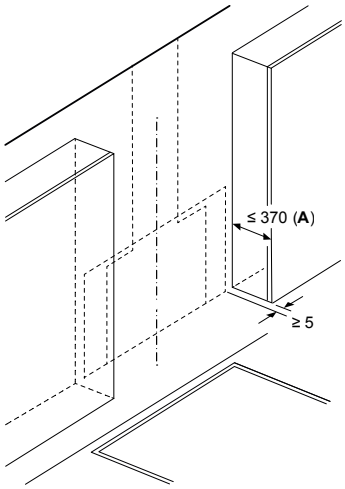


**A:** Max. diepte van de bovenkast aan de zijkant (incl. deur) vanwege de montage van de glasplaat

Apparaat moet voor de bovenkasten worden geïnstalleerd, wanneer deze dieper dan 370 mm zijn

Afmeting in mm
**Wandinstallatie met luchtkanaal**

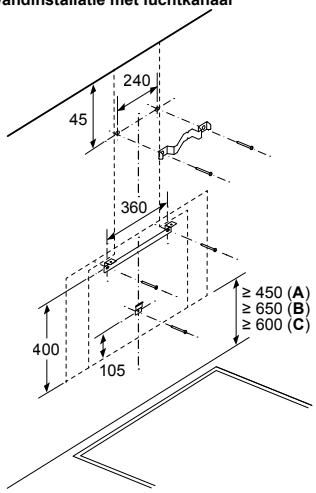


**A:** Elektrisch

**B:** Gas - vanaf bovenrand van pandrager

**C:** Elektrisch - voor Australië en Nieuw-Zeeland

Afmeting in mm

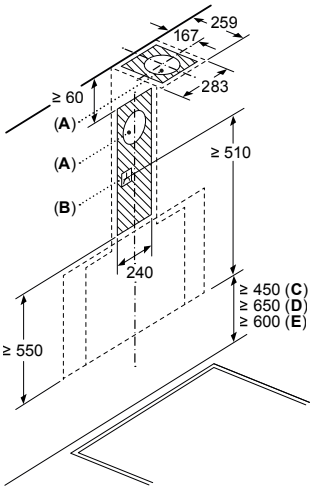


**A:** Luchtafvoer uitlaat
**B:** Stopcontact
**C:** Elektrisch
**D:** Gas - vanaf bovenrand van pandrager

**E:** Elektrisch - voor Australië en Nieuw-Zeeland

LC91KLT65

---

Afmeting in mm

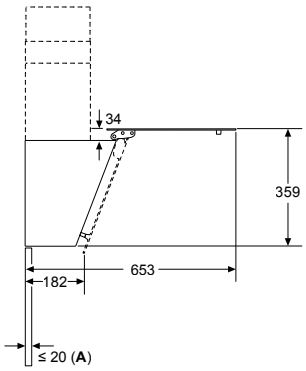


Afmeting in mm
**Wandinstallatie met luchtkanaal**

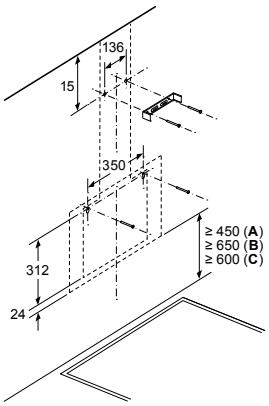


**A:** Elektrisch

**B:** Gas - vanaf bovenrand van pandrager

**C:** Elektrisch - voor Australië en Nieuw-Zeeland

Afmeting in mm

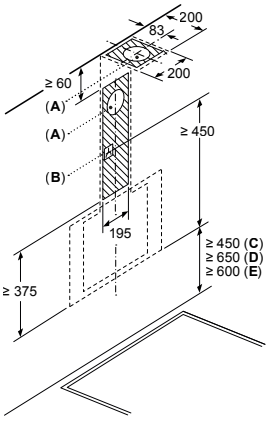


**A:** Luchtafvoer uitlaat
**B:** Stopcontact
**C:** Elektrisch
**D:** Gas - vanaf bovenrand van pandrager

**E:** Elektrisch - voor Australië en Nieuw-Zeeland

Afmeting in mm
**Apparaat in luchtcirculatiemodus**

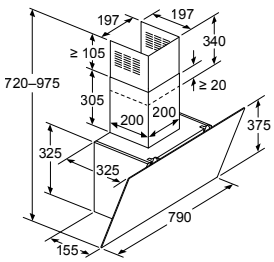


Afmeting in mm
**Apparaat in luchtafvoermodus**

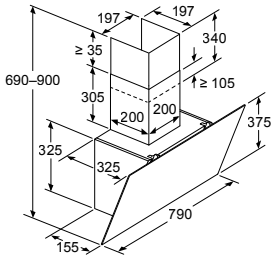


LC85KDK60

Afmeting in mm

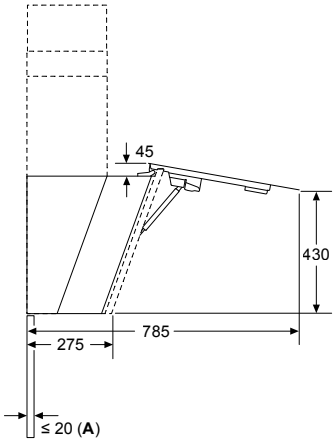


Afmeting in mm
**Apparaat in luchtafvoermodus**

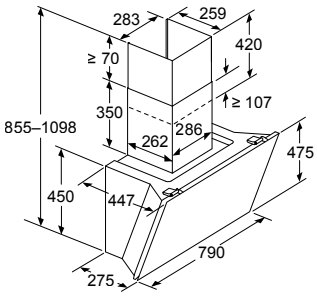


Afmeting in mm
**Apparaat in luchtcirculatiemodus**

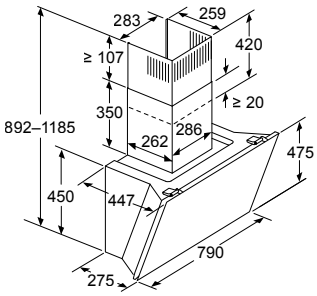


Afmeting in mm
**Apparaat in luchtcirculatiemodus zonder kanaal**

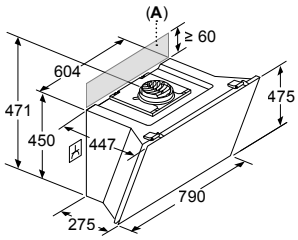


Stopcontact kan aan de zijkant of boven het apparaat worden aangebracht

**A:** Stopcontact uitsluitend buiten het gemarkeerde bereik

**A:** Max. dikte achterwand

Afmeting in mm
**Wandinstallatie met luchtkanaal**

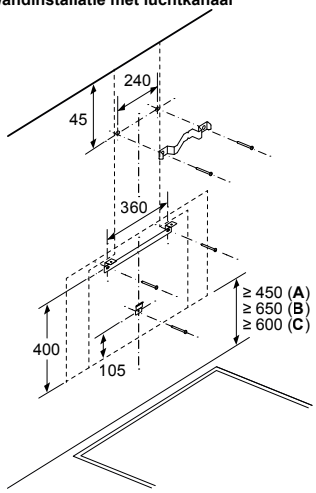


**A:** Elektrisch

**B:** Gas - vanaf bovenrand van pandrager

**C:** Elektrisch - voor Australië en Nieuw-Zeeland

Afmeting in mm

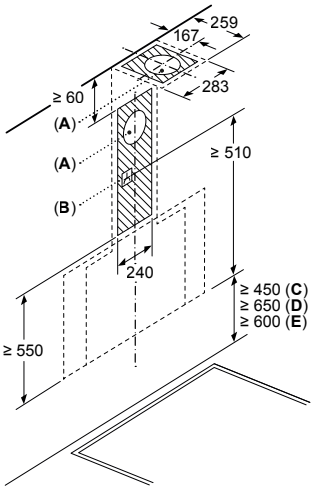


**A:** Luchtafvoer uitlaat
**B:** Stopcontact
**C:** Elektrisch
**D:** Gas - vanaf bovenrand van pandrager

**E:** Elektrisch - voor Australië en Nieuw-Zeeland

Afmeting in mm

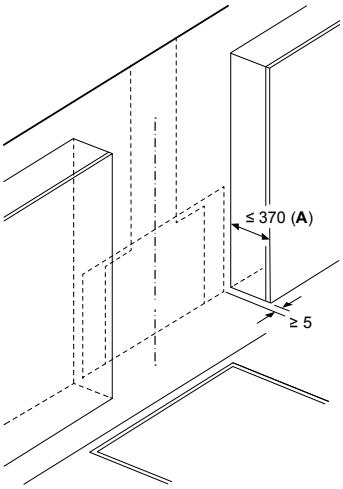


**A:** Max. diepte van de bovenkast aan de zijkant (incl. deur) vanwege de montage van de glasplaat

Apparaat moet voor de bovenkasten worden geïnstalleerd, wanneer deze dieper dan 370 mm zijn

LC81KAN65

---

Afmeting in mm

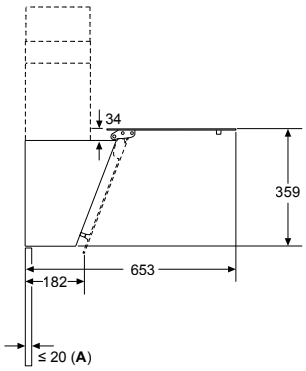


Afmeting in mm

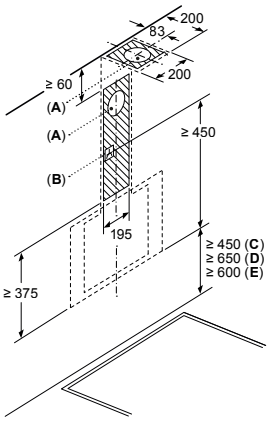


**A:** Luchtafvoer uitlaat
**B:** Stopcontact
**C:** Elektrisch
**D:** Gas - vanaf bovenrand van pandrager

**E:** Elektrisch - voor Australië en Nieuw-Zeeland

Afmeting in mm
**Wandinstallatie met luchtkanaal**

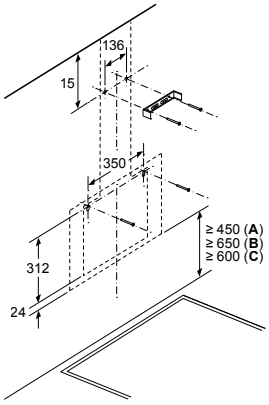


**A:** Elektrisch

**B:** Gas - vanaf bovenrand van pandrager

**C:** Elektrisch - voor Australië en Nieuw-Zeeland

Afmeting in mm
**Apparaat in luchtafvoermodus**

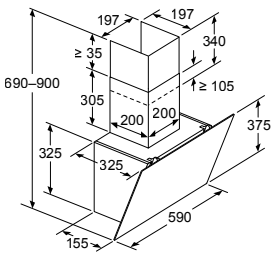


Afmeting in mm
**Apparaat in luchtcirculatiemodus**

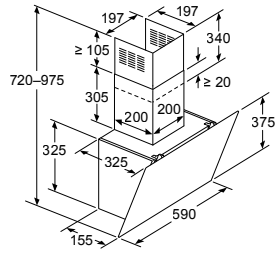


LC65KDK60

---

Afmeting in mm

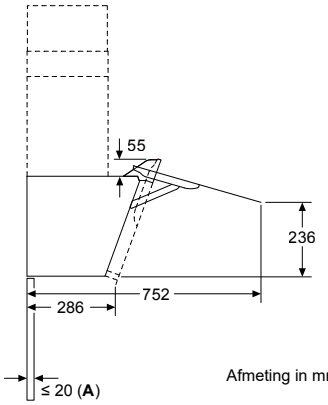


Afmeting in mm
**Apparaat in luchtafvoermodus**

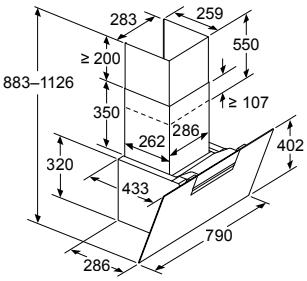


Afmeting in mm
**Apparaat in luchtcirculatiemodus**

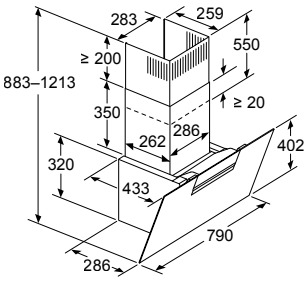


Afmeting in mm
**Apparaat in luchtcirculatiemodus zonder kanaal**

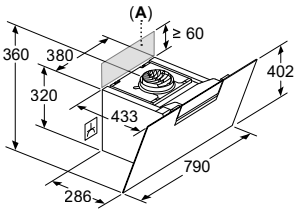


Stopcontact kan aan de zijkant of boven het apparaat worden aangebracht

**A:** Stopcontact uitsluitend buiten het gemarkeerde bereik

**A:** Max. dikte achterwand

Afmeting in mm

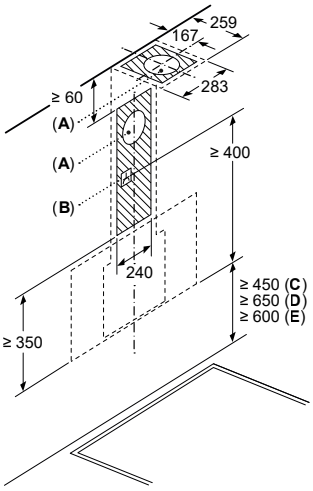


**A:** Luchtafvoer uitlaat
**B:** Stopcontact
**C:** Elektrisch
**D:** Gas - vanaf bovenrand van pandrager

**E:** Elektrisch - voor Australië en Nieuw-Zeeland

Afmeting in mm
**Wandinstallatie met luchtkanaal**

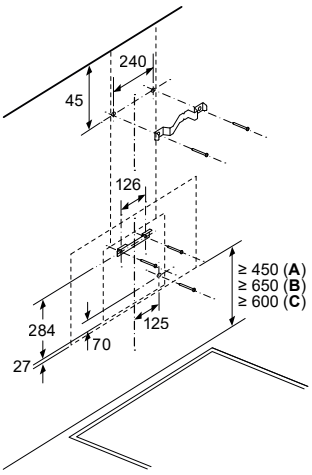


**A:** Elektrisch

**B:** Gas - vanaf bovenrand van pandrager

**C:** Elektrisch - voor Australië en Nieuw-Zeeland

LC87KFN65

---

Afmeting in mm

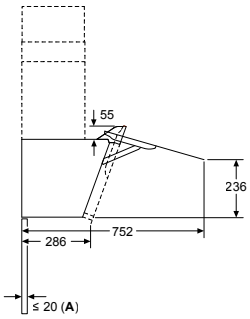


**A:** Max. dikte achterwand

Afmeting in mm
**Apparaat in luchtafvoermodus**

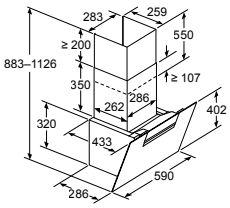


Afmeting in mm
**Apparaat in luchtcirculatiemodus**

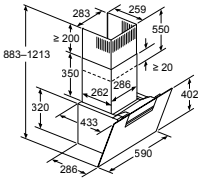


Afmeting in mm
**Apparaat in luchtcirculatiemodus zonder kanaal**

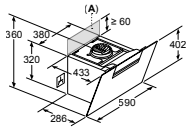


Stopcontact kan aan de zijkant of boven het apparaat worden aangebracht

**A:** Stopcontact uitsluitend buiten het gemarkeerde bereik

Afmeting in mm

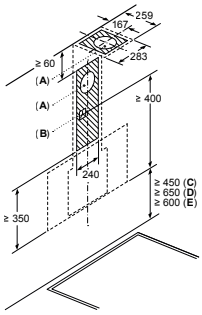


**A:** Luchtafvoer uitlaat
**B:** Stopcontact
**C:** Elektrisch
**D:** Gas - vanaf bovenrand van pandrager

**E:** Elektrisch - voor Australië en Nieuw-Zeeland

Afmeting in mm
**Wandinstallatie met luchtkanaal**

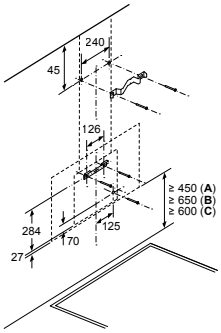


**A:** Elektrisch

**B:** Gas - vanaf bovenrand van pandrager

**C:** Elektrisch - voor Australië en Nieuw-Zeeland

LC67KFN60

---

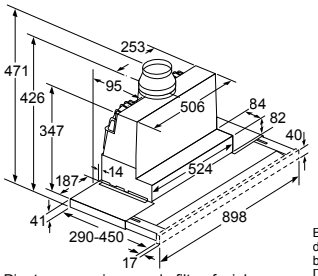


Diepteaanpassing van de filterafzuigkap afzuigkap tot 29 mm mogelijk

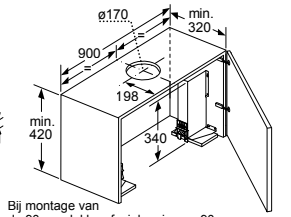


Bij montage van de 90 cm vlakke afzuigkap in een 90 cm brede bovenkast is een montageset noodzakelijk. De beide montagehoeken worden rechts en links in het meubel geschroefd. Montage volgens slabloon.

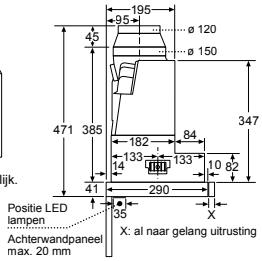


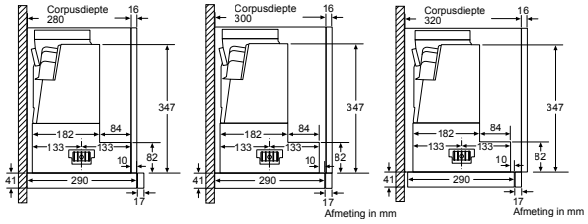


Afmeting in mm

LI97SA561S / LI97SA531

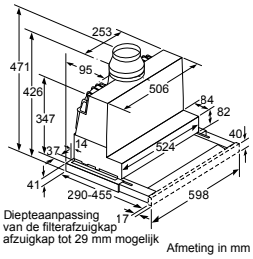


Diepteaanpassing van de filterafzuigkap afzuigkap tot 29 mm mogelijk

Afmeting in mm

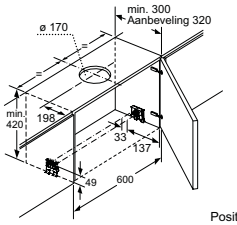


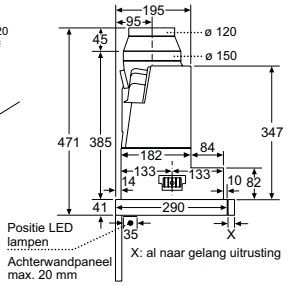


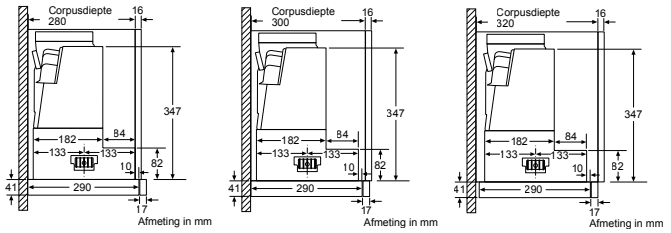


Afmeting in mm

LI67SA561S / LI67SA531 / LI67SB531S

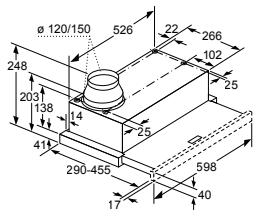


Diepteaanpassing van de filterafzuigkap tot 29 mm mogelijk

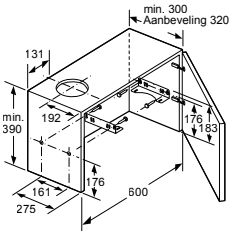


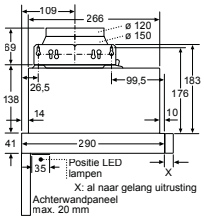


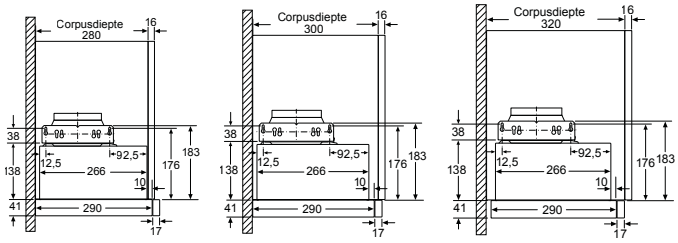


Afmeting in mm

LI64MB521

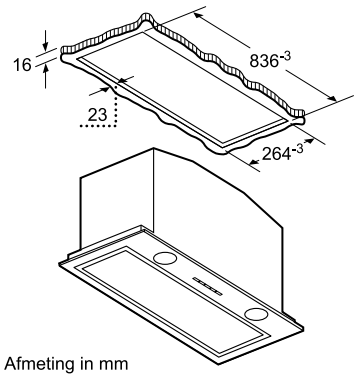


Afmeting in mm

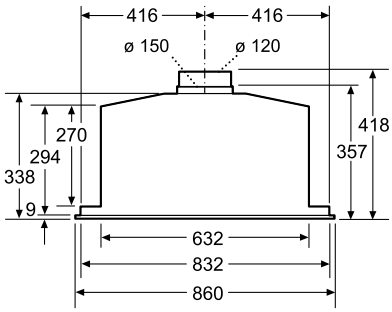


Afmeting in mm

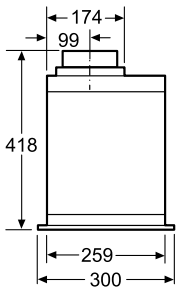


Afmeting in mm

LB89585M / LB88574

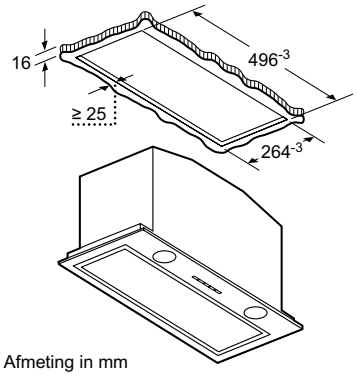


Afmeting in mm

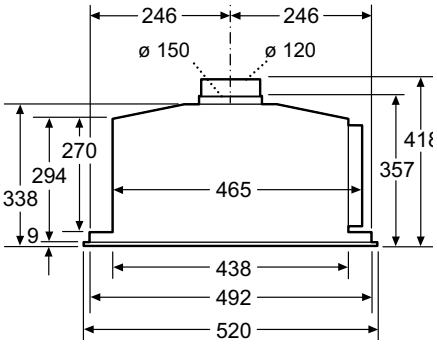


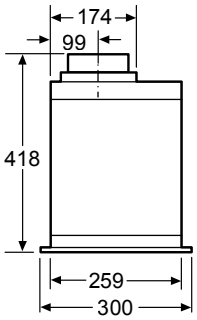


LB59584M

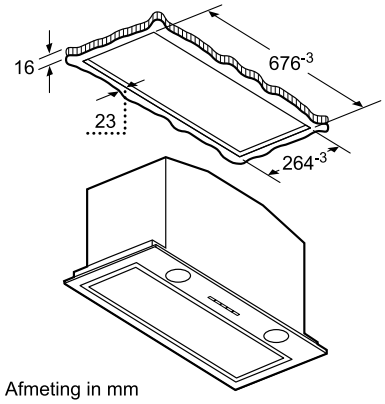


Afmeting in mm

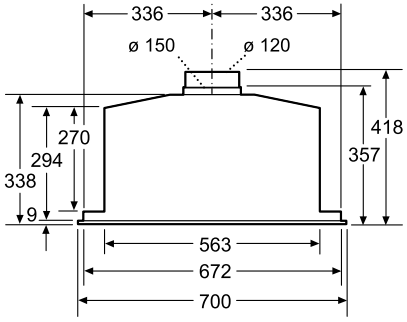


Afmeting in mm

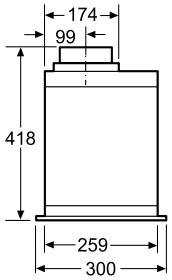


Afmeting in mm

LB78574

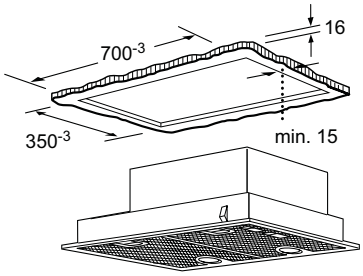


Afmeting in mm

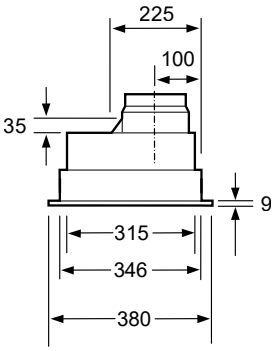


Afmeting in mm

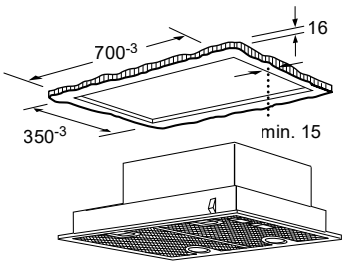


Afmeting in mm

LB75565

Integreerbare afzuigkap

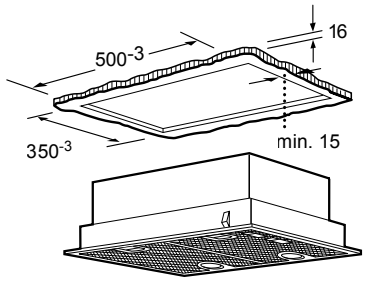


Afmeting in mm

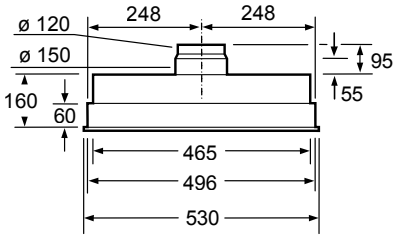


Afmeting in mm

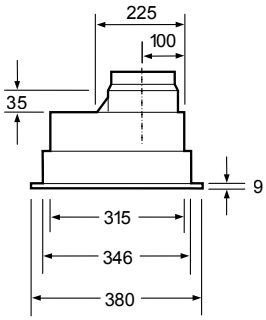


Afmeting in mm

LB55565

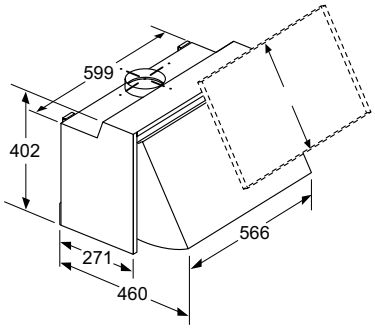


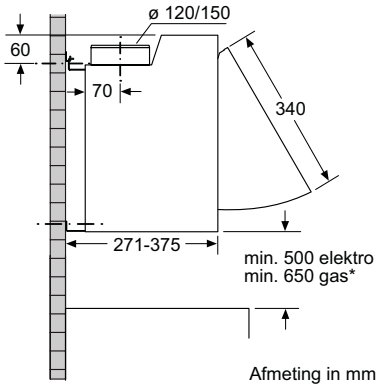


Afmeting in mm

LE66MAC00

Afmeting in mm

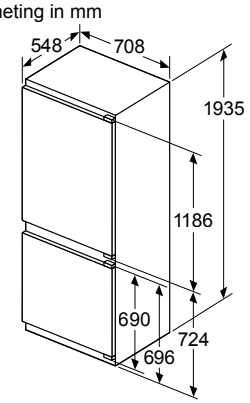


Afmeting in mm

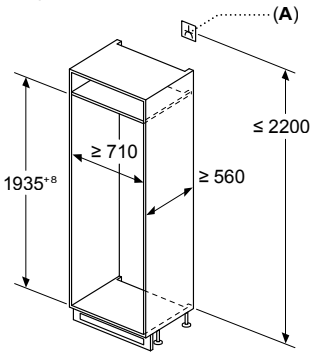


**A:** Stopcontact

Afmeting in mm

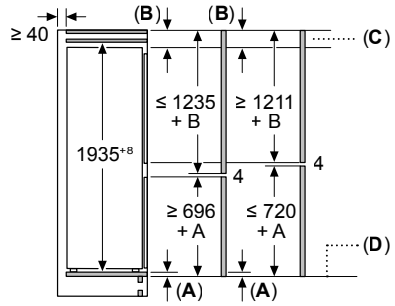


**C:** Frontpaneel uitsteeklengte

KB96NSDD0

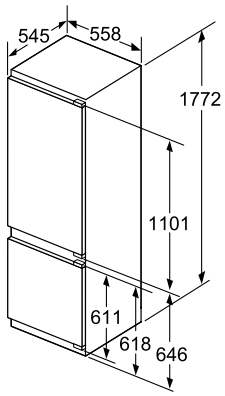


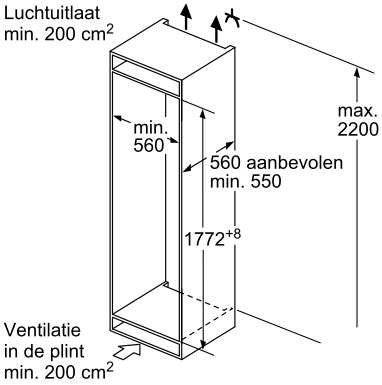


Maten in mm

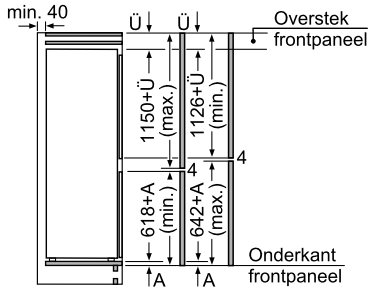


De aangegeven meubeldeurmaten gelden voor een deurnaad van 4 mm.

Maten in mm

KI87SSDE0 / KI87FSDB0

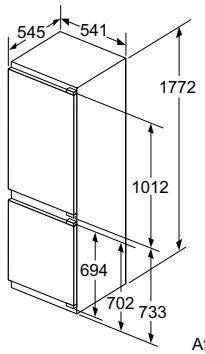


Afmeting in mm

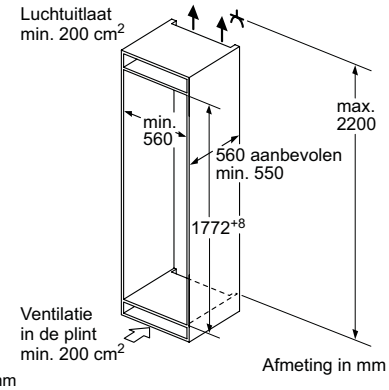


Afmeting in mm

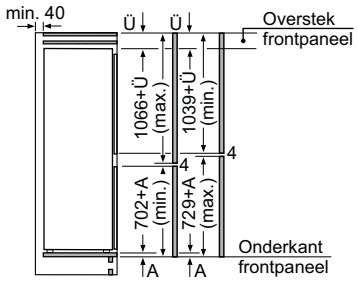


De aangegeven meubeldeurmaten gelden voor een deurnaad van 4 mm.

Afmeting in mm

KI86NSFE0 / KI86SSDE0

Maten in mm

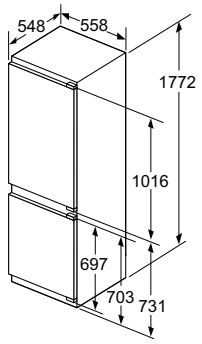


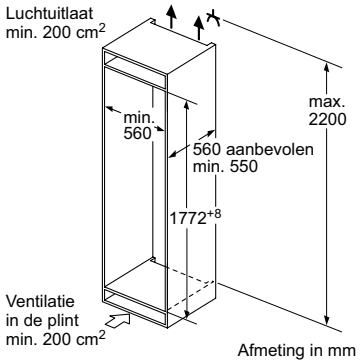


Afmeting in mm

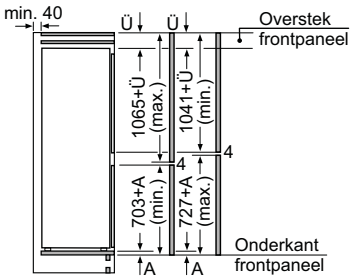


De aangegeven meubeldeurmaten gelden voor een deurnaad van 4 mm.

Afmeting in mm

KI86NSDD0 / KI86NSDC0

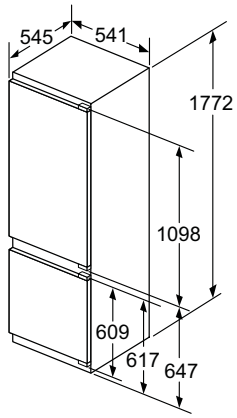


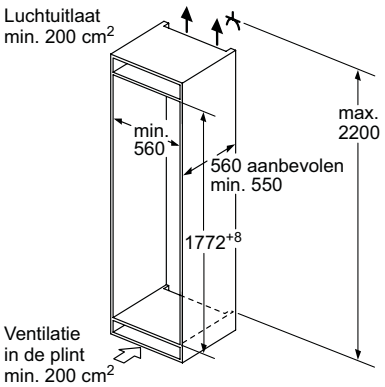


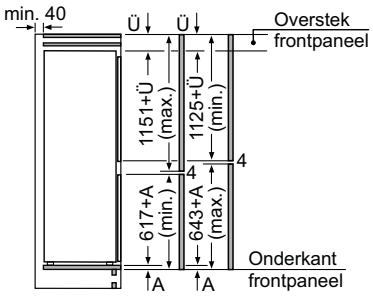


De aangegeven meubeldeurmaten gelden voor een deurnaad van 4 mm.

Afmeting in mm

KI87VVFE1

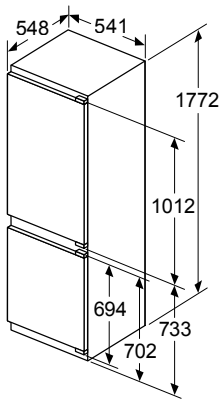


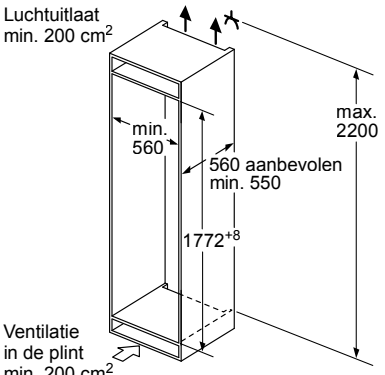


Afmeting in mm

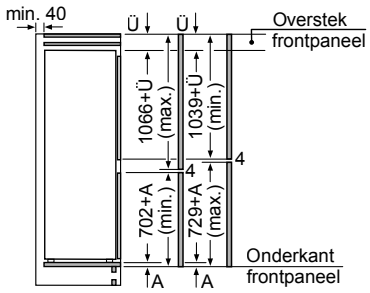


De aangegeven meubeldeurmaten gelden voor een deurnaad van 4 mm.

Afmeting in mm

KI86VNFE0 / KI86NNFE0

Afmeting in mm

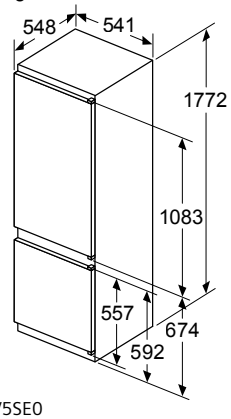


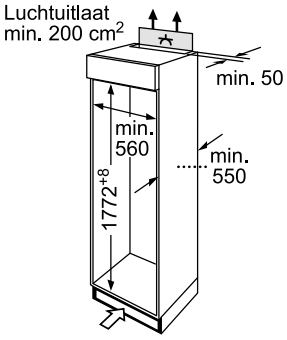


Ventilatie in de plint
min. 200 cm2

Afmeting in mm

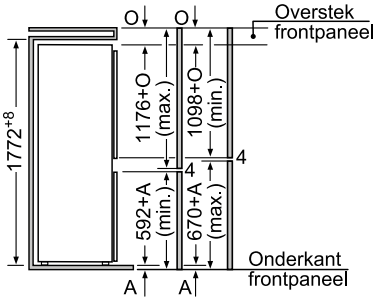


De aangegeven meubeldeurmaten gelden voor een deurnaad van 4 mm. Bij toepassing van een andere voegbreedte (max. 14 mm) moeten de afmetingen aangepast worden.

Afmeting in mm

KI87V5SE0

Afmeting in mm

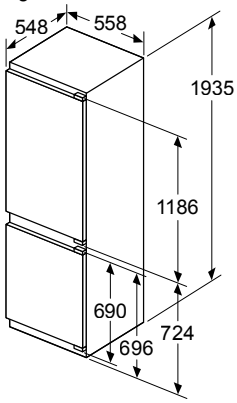


Afmeting in mm

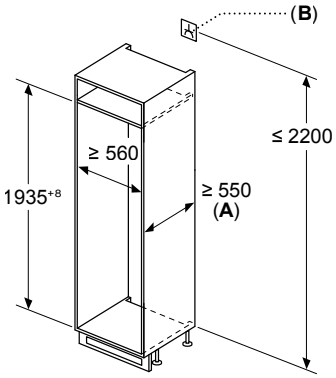


**A:** ≥ 560 mm (aanbevolen)

**B:** Stopcontact

Afmeting in mm

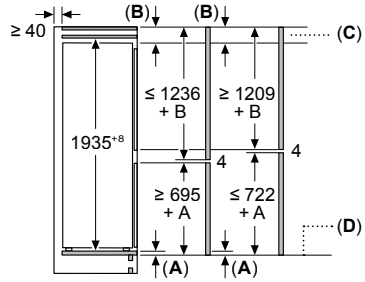


**C:** Frontpaneel uitsteeklengte

**D:** Onderrand van frontpaneel

KI96NSFD0 / KI96NNSE0

Afmeting in mm

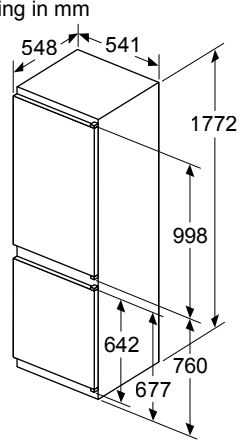


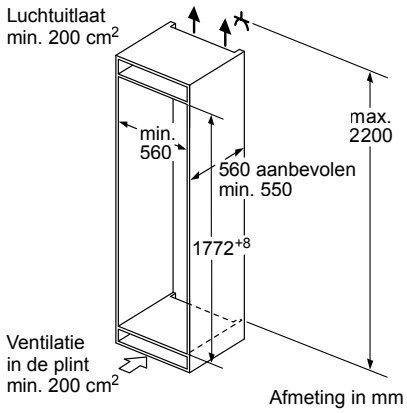


Afmeting in mm

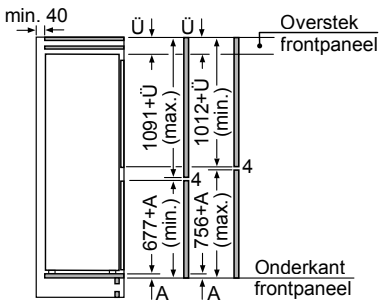


De aangegeven meubeldeurmaten gelden voor een deurnaad van 4 mm.

Afmeting in mm

KI86V5SE0 / KI86NNSE0

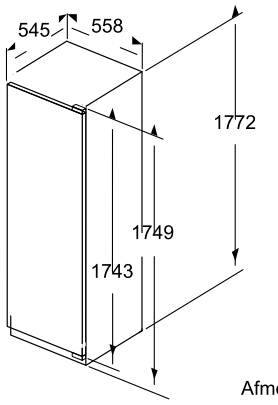


Afmeting in mm

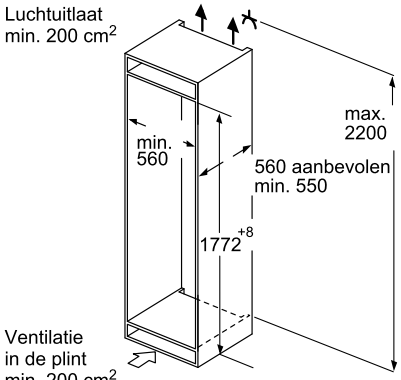


Afmeting in mm

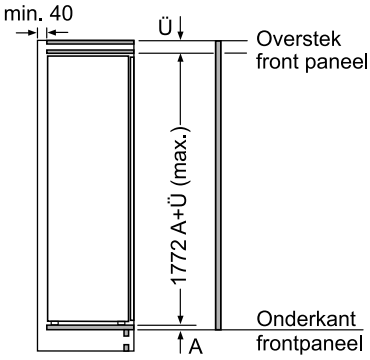


Afmeting in mm

KI81RSDE0 / KI81RSOE0 / KI81FSDE0 / KI81FHDD0 / KI81FHOD0

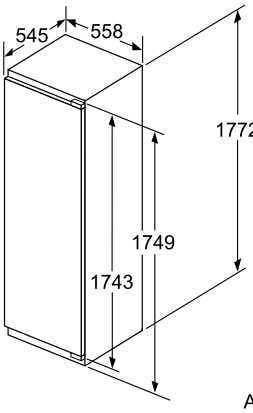


Afmeting in mm

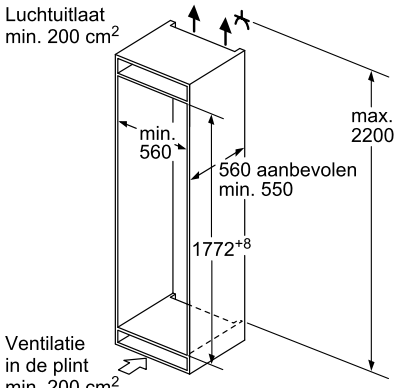


Afmeting in mm

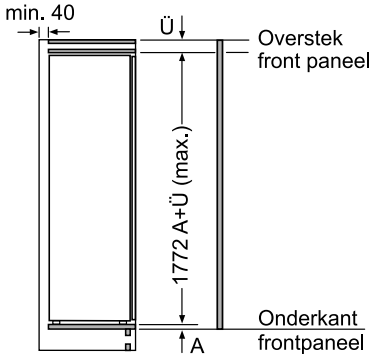


Afmeting in mm

GI81NSCE0 / GI81NHNE0

Afmeting in mm

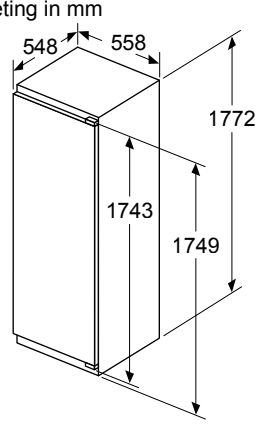


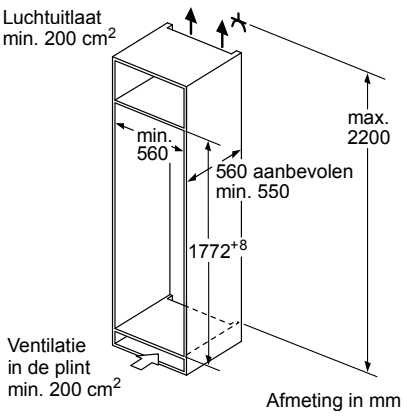


Afmeting in mm

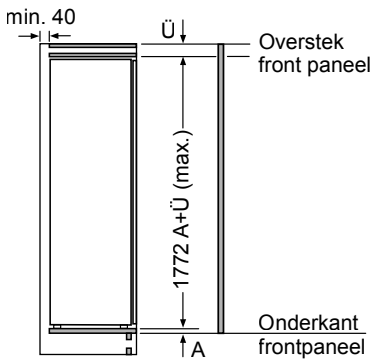


Afmeting in mm

KI82LSDD0 / KI81RSDD0

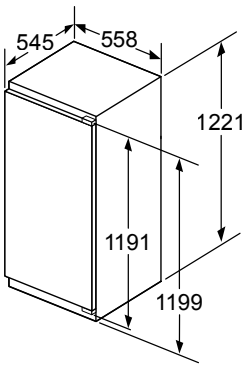


Afmeting in mm

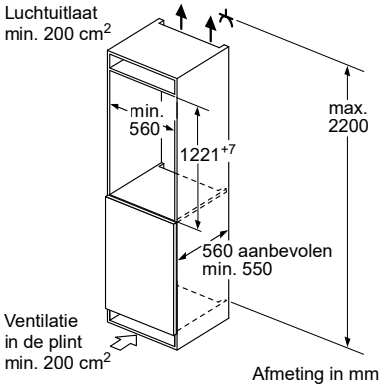


Afmeting in mm

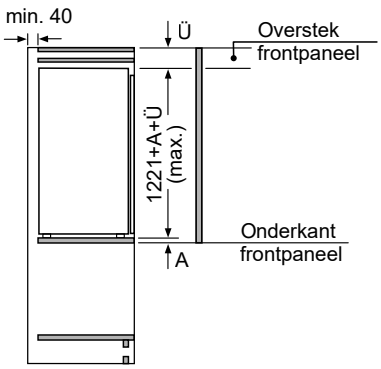


GI41NACE0

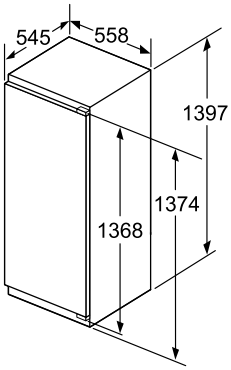


Afmeting in mm

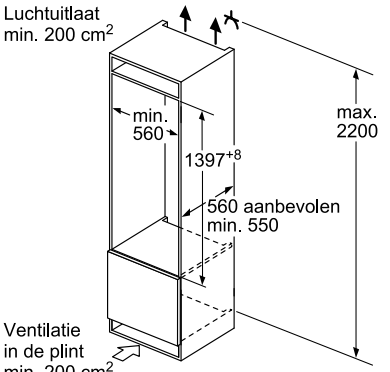


Afmeting in mm

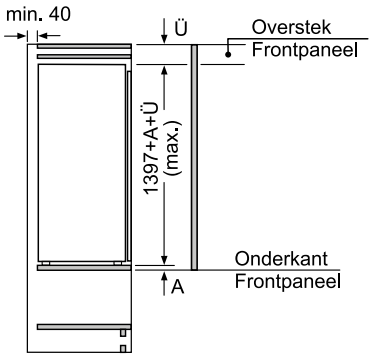


Afmeting in mm

KI51FSDD0 / KI52LADE0 / KI51RADE0

Afmeting in mm

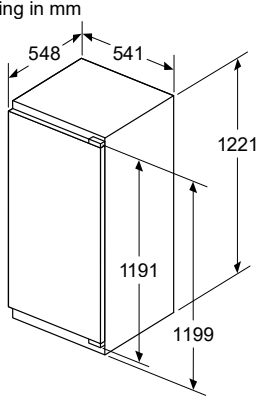


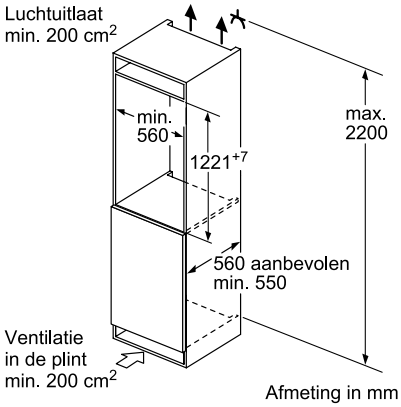


Afmeting in mm

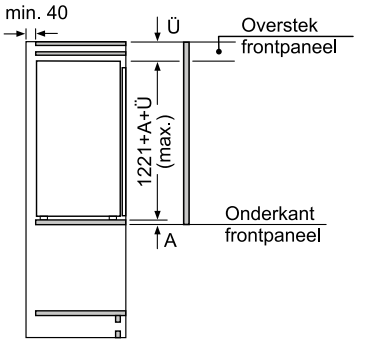


Afmeting in mm

KI41RSFE0 / KI42L2FE0 / KI41R2FE0 / KI41RNSE0

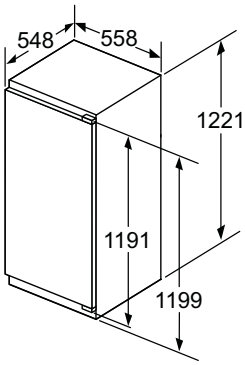


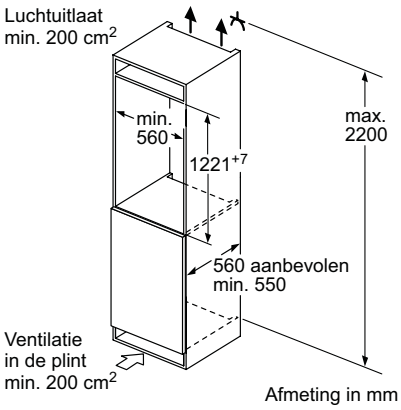


Afmeting in mm

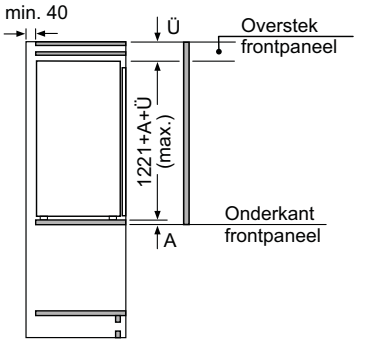


Afmeting in mm

KI42LSDD1 / KI41RSDD1

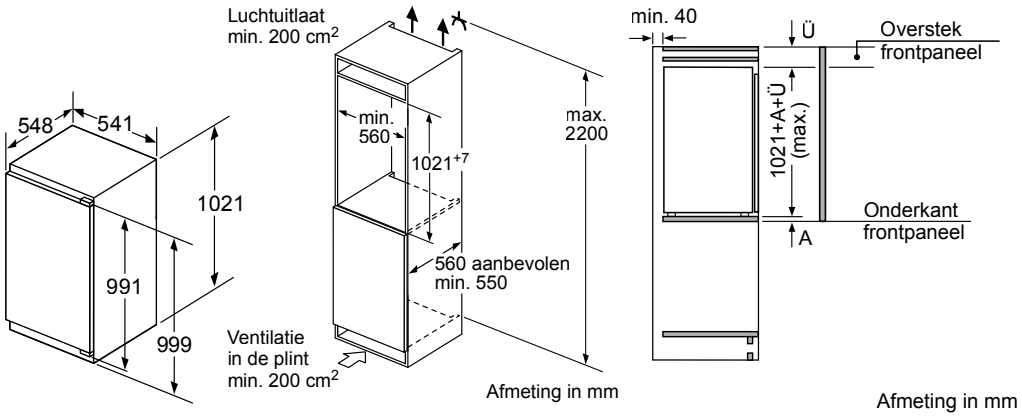


KI31RSFE0 / KI32LNSE0

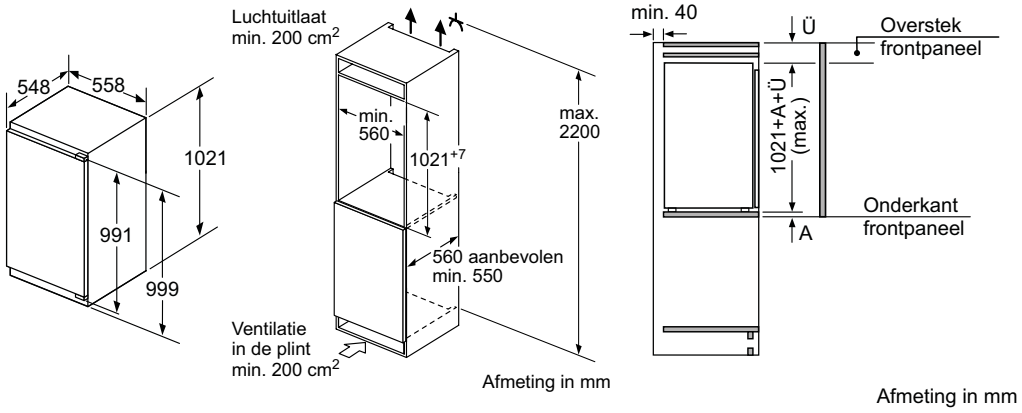


KI32LADD1 / KI31RSDD1

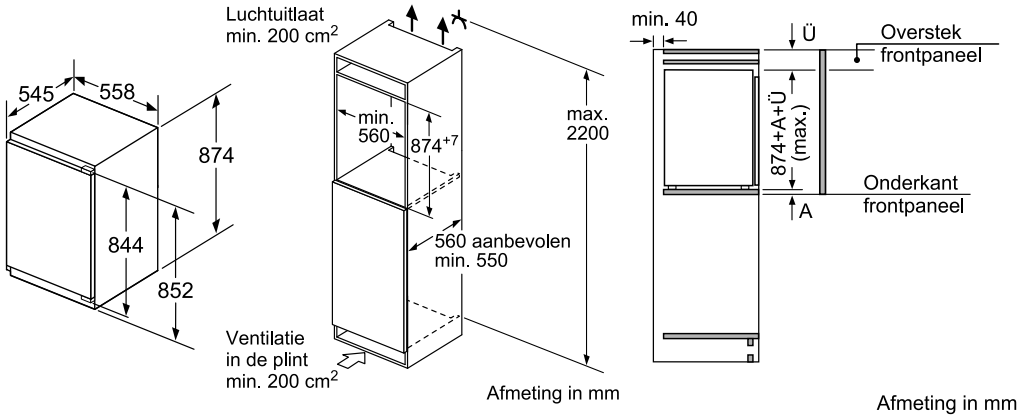


KI22LVFE0 / KI21R2FE0

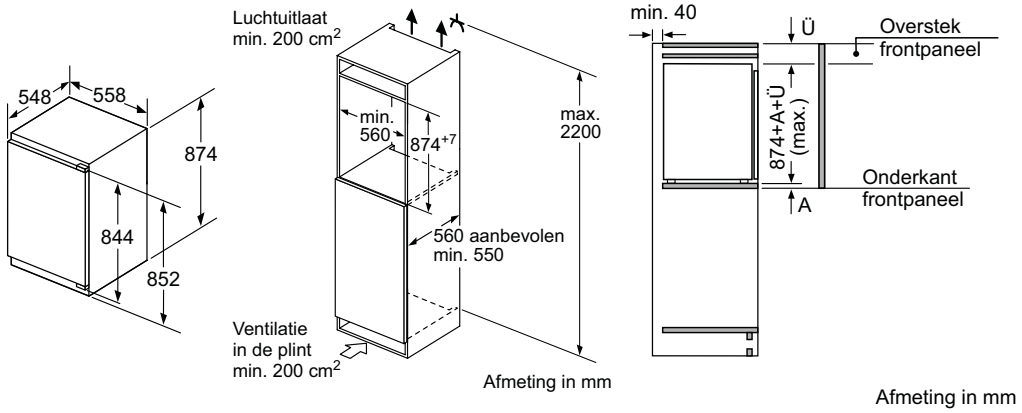


KI21RSDD1

Afmeting in mm

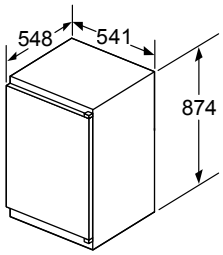


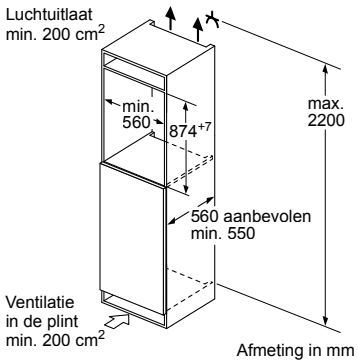


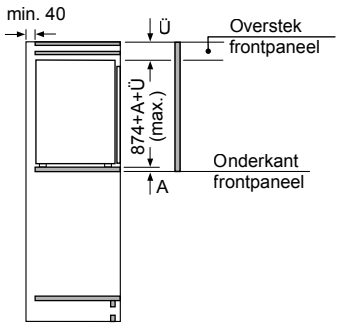


Afmeting in mm

KI21RNSE0

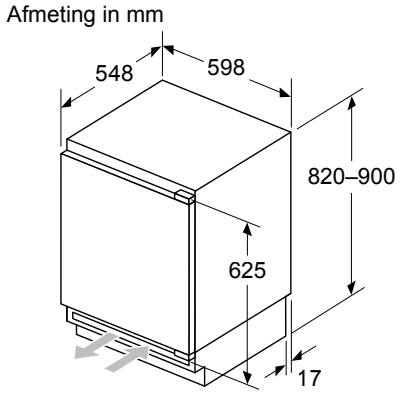


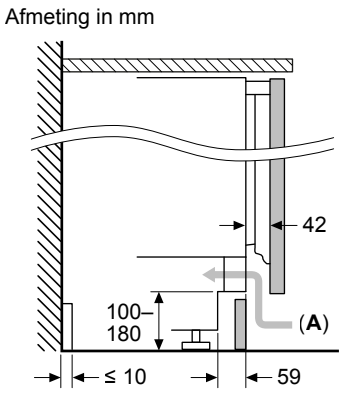


**A:** Luchtinvoeropening ≥ 200 cm²

**A:** Onderbouw hoogte

**B:** ≥ 560 mm (aanbevolen)

**C:** Speciaal accessoire kan worden besteld indien schroeven niet mogelijk is

Ruimte voor elektrische aansluiting naast het apparaat aan de linker- or rechterzijde

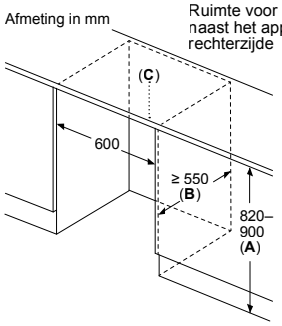


KU22LADD0 / KU21RADE0 / GU21NADE0

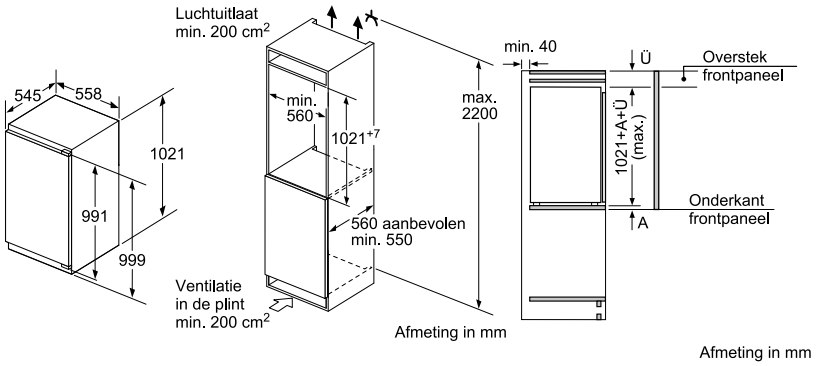


GI31NACE0

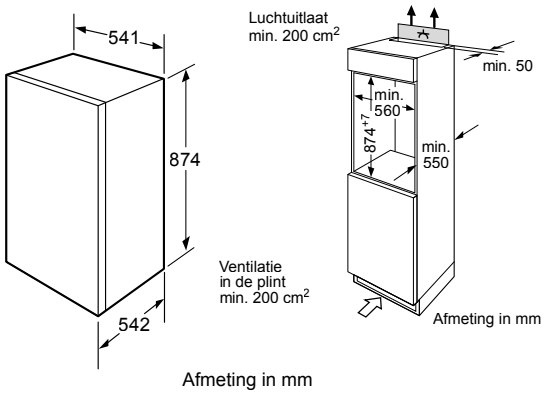


GI21VVSE0

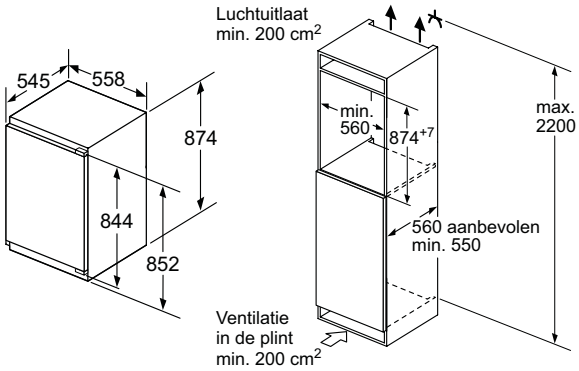


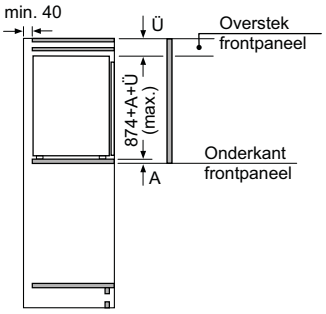


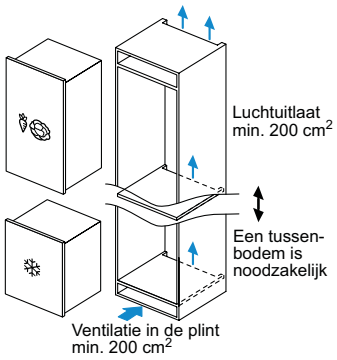


GI21VADE0

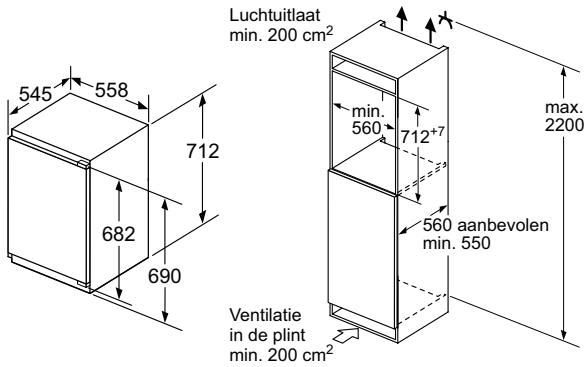


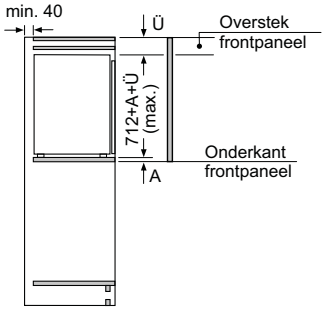


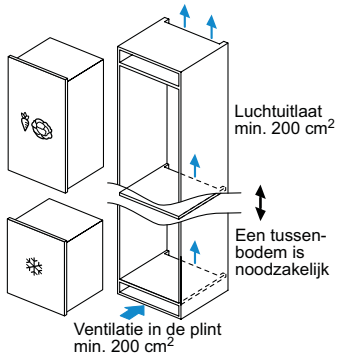


GI11VADE0

Afmeting in mm

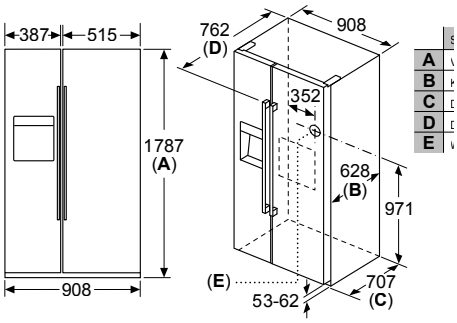


Afmeting in mm

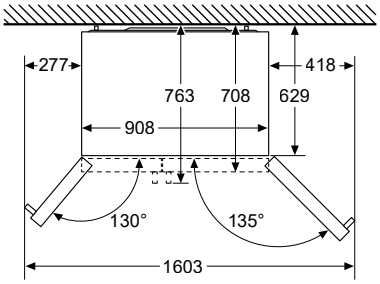


Afmeting in mm

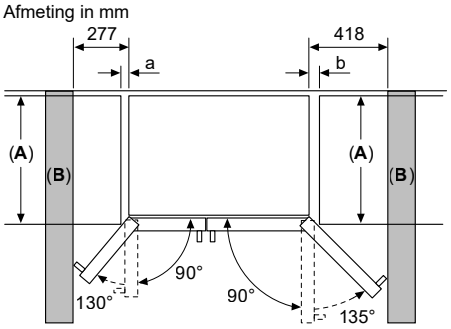


| A | a | b |
|---|---|---|
| 600 | 50 | 50 |
| 650 | 50 | 50 |
| 700 | 53 | 96 |

**A:** Diepte van de unit
**B:** Wand

Laden kunnen worden uitgetrokken met de deur open tot 90°
Lade kunnen worden verwijderd wanneer de deur volledig is geopend

KA93GAIDP

Afmeting in mm

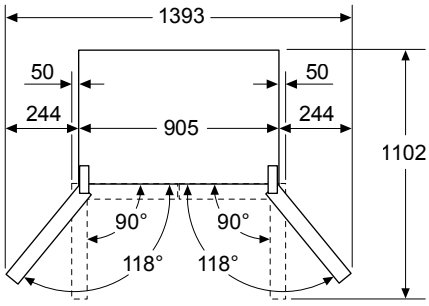


Afmeting in mm

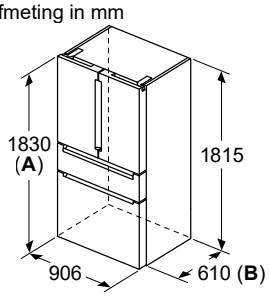


**A:** Het front is instelbaar van 1830 tot 1847 mm, wanneer de frontstelvoeten volledig zijn uitgedraaid

**B:** Voeg 25 mm toe voor vaste afstandsstukken op de achterkant

Afmeting in mm

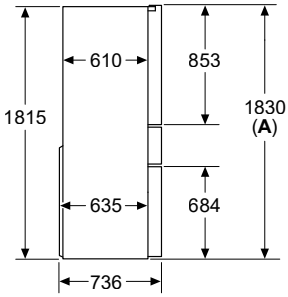


**A:** Het front is instelbaar van 1830 tot 1847 mm, wanneer de frontstelvoeten volledig zijn uitgedraaid

Afmeting in mm

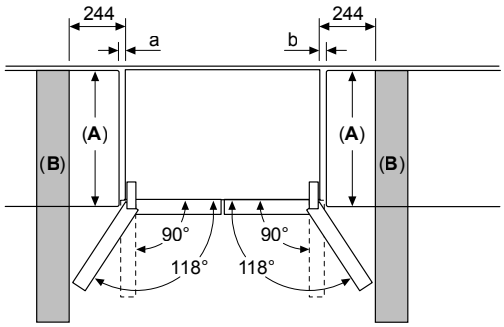


| A | a | b |
|---|---|---|
| 600 | 0 | 0 |
| 650 | 38 | 38 |
| 700 | 65 | 65 |

**A:** Diepte van de unit

**B:** Wand
Laden kunnen worden uitgetrokken en verwijderd met de deur open tot 90°

KF96RSBEA

Afmeting in mm

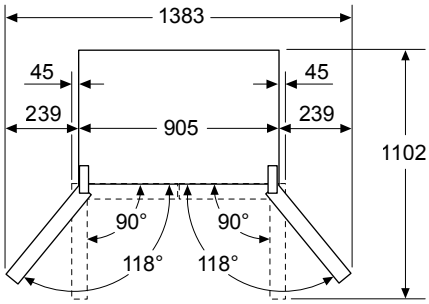


Afmeting in mm

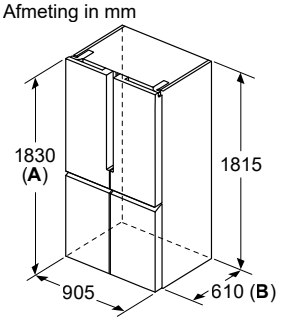


**A:** Het front is instelbaar van 1830 tot 1847, wanneer de frontstelvoeten volledig zijn uitgedraaid
**B:** Voeg 25 toe voor vaste afstandsstukken aan de achterzijde

Afmeting in mm

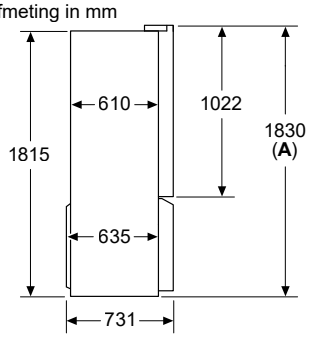


**A:** Het front is instelbaar van 1830 tot 1847, wanneer de frontstelvoeten volledig zijn uitgedraaid

Afmeting in mm

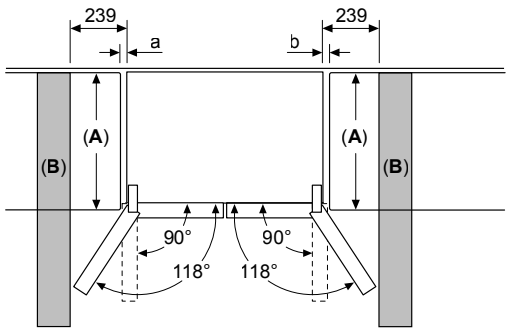


| A | a | b |
|---|---|---|
| 600 | 0 | 0 |
| 650 | 33 | 33 |
| 700 | 60 | 60 |

**A:** Diepte van de unit

**B:** Wand
Laden kunnen worden uitgetrokken en verwijderd met de deur open tot 90°

KF96NAXEA / KF96DAXEA

Afmeting in mm

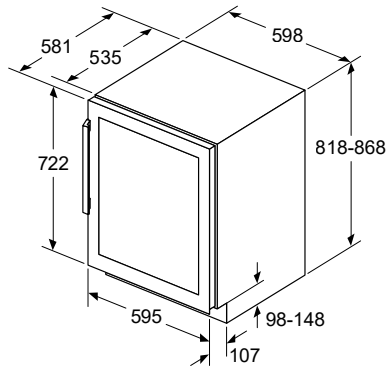


Afmeting in mm

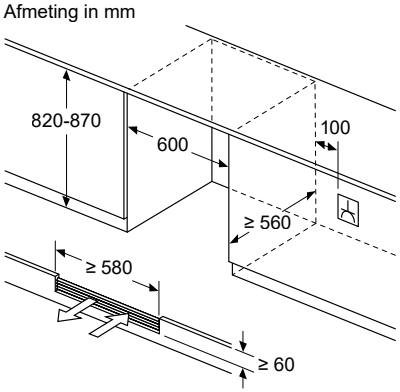


Afmeting in mm

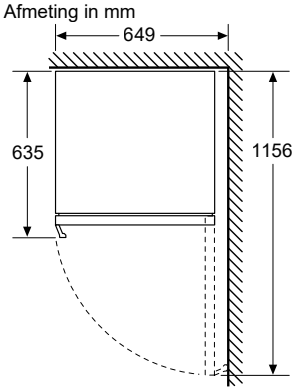


KU21WAHG0

Afmeting in mm

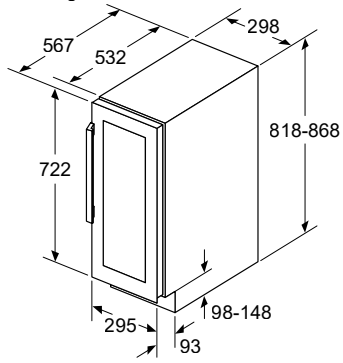


Afmeting in mm

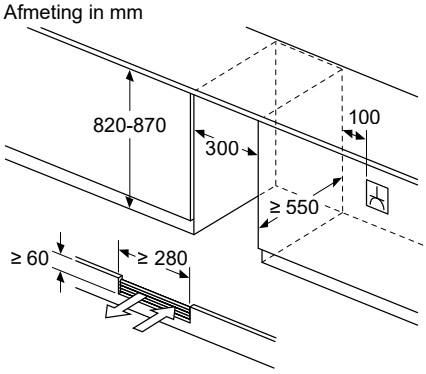


Afmeting in mm

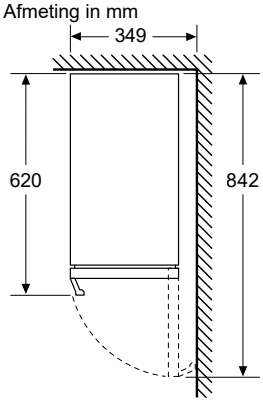


KU20WVHF0

Volledig geïntegreerde vaatwassers 60 cm breed
zonder varioScharnier

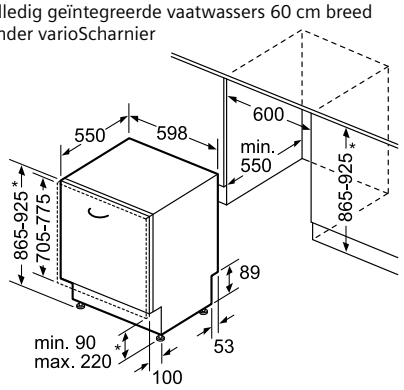


* Door hoogteverstelbare schroefvoeten
Sokkelhoogte bij apparaathoogte **815** - 90-160 mm
Sokkelhoogte bij apparaathoogte **875** - 150-220 mm

SX-modellen zonder varioScharnier Maten in mm

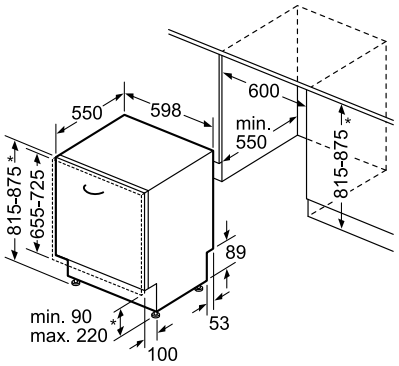


* Door hoogteverstelbare schroefvoeten
Sokkelhoogte bij apparaathoogte 815 - 90-160 mm
Sokkelhoogte bij apparaathoogte 875 - 150-220 mm

SN-modellen zonder varioScharnier Maten in mm

Geïntegreerde vaatwassers 60 cm breed
zonder varioScharnier

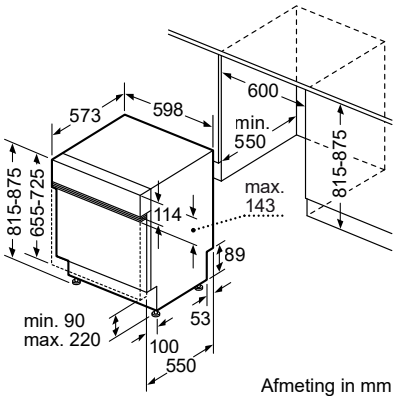


Afmeting in mm

Volledig geïntegreerde vaatwassers 45 cm breed

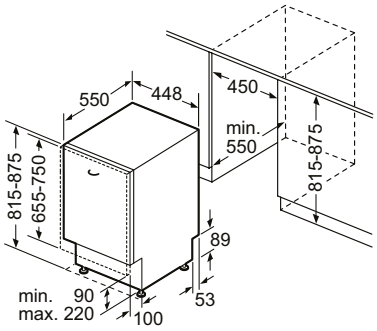


* Door hoogteverstelbare schroefvoeten
Sokkelhoogte bij apparaathoogte **815** - 90-160 mm
Sokkelhoogte bij apparaathoogte **875** - 150-220 mm

SR-modellen zonder varioScharnier

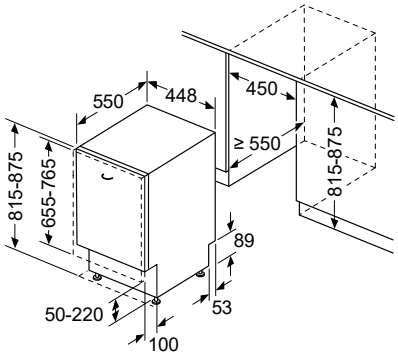


SR-modellen met varioScharnier

Volledig geïntegreerde vaatwassers 60 cm breed
met varioScharnier

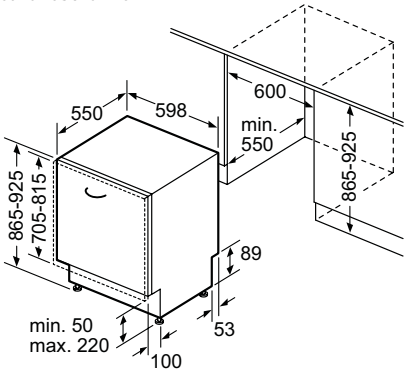


Afmeting in mm

SX-modellen met varioScharnier

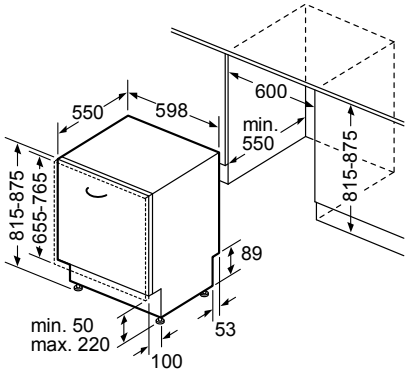


Afmeting in mm

SN-modellen met varioScharnier

Afmeting in mm

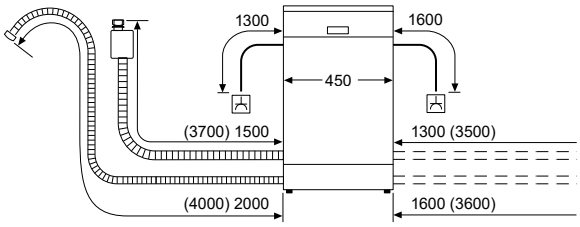


⅄ stopcontact
( ) Waarde met verlengingsset

Afmeting in mm

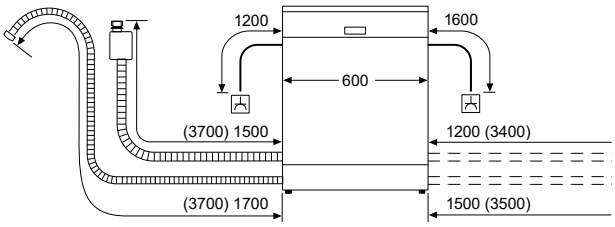


⅄ stopcontact
( ) Waarde met verlengingsset

# Inbouwtabel vaatwassers

| Sokkelhoogte in mm | Corpushoogte van de onderkast 655 - 765 mm | | | | | | | | | | Corpushoogte van de onderkast 705 - 815 mm | | | | | | | | | | | | |
|---|---|---|---|---|---|---|---|---|---|---|---|---|---|---|---|---|---|---|---|---|---|---|---|
| | Nishoogte in mm | | | | | | | | | | | | | | | | | | | | | | |
| | 815 | 820 | 825 | 830 | 835 | 840 | 845 | 850 | 855 | 860 | 865 | 870 | 875 | 880 | 885 | 890 | 895 | 900 | 905 | 910 | 915 | 920 | 925 |
| 50 | 81,5 | | | | | | | | | | 86,5 | | | | | | | | | | | | |
| 55 | 81,5 | 81,5 | | | | | | | | | 86,5 | 86,5 | | | | | | | | | | | |
| 60 | 81,5 | 81,5 | 81,5 | | | | | | | | 86,5 | 86,5 | 86,5 | | | | | | | | | | |
| 65 | 81,5 | 81,5 | 81,5 | 81,5 | | | | | | | 86,5 | 86,5 | 86,5 | 86,5 | | | | | | | | | |
| 70 | 81,5 | 81,5 | 81,5 | 81,5 | 81,5 | | | | | | 86,5 | 86,5 | 86,5 | 86,5 | 86,5 | | | | | | | | |
| 75 | 81,5 | 81,5 | 81,5 | 81,5 | 81,5 | 81,5 | | | | | 86,5 | 86,5 | 86,5 | 86,5 | 86,5 | 86,5 | | | | | | | |
| 80 | 81,5 | 81,5 | 81,5 | 81,5 | 81,5 | 81,5 | 81,5 | | | | 86,5 | 86,5 | 86,5 | 86,5 | 86,5 | 86,5 | 86,5 | | | | | | |
| 85 | 81,5 | 81,5 | 81,5 | 81,5 | 81,5 | 81,5 | 81,5 | 81,5 | | | 86,5 | 86,5 | 86,5 | 86,5 | 86,5 | 86,5 | 86,5 | 86,5 | | | | | |
| 90 | 81,5 | 81,5 | 81,5 | 81,5 | 81,5 | 81,5 | 81,5 | 81,5 | 81,5 | | 86,5 | 86,5 | 86,5 | 86,5 | 86,5 | 86,5 | 86,5 | 86,5 | 86,5 | | | | |
| 95 | 81,5 | 81,5 | 81,5 | 81,5 | 81,5 | 81,5 | 81,5 | 81,5 | 81,5 | 81,5 | 86,5 | 86,5 | 86,5 | 86,5 | 86,5 | 86,5 | 86,5 | 86,5 | 86,5 | 86,5 | | | |
| 100 | 81,5 | 81,5 | 81,5 | 81,5 | 81,5 | 81,5 | 81,5 | 81,5 | 81,5 | 81,5 | 81,5 | 86,5 | 86,5 | 86,5 | 86,5 | 86,5 | 86,5 | 86,5 | 86,5 | 86,5 | 86,5 | | |
| 105 | 81,5 | 81,5 | 81,5 | 81,5 | 81,5 | 81,5 | 81,5 | 81,5 | 81,5 | 81,5 | 81,5 | 86,5 | 81,5 | 86,5 | 86,5 | 86,5 | 86,5 | 86,5 | 86,5 | 86,5 | 86,5 | 86,5 | |
| 110 | 81,5 | 81,5 | 81,5 | 81,5 | 81,5 | 81,5 | 81,5 | 81,5 | 81,5 | 81,5 | 81,5 | 86,5 | 81,5 | 86,5 | 81,5 | 86,5 | 86,5 | 86,5 | 86,5 | 86,5 | 86,5 | 86,5 | 86,5 |
| 115 | 81,5 | 81,5 | 81,5 | 81,5 | 81,5 | 81,5 | 81,5 | 81,5 | 81,5 | 81,5 | 81,5 | 86,5 | 81,5 | 86,5 | 81,5 | 86,5 | 86,5 | 86,5 | 86,5 | 86,5 | 86,5 | 86,5 | 86,5 |
| 120 | 81,5 | 81,5 | 81,5 | 81,5 | 81,5 | 81,5 | 81,5 | 81,5 | 81,5 | 81,5 | 81,5 | 86,5 | 81,5 | 86,5 | 81,5 | 86,5 | 86,5 | 86,5 | 86,5 | 86,5 | 86,5 | 86,5 | 86,5 |
| 125 | 81,5 | 81,5 | 81,5 | 81,5 | 81,5 | 81,5 | 81,5 | 81,5 | 81,5 | 81,5 | 81,5 | 86,5 | 81,5 | 86,5 | 81,5 | 86,5 | 86,5 | 86,5 | 86,5 | 86,5 | 86,5 | 86,5 | 86,5 |
| 130 | 81,5 | 81,5 | 81,5 | 81,5 | 81,5 | 81,5 | 81,5 | 81,5 | 81,5 | 81,5 | 81,5 | 86,5 | 81,5 | 86,5 | 81,5 | 86,5 | 86,5 | 86,5 | 86,5 | 86,5 | 86,5 | 86,5 | 86,5 |
| 135 | 81,5 | 81,5 | 81,5 | 81,5 | 81,5 | 81,5 | 81,5 | 81,5 | 81,5 | 81,5 | 81,5 | 86,5 | 81,5 | 86,5 | 81,5 | 86,5 | 86,5 | 86,5 | 86,5 | 86,5 | 86,5 | 86,5 | 86,5 |
| 140 | 81,5 | 81,5 | 81,5 | 81,5 | 81,5 | 81,5 | 81,5 | 81,5 | 81,5 | 81,5 | 81,5 | 86,5 | 81,5 | 86,5 | 81,5 | 86,5 | 86,5 | 86,5 | 86,5 | 86,5 | 86,5 | 86,5 | 86,5 |
| 145 | 81,5 | 81,5 | 81,5 | 81,5 | 81,5 | 81,5 | 81,5 | 81,5 | 81,5 | 81,5 | 81,5 | 86,5 | 81,5 | 86,5 | 81,5 | 86,5 | 86,5 | 86,5 | 86,5 | 86,5 | 86,5 | 86,5 | 86,5 |
| 150 | 81,5 | 81,5 | 81,5 | 81,5 | 81,5 | 81,5 | 81,5 | 81,5 | 81,5 | 81,5 | 81,5 | 86,5 | 81,5 | 86,5 | 81,5 | 86,5 | 86,5 | 86,5 | 86,5 | 86,5 | 86,5 | 86,5 | 86,5 |
| 155 | 81,5 | 81,5 | 81,5 | 81,5 | 81,5 | 81,5 | 81,5 | 81,5 | 81,5 | 81,5 | 81,5 | 86,5 | 81,5 | 86,5 | 81,5 | 86,5 | 86,5 | 86,5 | 86,5 | 86,5 | 86,5 | 86,5 | 86,5 |
| 160 | 81,5 | 81,5 | 81,5 | 81,5 | 81,5 | 81,5 | 81,5 | 81,5 | 81,5 | 81,5 | 81,5 | 86,5 | 81,5 | 86,5 | 81,5 | 86,5 | 86,5 | 86,5 | 86,5 | 86,5 | 86,5 | 86,5 | 86,5 |
| 165 | | 81,5 | 81,5 | 81,5 | 81,5 | 81,5 | 81,5 | 81,5 | 81,5 | 81,5 | 81,5 | 81,5 | 86,5 | 81,5 | 86,5 | 86,5 | 86,5 | 86,5 | 86,5 | 86,5 | 86,5 | 86,5 | 86,5 |
| 170 | | | 81,5 | 81,5 | 81,5 | 81,5 | 81,5 | 81,5 | 81,5 | 81,5 | 81,5 | 81,5 | 81,5 | 86,5 | 86,5 | 86,5 | 86,5 | 86,5 | 86,5 | 86,5 | 86,5 | 86,5 | 86,5 |
| 175 | | | | 81,5 | 81,5 | 81,5 | 81,5 | 81,5 | 81,5 | 81,5 | 81,5 | 81,5 | 81,5 | 86,5 | 86,5 | 86,5 | 86,5 | 86,5 | 86,5 | 86,5 | 86,5 | 86,5 | 86,5 |
| 180 | | | | | 81,5 | 81,5 | 81,5 | 81,5 | 81,5 | 81,5 | 81,5 | 81,5 | 81,5 | | 86,5 | 86,5 | 86,5 | 86,5 | 86,5 | 86,5 | 86,5 | 86,5 | 86,5 |
| 185 | | | | | | 81,5 | 81,5 | 81,5 | 81,5 | 81,5 | 81,5 | 81,5 | 81,5 | | | 86,5 | 86,5 | 86,5 | 86,5 | 86,5 | 86,5 | 86,5 | 86,5 |
| 190 | | | | | | | 81,5 | 81,5 | 81,5 | 81,5 | 81,5 | 81,5 | 81,5 | | | | 86,5 | 86,5 | 86,5 | 86,5 | 86,5 | 86,5 | 86,5 |
| 195 | | | | | | | | 81,5 | 81,5 | 81,5 | 81,5 | 81,5 | 81,5 | | | | | 86,5 | 86,5 | 86,5 | 86,5 | 86,5 | 86,5 |
| 200 | | | | | | | | | 81,5 | 81,5 | 81,5 | 81,5 | 81,5 | | | | | | 86,5 | 86,5 | 86,5 | 86,5 | 86,5 |
| 205 | | | | | | | | | | 81,5 | 81,5 | 81,5 | 81,5 | | | | | | | 86,5 | 86,5 | 86,5 | 86,5 |
| 210 | | | | | | | | | | | 81,5 | 81,5 | 81,5 | | | | | | | | 86,5 | 86,5 | 86,5 |
| 215 | | | | | | | | | | | | 81,5 | 81,5 | | | | | | | | | 86,5 | 86,5 |
| 220 | | | | | | | | | | | | | 81,5 | | | | | | | | | | 86,5 |

**Legenda**

**81,5** Inbouw van een 81,5 cm hoge vaatwasser met gewoon scharnier

**81,5** Inbouw van een 81,5 cm hoge vaatwasser met varioScharnier

**86,5** Inbouw van een 86,5 cm hoge vaatwasser met gewoon scharnier

**86,5** Inbouw van een 86,5 cm hoge vaatwasser met varioScharnier

Bij het inbouwen van modellen onder de zwarte lijn zal de timeLight functie niet goed worden weergegeven.

**BSH Huishoudapparaten B.V.**
Postbus 259, 2130 AG Hoofddorp
siemens-home.bsh-group.com/nl
infocentrum-siemens@bshg.com

**Siemens Showroom**
Inspiratiehuis 20|20, Taurusavenue 36, 2132 LS Hoofddorp
Open van dinsdag tot en met zaterdag van 9.30 tot 17.00 uur.
Voor meer informatie kijk op:
siemens-home.bsh-group.com/nl/showroom

INSPIRATIE
HUIS 20 20

ontdek jouw keukenapparatuur.

023275 - Q8A0039317 - Prijzen zijn adviesprijzen en inclusief BTW. Zet-, drukfouten en prijswijzigingen voorbehouden.
BSH Group is licentiehouder van het merk Siemens van Siemens AG.

**Siemens Huishoudapparaten**

SIEMENS